MITSUOKA　MC-1／K-1／K-2

PARTS LIST

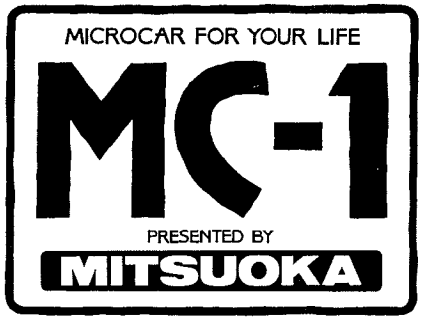

小さな工場には夢がある。

MITSUOKA

株式会社　光岡自動車

はじめに

●当パーツリストはMC-1、K-1、K-2について記載されております。MC-1、K-1は、同一の車種です。K-2はエンジンのみMC-1、K-1と同一となっております。

●当パーツリストは以下のように３つのグループで構成されております。

E，エンジングループ（MC-1、K-1、K-2共通）

F，フレームグループ（MC-1、K-1共通）

f，フレームループ（K-2）

●K-2のフレームグループ（ｆ.）でMC-1、K-1と共通の項目及び類似している項目はMC-1、K-1のフレームグループ（F.） を参照して下さい（詳しくは目次参照）。

●当パーツリスト内で MC-1K-1 マークがある項目はMC-1、K-1のみに適用される内容を示し、 K-2 マークがある項目はK-2のみに適用される内容を示します。

●備考欄に“色の指定必要”と記載されているパーツはご注文の際に色名（ボディーカラー）もあわせてご連絡下さい。

●パーツリストの部品図は部品を探し出す目安として記載しておりますので現品と形状が異なる場合があります。

●部品の希望小売価格は１個又は１セット当りの価格を示しております。

●部品の希望小売価格には、消費税は含まれておりません。

●部品及び部品希望小売価格は、予告なしに変更することがあります。

●フレーム号機、エンジン号機は以下の場所に打刻されています。

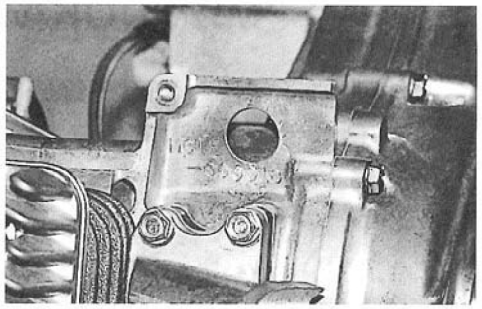

エンジン号機打刻位置

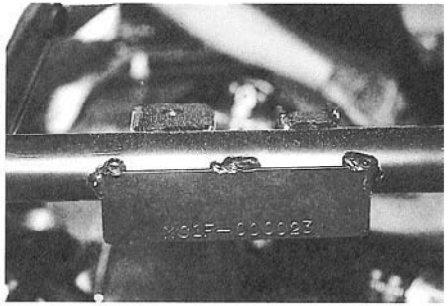

フレーム号機打刻位置（フレーム左フロント部）

E エンジングループ目次（MC-1、K-1、K-2）

E-1. クーリングファンカバー	E-4. スターティングモーター	E-7. ドリブンフェイス
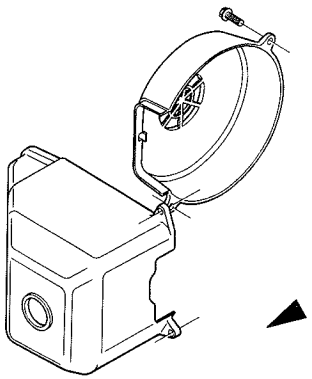	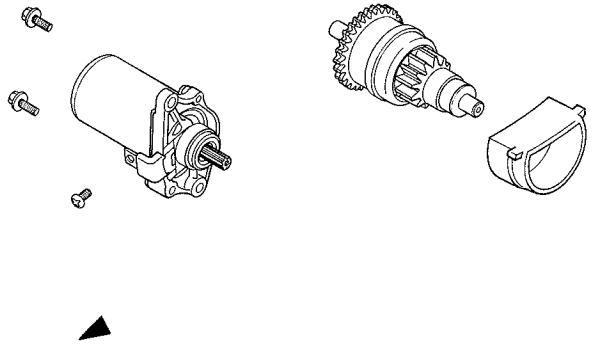	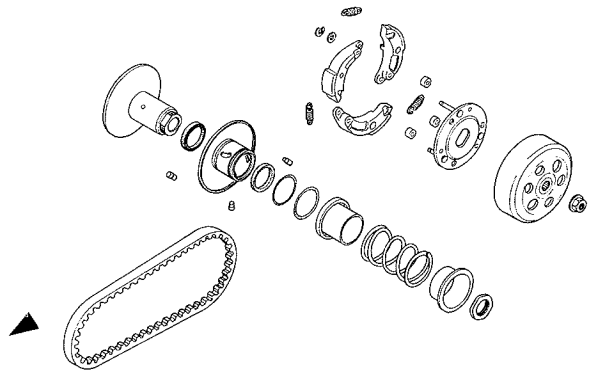
E-2. シリンダー・シリンダーヘッド	**E-5. Lサイドカバー・オイルポンプ**	**E-8. トランスミッション**
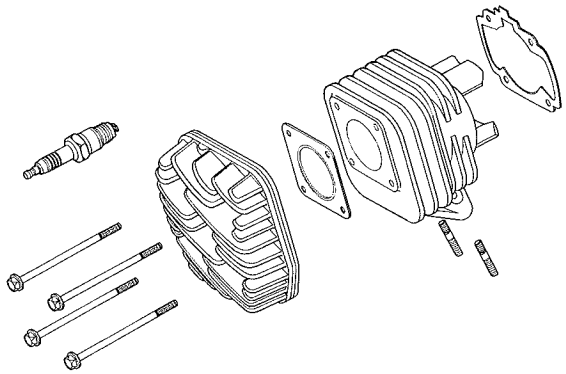	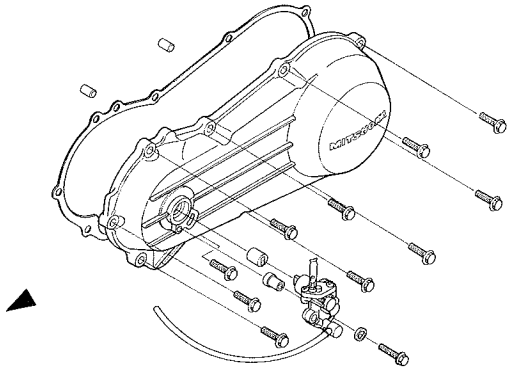	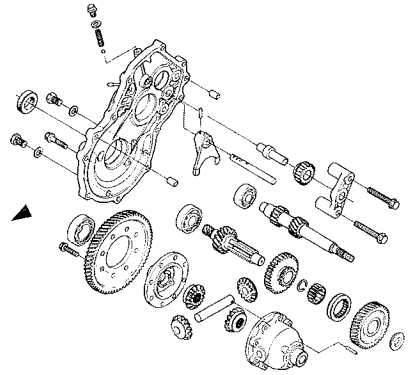
E-3. ジェネレーター	**E-6. ドライブフェイス**	**E-9. クランクケース**
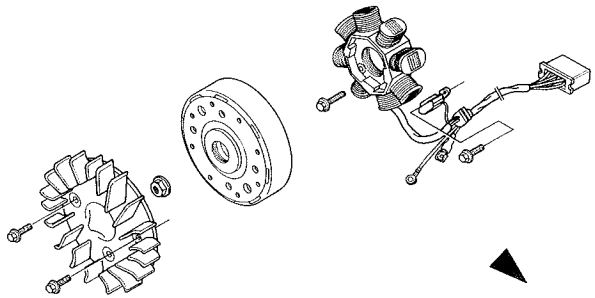	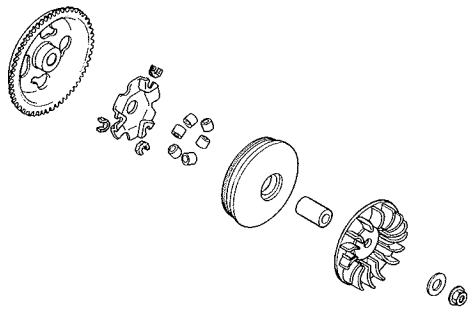	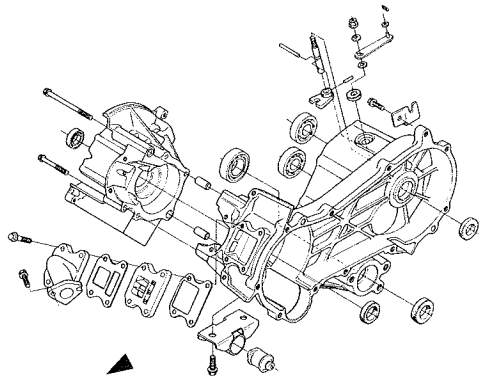

E エンジングループ目次（MC-1、K-1、K-2）

E-10. クランクシャフト・ピストン		
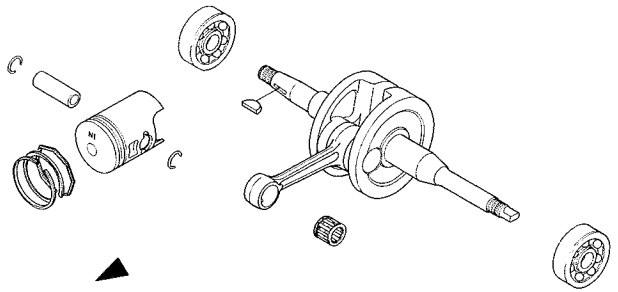		
E-11. キャブレター・エキゾースマフラー		
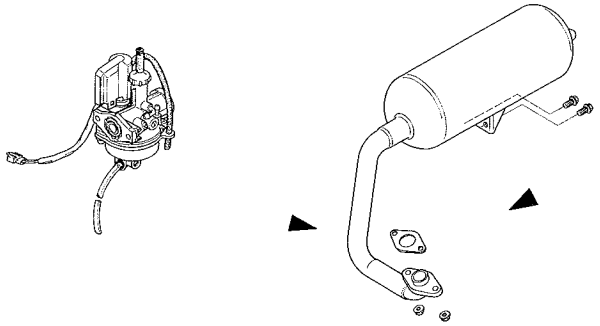		
E-12. エアクリーナー		
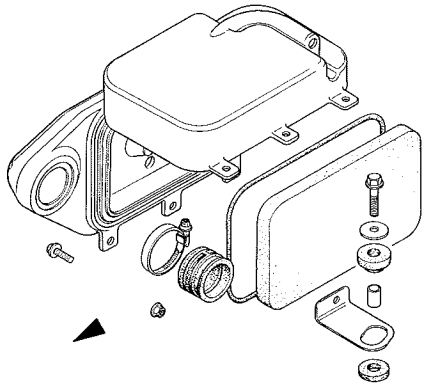		

F フレームグループ目次（MC-1、K-1）

F-1. ヘッドランプ

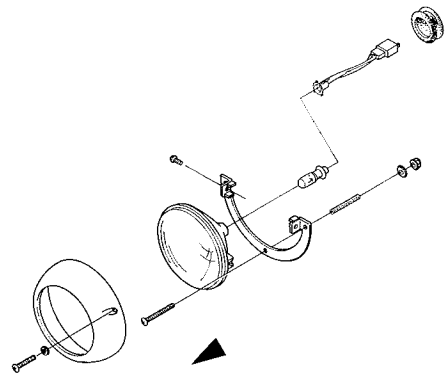

F-2. アッパーボディ

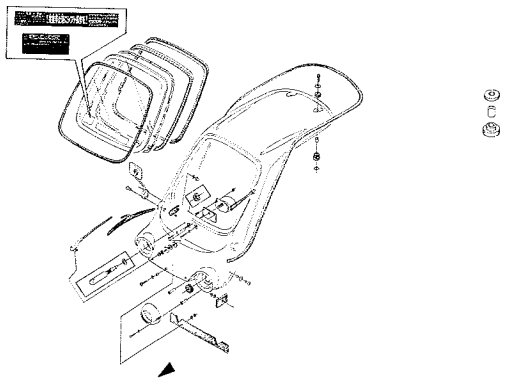

F-3. インストステー・ルーフガイド

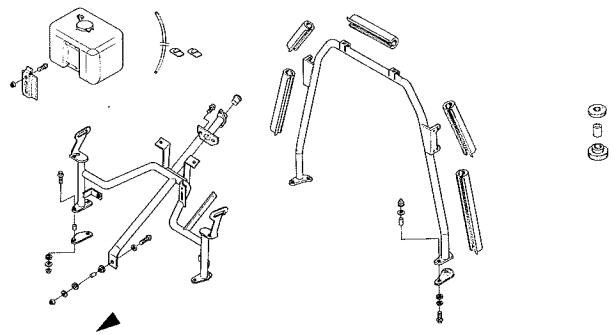

F-4. セレクトレバー

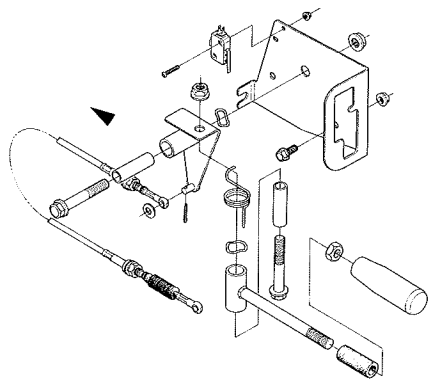

F-5. インストスイッチ

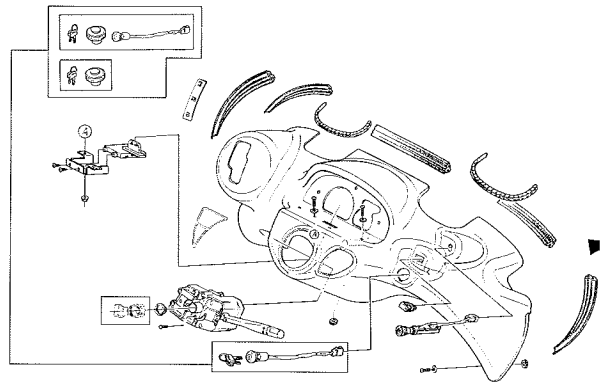

F-6. スピードメーター・スピードメーターギヤ

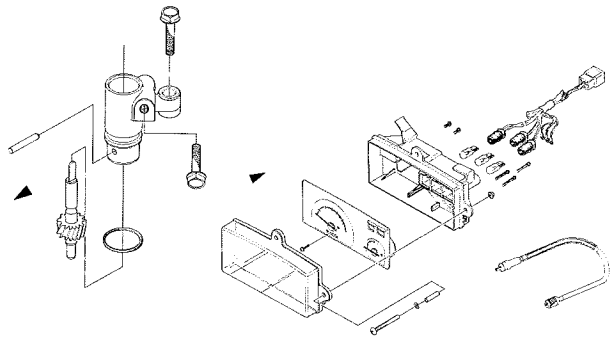

F-7. アンダーボディ

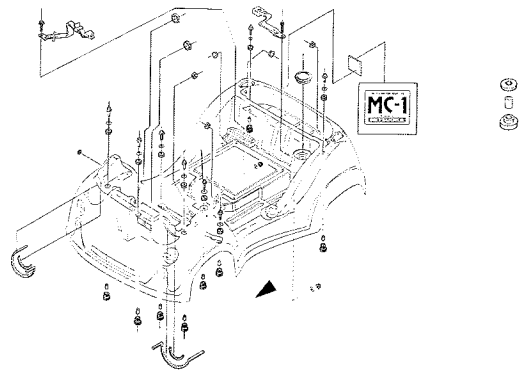

F-8. シート

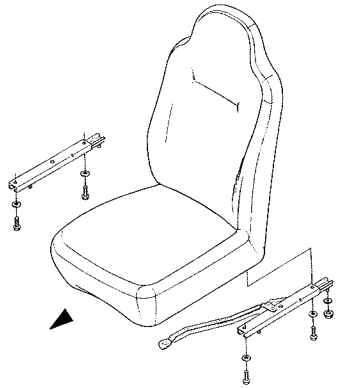

F-9. ライセンスランプ・バックランプ

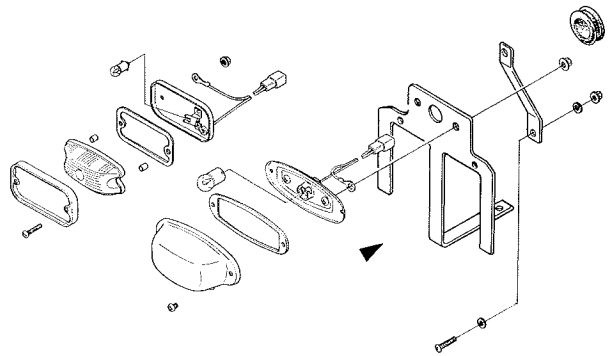

F フレームグループ目次（MC-1、K-1）

F-10. ステアリングホイール・ステアリングギヤボックス	F-13. フューエルタンク・フューエルポンプ・オイルタンク	F-16. ブレーキパイプ・ホース
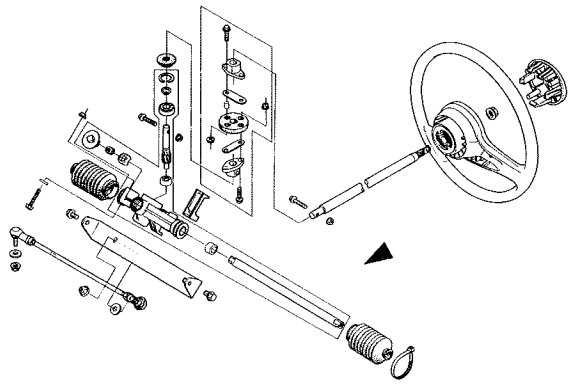	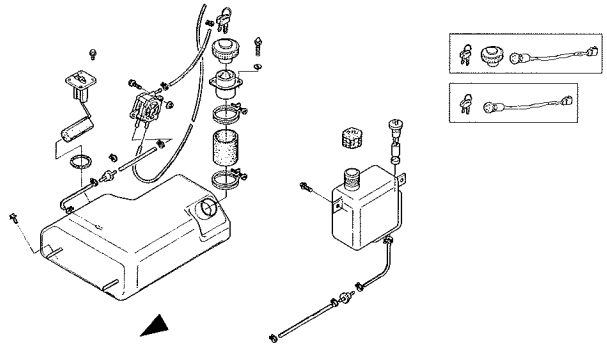	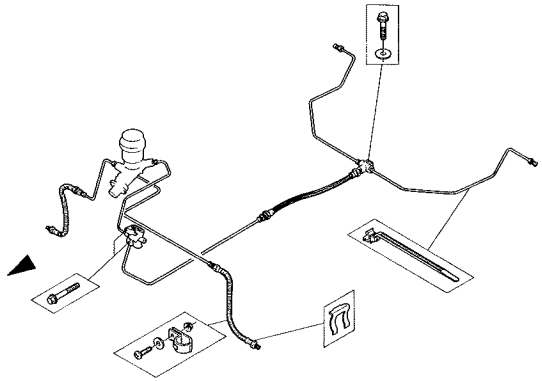
F-11. フロントサスペンションアーム	**F-14. ワイヤーハーネス・電装**	**F-17. パーキングブレーキ**
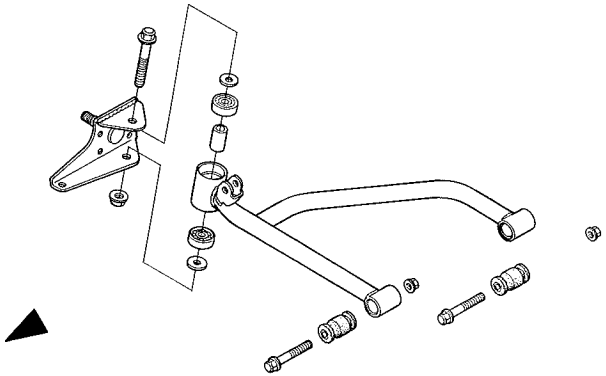	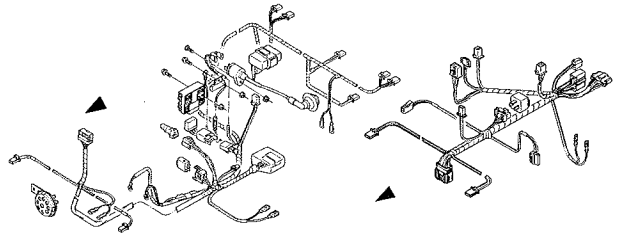	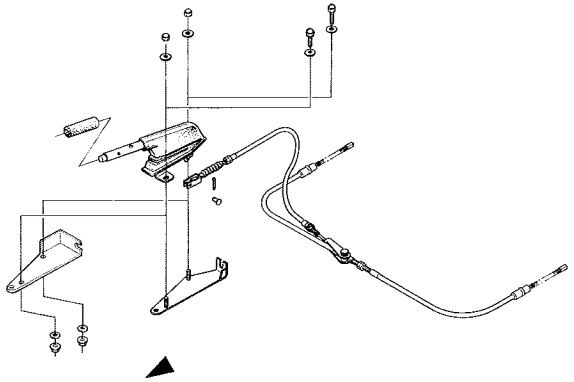
F-12. フレーム・リヤサスペンションアーム	**F-15. マスターシリンダー・ペダル**	**F-18. フロントブレーキ**
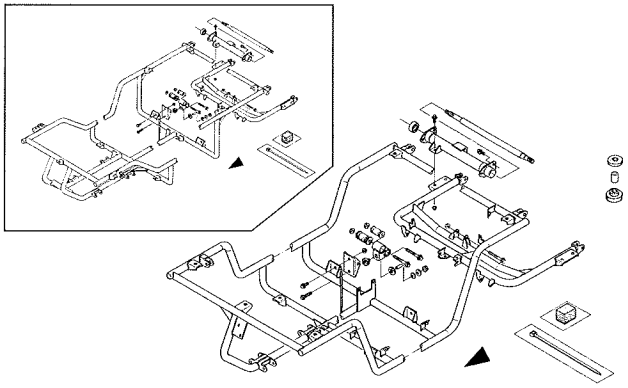	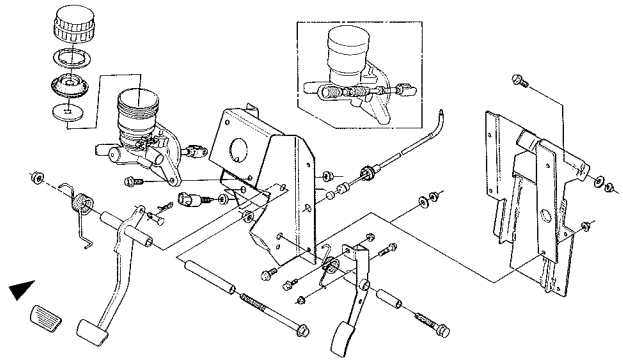	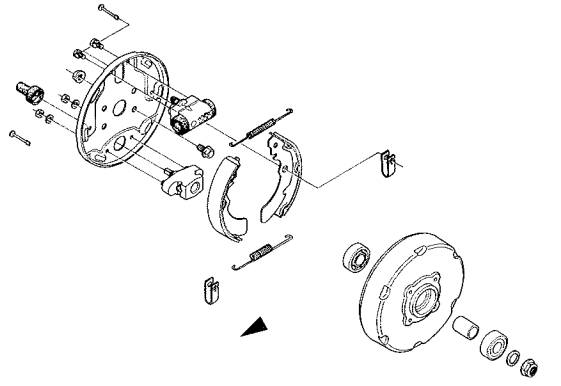

F フレームグループ目次（MC-1、K-1）

F-19. リヤブレーキ	F-22. リヤランプ類・リヤリフレクター	
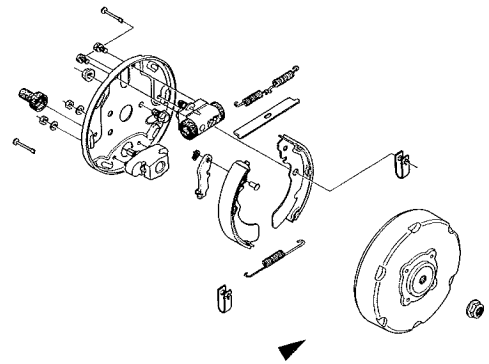	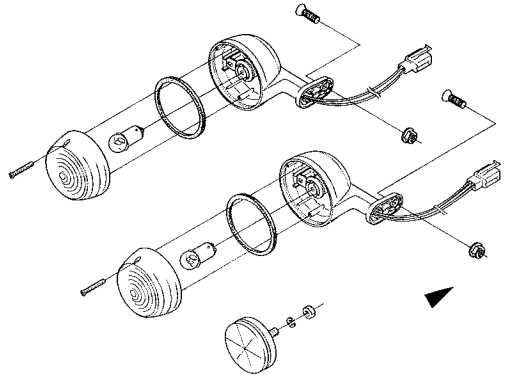	
F-20. クッション	**F-23. フロントターンシグナル・フロントリフレクター**	
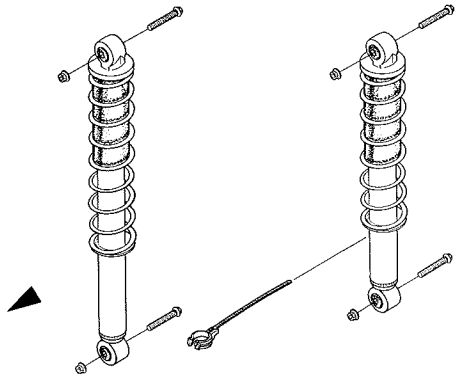	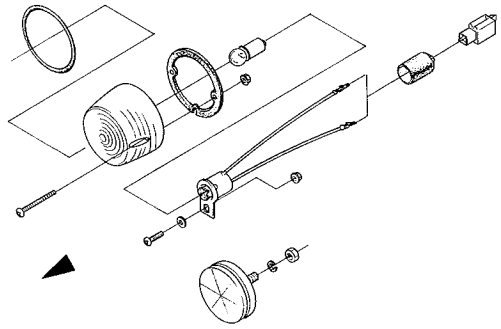	
F-21. タイヤ・ホイール	**F-24. メンテナンスハッチ・バッテリー**	
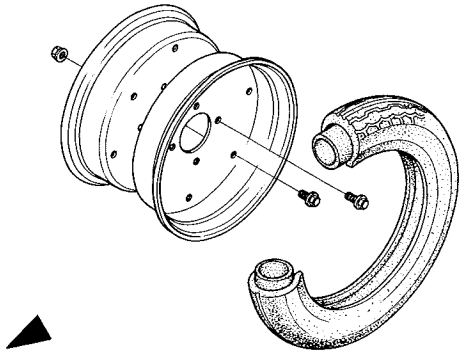	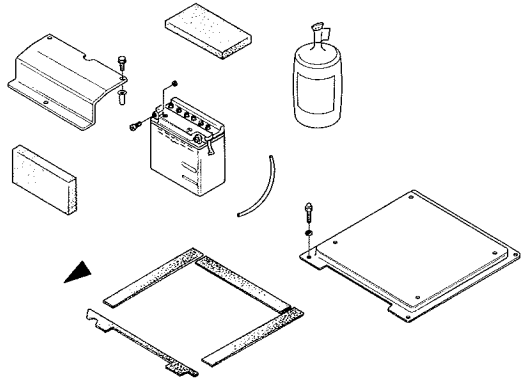	

f フレームグループ目次（K-2）

f-1. ヘッドランプ	f-4. コンビネーションスイッチ・コラムカバー	f-7. バスタブユニット取付
※F-1参照	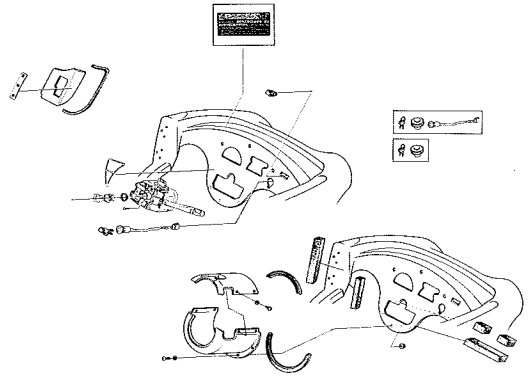	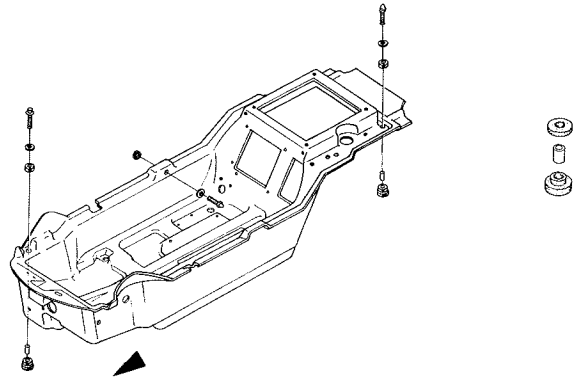
f-2. インストステー	f-5. スピードメーター・スピードメーターギヤ	f-8. シート
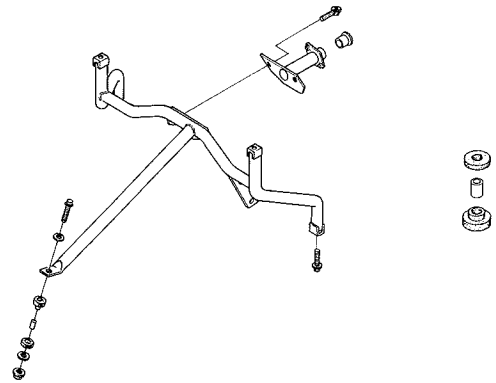	※F-6参照	※F-8参照
f-3. セレクトレバー	f-6. グロメット・フューエルタンクボックス	f-9. ライセンスランプ・バックランプ
※F-4参照	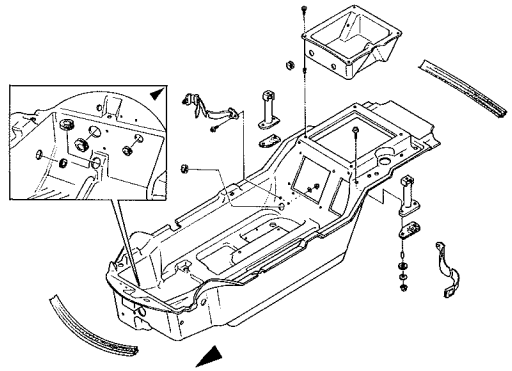	※F-9参照

f フレームグループ目次（K-2）

f-10. ステアリングホイール・ステアリングギヤボックス	f-13. フューエルタンク・オイルタンク	f-16. ブレーキパイプ・ホース
※F-10参照	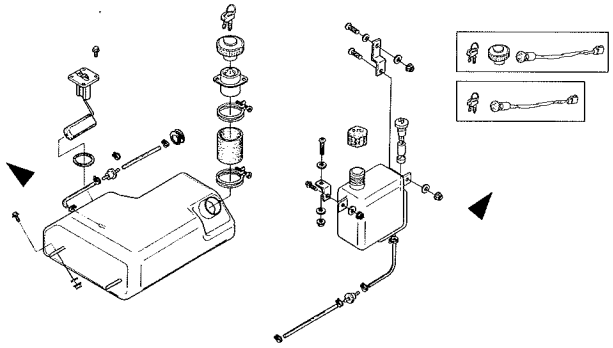	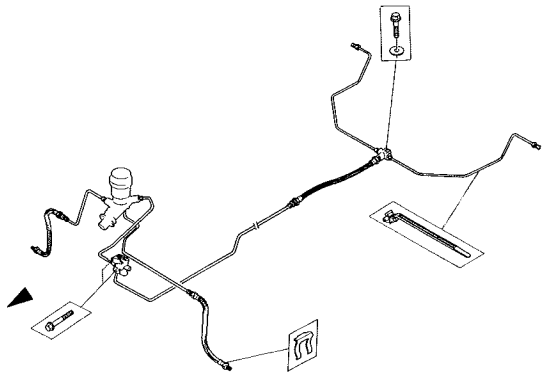
f-11. フロントサスペンションアーム	f-14. ワイヤーハーネス・電装	f-17. パーキングブレーキ
※F-11参照	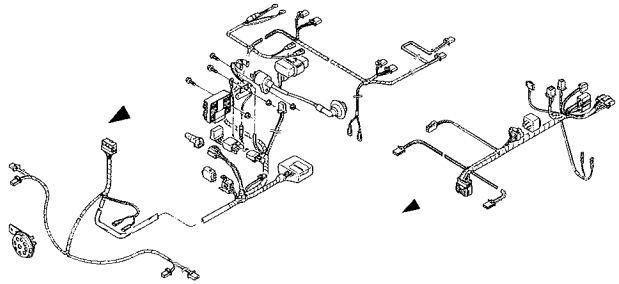	※F-17参照
f-12. フレーム・リヤサスペンションアーム	f-15. マスターシリンダー・ペダル	f-18. フロントブレーキ
※F-12参照	※F-15参照	※F-18参照

f フレームグループ目次（K-2）

f-19. リヤブレーキ	f-22. リヤランプ類・リヤリフレクター	f-25. ボディ
※F-19参照	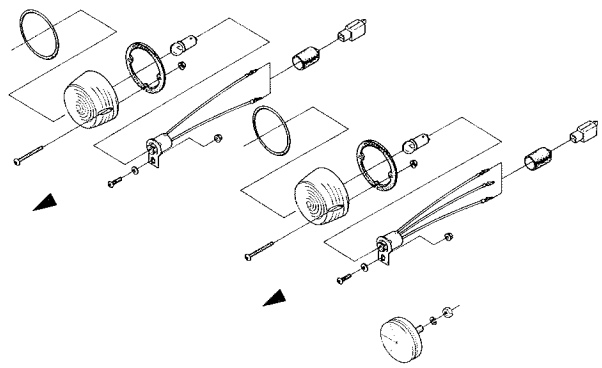	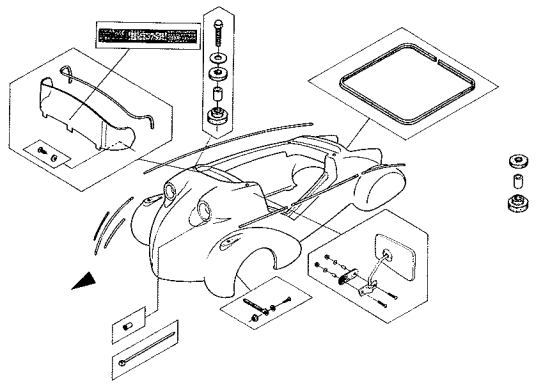
f-20. クッション	f-23. フロントフラッシャ・フロントリフレクター	f-26. ドア
※F-20参照	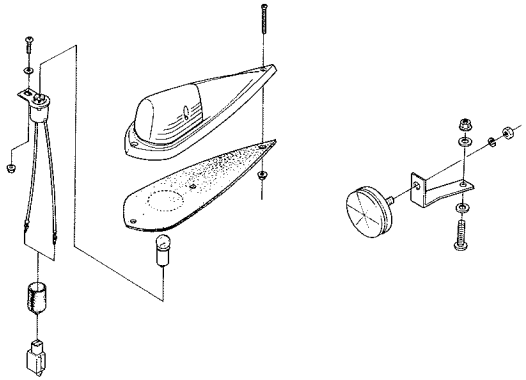	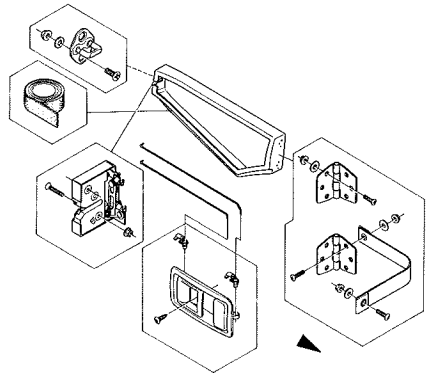
f-21. タイヤ・ホイール	f-24. メンテナンスハッチ・バッテリー	f-27. ドアトリム・トリムベース
※F-21参照	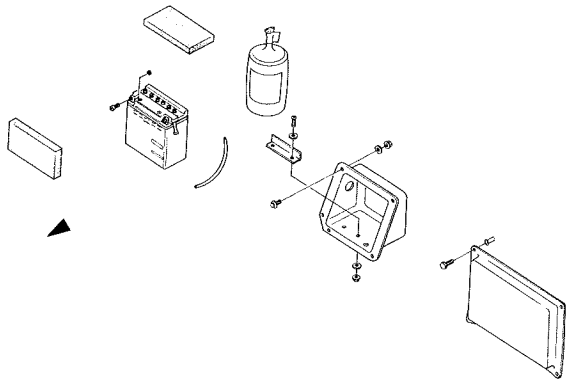	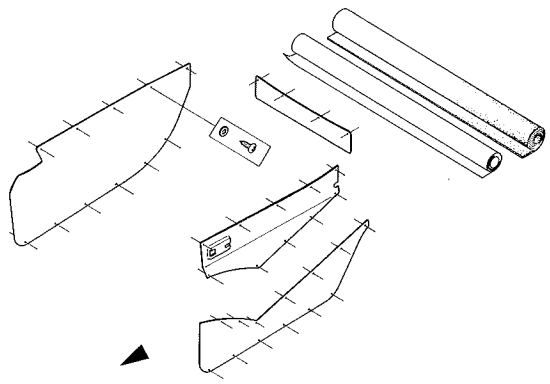

f フレームグループ目次（K-2）

f-28. ボディロアステー		
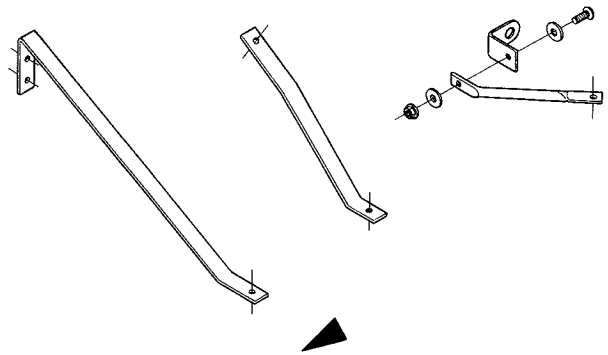		
f-29. リヤハッチ		
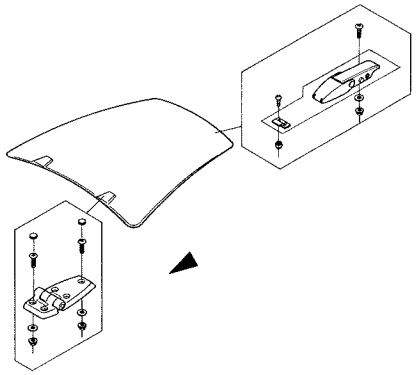		
f-30. ポジションランプユニット		
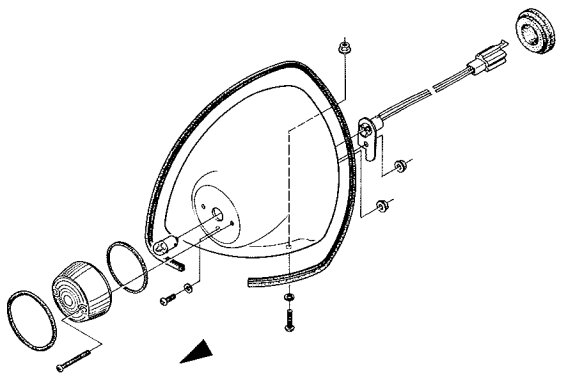		

E-1　クーリングファンカバー

商品代合計￥1,000以上（税抜き）のご注文は送料無料です（運賃別途を除く）。　表示価格は１個当りの価格です。　価格・仕様は予告なしに変更する場合がございます。

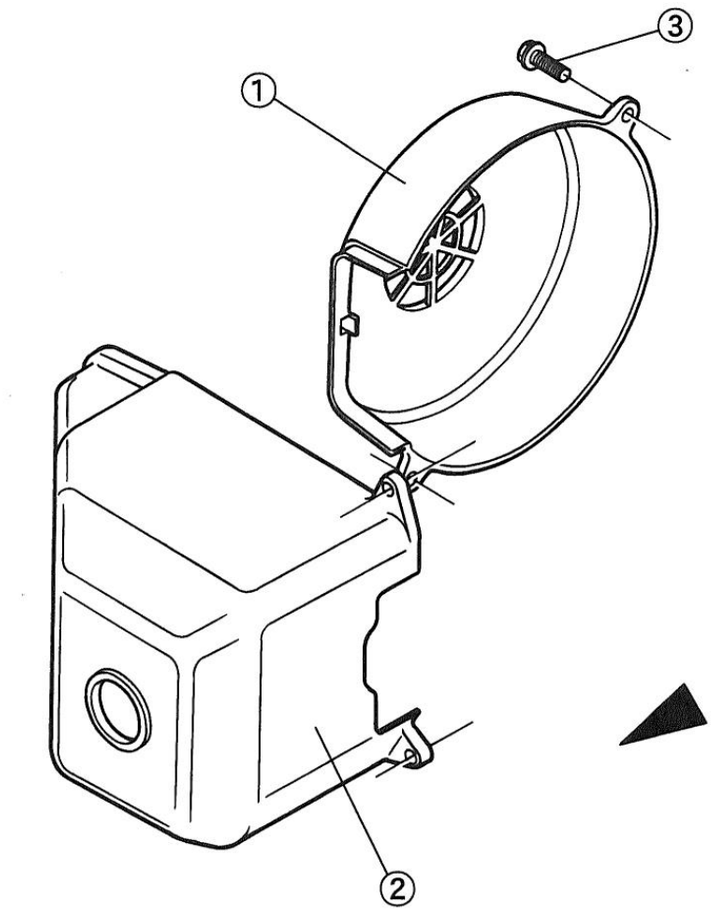

NO.	コード番号	部品名称	組立説明書での名称（キットカー）	数量（1台）	運賃	希望小売価格【単価】税抜き（税込）	備考
1	19211 - MC1 - 000	ファンカバー	クーリングファンカバー	1		¥3,953 （税込4,348 円）	
2	19212 - MC1 - 000	シリンダーカバー	シリンダーカバー	1		¥4,263 （税込4,689 円）	
3	-	ﾎﾞﾙﾄＭ６×１．０（Ｌ＝２０）	Ｍ６ー２０フランジボルト	4		¥60 （税込66 円）	

E-2　シリンダー・シリンダーヘッド

商品代合計￥1,000以上（税抜き）のご注文は送料無料です（運賃別途を除く）。　表示価格は１個当りの価格です。　価格・仕様は予告なしに変更する場合がございます。

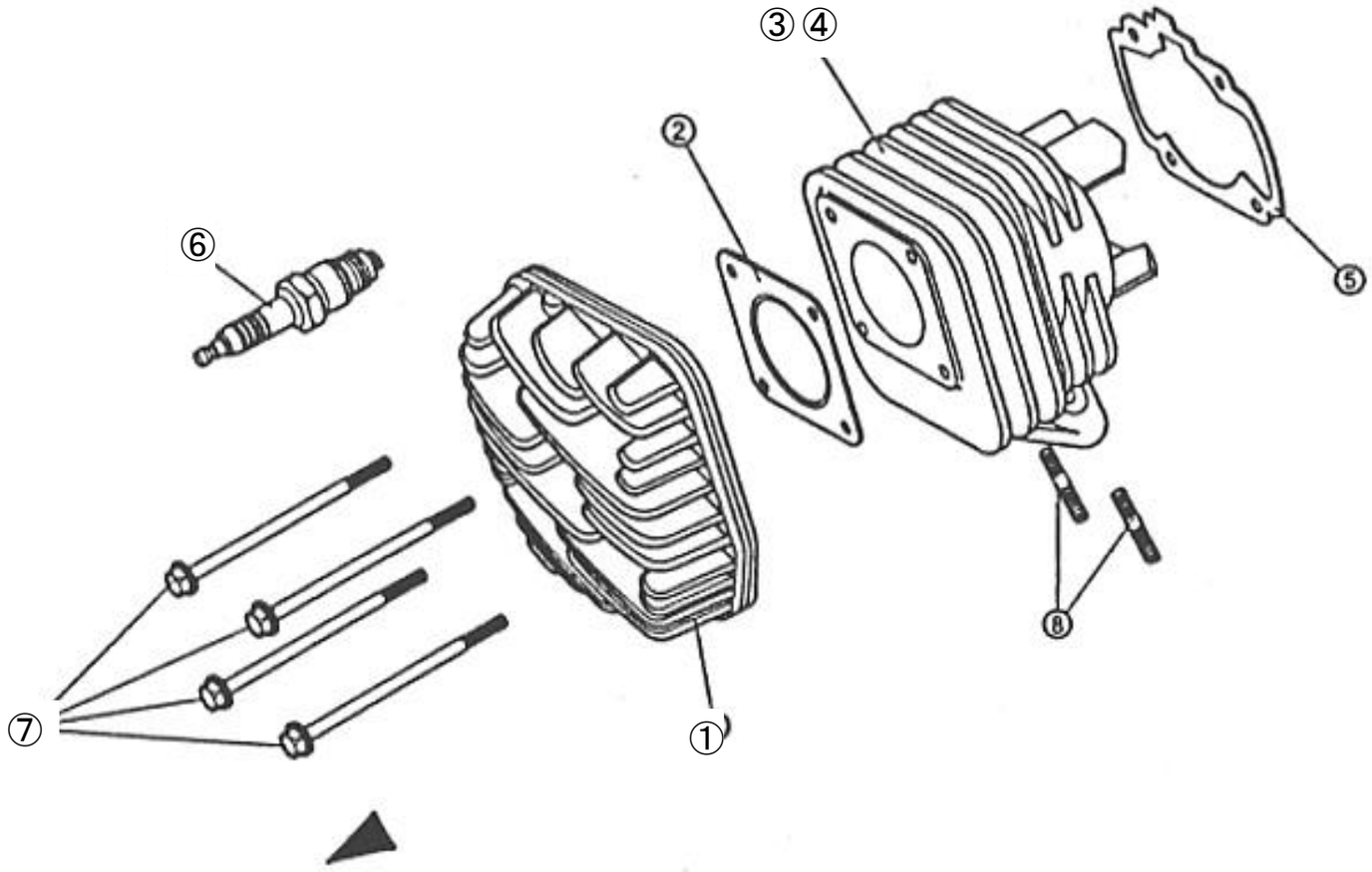

NO.	コード番号	部品名称	組立説明書での名称（キットカー）	数量(1台)	運賃	希望小売価格【単価】税抜き（税込）	備考
1	11111 - MC1 - 000	シリンダーヘッド	シリンダーヘッド	1		¥8,467 （税込9,314 円）	
2	11191 - MC1 - 000	シリンダーヘッドガスケット	シリンダーヘッドガスケット	1		¥685 （税込754 円）	
3	12111 - MC1 - 000	シリンダー	シリンダー	1		¥24,847 （税込27,332 円）	フレーム号機　：～MC1F-000817迄 or ～KT1F-000712迄
4	12111 - MC1 - 100	シリンダー	シリンダー	1		¥25,578 （税込28,136 円）	フレーム号機：MC1F-000818～ or KT3F-000254～ or KT1F-000713～
5	12191 - MC1 - 000	シリンダーガスケット	シリンダーガスケット	1		¥529 （税込582 円）	
6	18111 - MC1 - 000	スパークプラグ	スパークプラグ	1		¥2,335 （税込2,569 円）	NGK : BR8HSA
7	-	ボルトＭ６×１．０（Ｌ＝９５）	Ｍ６－９５フランジボルト	4		¥140 （税込154 円）	
8	-	スタッドボルトＭ６×１．０		2		¥60 （税込66 円）	[KIT] シリンダーにCOMP済み

E-3 ジェネレーター

商品代合計￥1,000以上（税抜き）のご注文は送料無料です（運賃別途を除く）。　表示価格は１個当りの価格です。　価格・仕様は予告なしに変更する場合がございます。

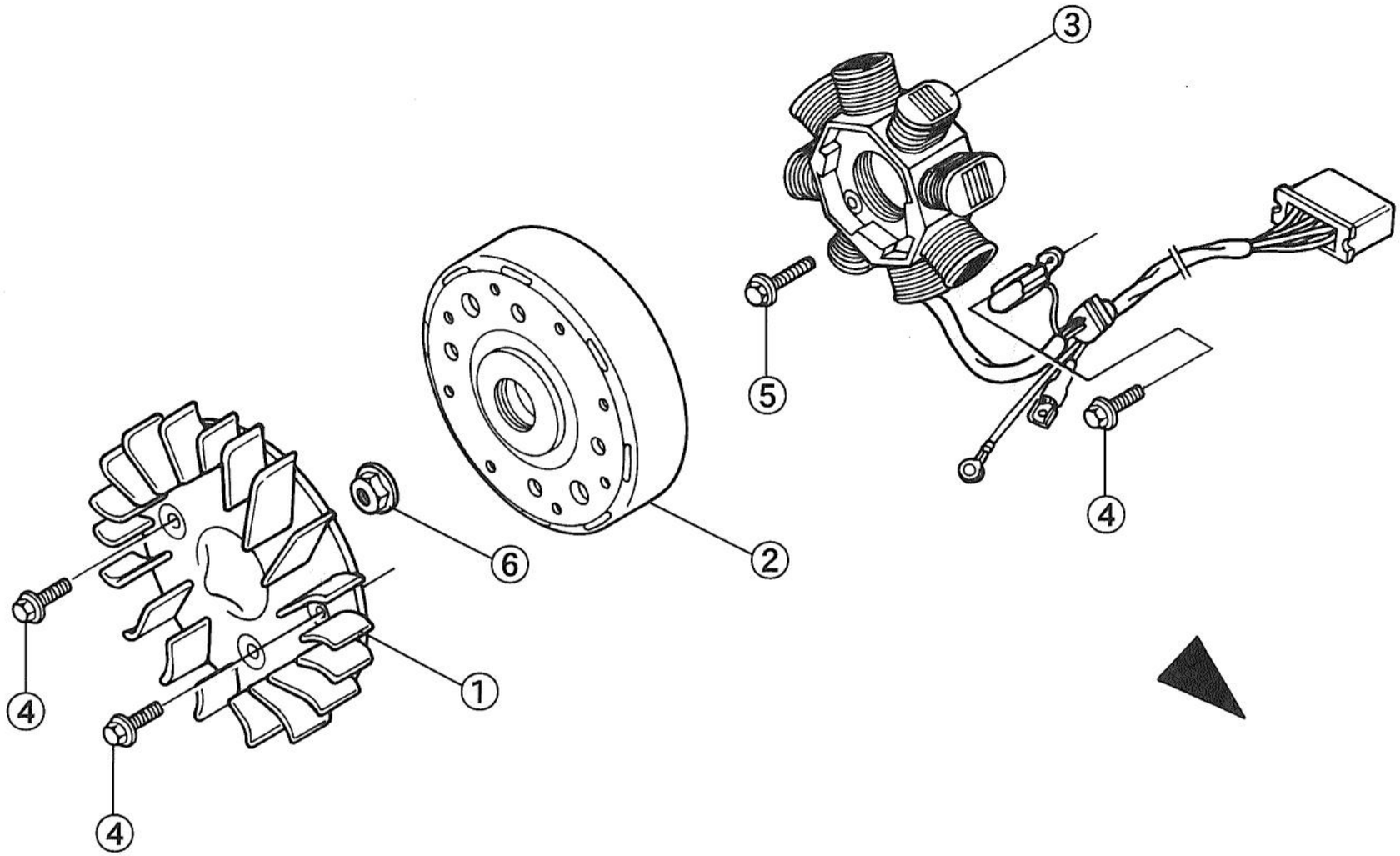

NO.	コード番号	部品名称	組立説明書での名称（キットカー）	数量（1台）	運賃	希望小売価格【単価】税抜き（税込）	備考
1	19111 - MC1 - 000	クーリングファンＣＯＭＰ	クーリングファン	1		¥3,953 （税込4,348 円）	
2	33110 - MC1 - 000	フライホイールＣＯＭＰ	フライホイール	1		¥15,958 （税込17,554 円）	
3	33120 - MC1 - 000	ステーターＣＯＭＰ	ステーター	1		販売終了	
4	-	ボルトＭ６×１．０（ＳＨ・Ｌ＝１２）	Ｍ６－１２ ＳＨ	4		¥40 （税込44 円）	
5	-	ボルトＭ６×１．０（ＳＨ・Ｌ＝１８）	Ｍ６－１８ ＳＨ	2		¥40 （税込44 円）	
6	-	ナットＭ１０×１．２５	Ｍ１０フランジナット	1		¥40 （税込44 円）	

E-4　スターティングモーター

商品代合計￥1,000以上（税抜き）のご注文は送料無料です（運賃別途を除く）。　表示価格は１個当りの価格です。　価格・仕様は予告なしに変更する場合がございます。

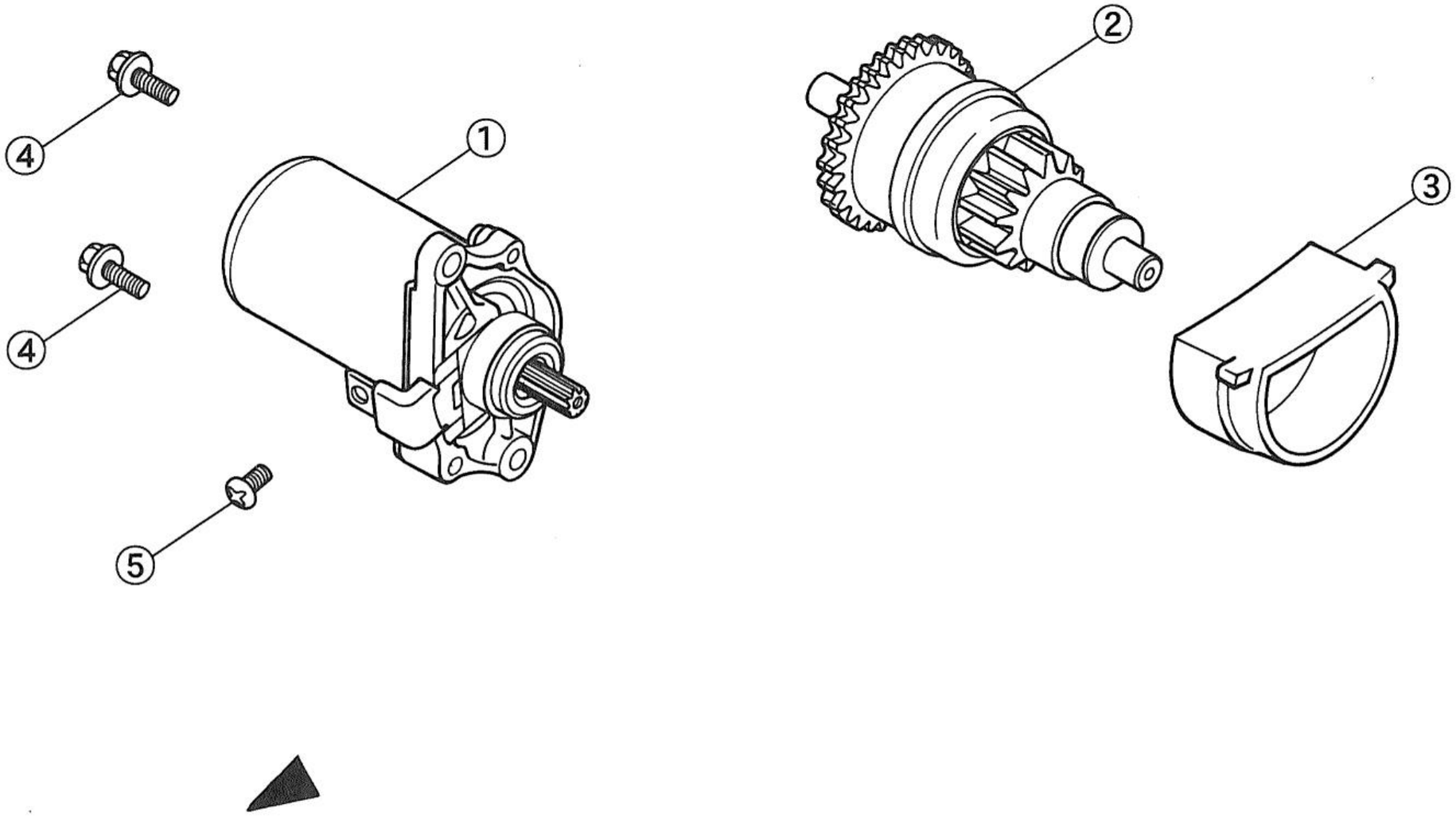

NO.	コード番号	部品名称	組立説明書での名称（キットカー）	数量（1台）	運賃	希望小売価格【単価】税抜き（税込）	備考
1	33410 - MC1 - 000	スターティングモーターユニット	スターターモーター	1		¥19,955 (税込21,951 円)	
2	33420 - MC1 - 000	ギヤシャフトＡＳＳＹ	ギヤシャフトＡＳＳＹ	1		¥13,781 (税込15,159 円)	
3	33440 - MC1 - 000A	スターターピニオンホルダーＣＯＭＰ	スターターピニオンホルダー	1		¥2,582 (税込2,840 円)	
4	-	ボルトＭ６×１．０（ＳＨ・Ｌ＝１８）	Ｍ６－１８ ＳＨ	2		¥40 (税込44 円)	
5	-	ナベビスＭ４×０．７（Ｌ＝５）	Ｍ４－５ナベビス	1		¥20 (税込22 円)	

E-5　Lサイドカバー・オイルポンプ

商品代合計￥1,000以上（税抜き）のご注文は送料無料です（運賃別途を除く）。　表示価格は１個当りの価格です。　価格・仕様は予告なしに変更する場合がございます。

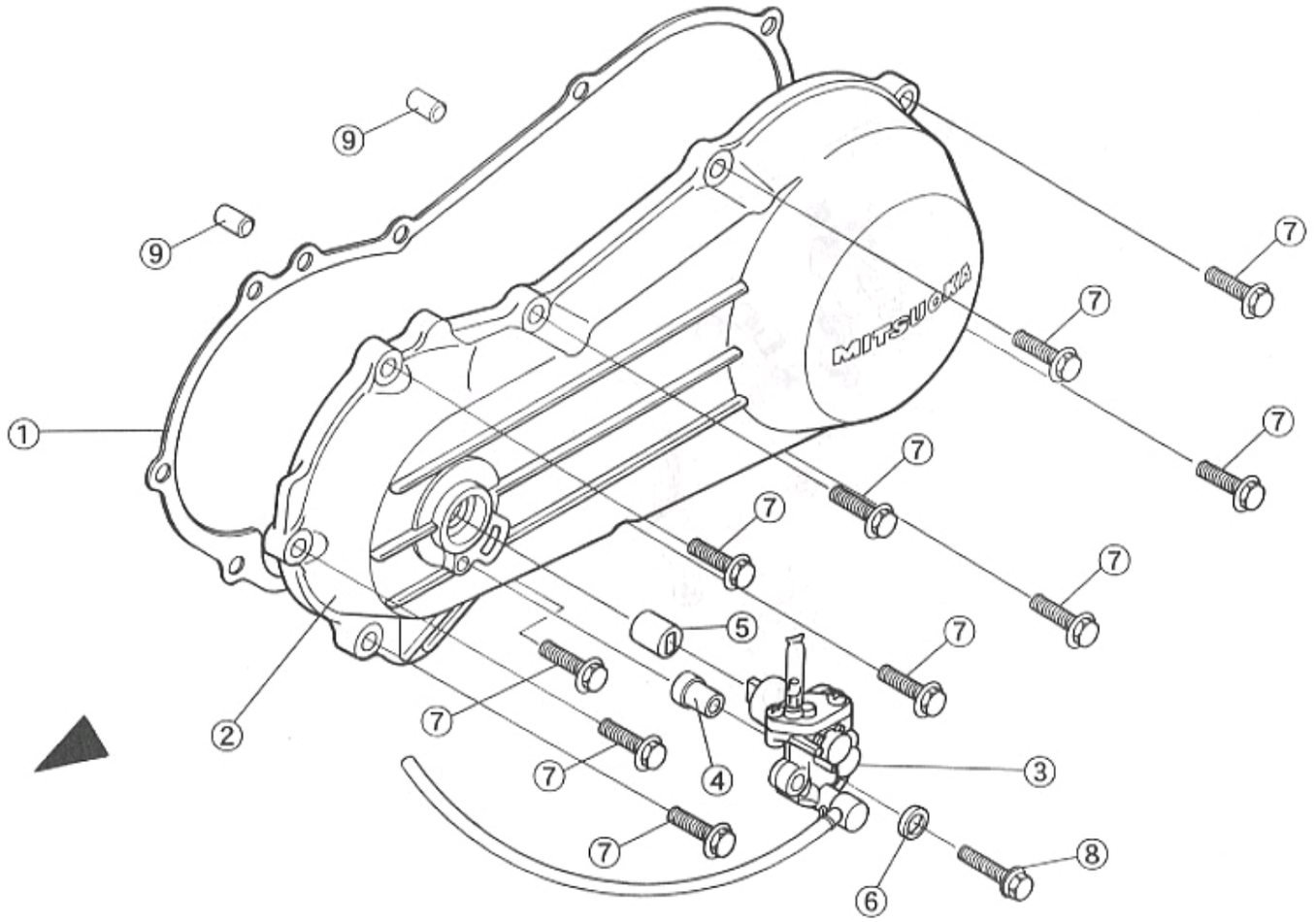

NO.	コード番号	部品名称	組立説明書での名称（キットカー）	数量（1台）	運賃	希望小売価格【単価】税抜き（税込）	備考
1	12315 - MC1 - 000	Ｌサイドカバーパッキン	Ｌサイドカバーパッキン	1		¥1,089 （税込1,198 円）	
2	13211 - MC1 - 000	Ｌサイドカバー	Ｌサイドカバー	1		¥21,420 （税込23,562 円）	
3	15200 - MC1 - 000	オイルポンプセットＡＳＳＹ	オイルポンプ	1		¥12,531 （税込13,784 円）	
4	15211 - MC1 - 000	オイルポンプカラー		1		¥685 （税込754 円）	
5	15221 - MC1 - 000	オイルポンプドライブジョイント	オイルポンプドライブジョイント	1		¥514 （税込565 円）	
6	15225 - MC1 - 000	ワッシャー（１０．５×１４．５×３）		1		販売終了	
7	-	ボルトＭ６×１．０（Ｌ＝２５）	Ｍ６－２５フランジボルト	10		¥60 （税込66 円）	
8	-	ボルトＭ６×１．０（Ｌ＝３０）	Ｍ６－３０フランジボルト	1		¥70 （税込77 円）	
9	97071 - 08014	ノックピン８×１４	ノックピン（Φ８　Ｌ＝１４）	2		¥86 （税込95 円）	

E-6 ドライブフェイス

商品代合計￥1,000以上（税抜き）のご注文は送料無料です（運賃別途を除く）。　表示価格は１個当りの価格です。　価格・仕様は予告なしに変更する場合がございます。

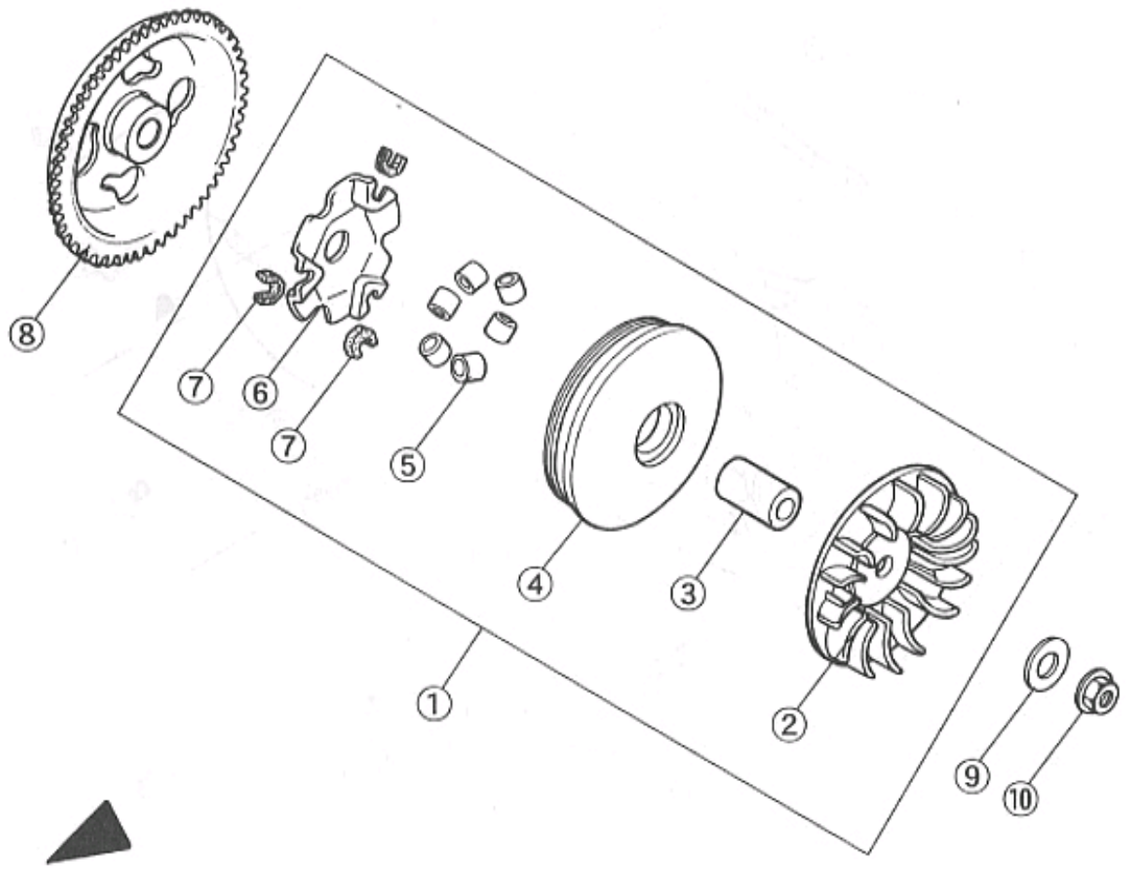

NO.	コード番号	部品名称	組立説明書での名称（キットカー）	数量（1台）	運賃	希望小売価格【単価】税抜き（税込）	備考
1	27110 - MC1 - 000	ドライブプーリーＡＳＳＹ		1		¥18,191 （税込20,010 円）	
2	27111 - MC1 - 000	ドライブフェイス	ドライブフェイス	1		¥5,371 （税込5,908 円）	
3	27121 - MC1 - 000	ドライブフェイスボス	ドライブフェイスボス	1		販売終了	
4	27210 - MC1 - 000	ムーバブルドライブフェイスＣＯＭＰ	ムーバブルドライブフェイス	1		販売終了	
5	27221 - MC1 - 000	ウェイトローラー	ウェイトローラー	6		¥1,987 （税込2,186 円）	[Kit] ムーバブルドライブフェイス内
6	27231 - MC1 - 000	ランププレート		1		販売終了	[Kit] ムーバブルドライブフェイス内
7	27232 - MC1 - 000	スライドピース	スライドピース	3		¥632 （税込695 円）	[Kit] ムーバブルドライブフェイス内
8	33430 - MC1 - 000	スターターギヤＣＯＭＰ	スタータードリブンギヤ	1		¥8,225 （税込9,048 円）	
9	-	プレインワッシャＭ１０（Φ２１）	Ｍ１０ワッシャ（Φ２１）	1		¥30 （税込33 円）	
10	-	ナットＭ１０×１．２５	Ｍ１０フランジナット	1		¥40 （税込44 円）	

E-7 ドリブンフェイス

商品代合計￥1,000以上（税抜き）のご注文は送料無料です（運賃別途を除く）。　表示価格は１個当りの価格です。　価格・仕様は予告なしに変更する場合がございます。

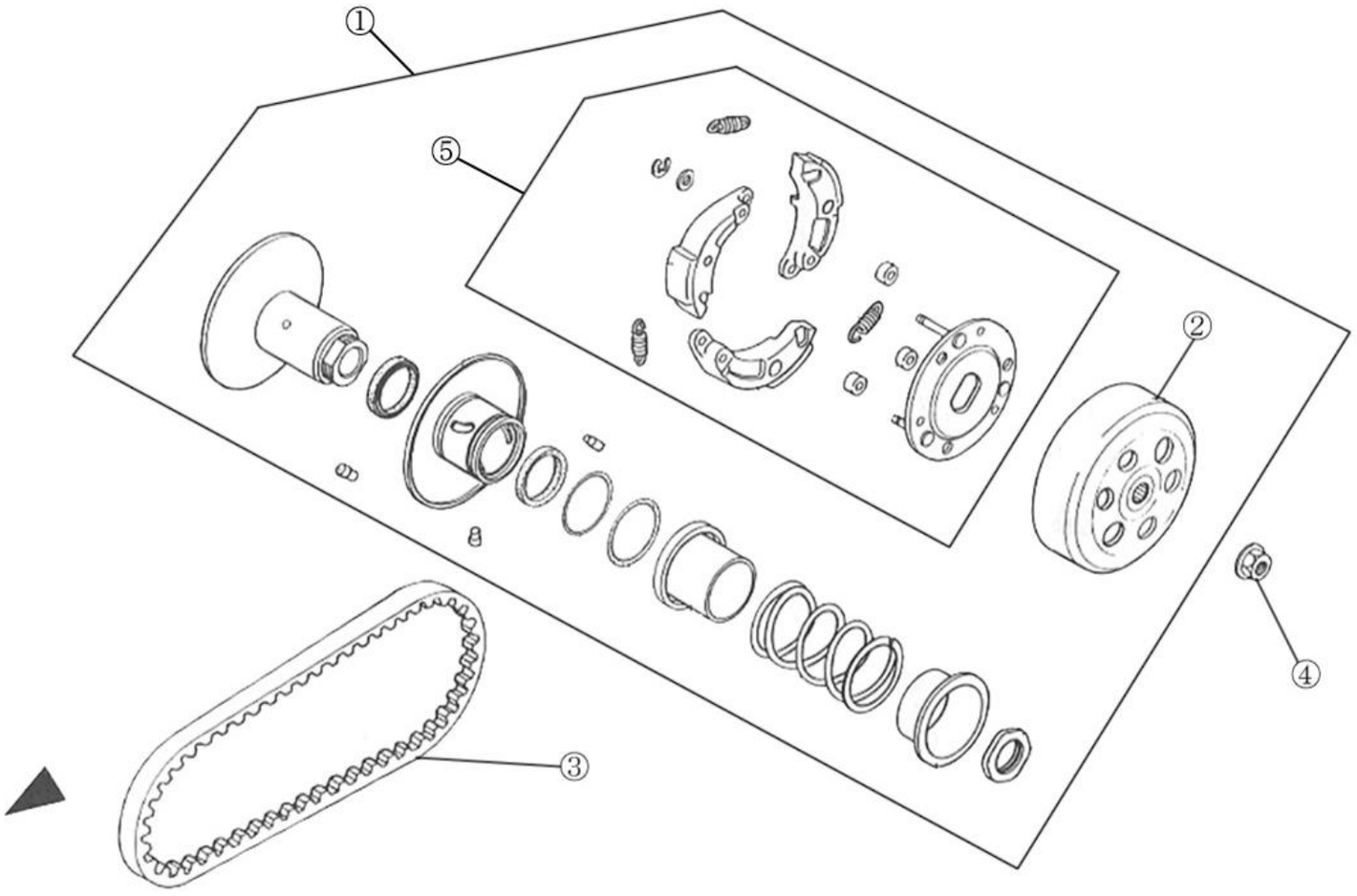

NO.	コード番号	部品名称	組立説明書での名称（キットカー）	数量（1台）	運賃	希望小売価格【単価】税抜き（税込）	備考
1	27300 - MC1 - 001	ドリブンプーリーＡＳＳＹ	（クラッチ／ドリブンプーリー）	1		¥37,913 (税込41,704 円)	[Kit] クラッチ／ドリブンプーリー内
2	23110 - MC1 - 000	クラッチアウター	クラッチアウター	1		¥8,225 (税込9,048 円)	
3	27101 - MC1 - 000	ドライブベルト	ドライブベルト	1		¥6,523 (税込7,175 円)	
4	-	ナットＭ１０×１．２５	Ｍ１０フランジナット	1		¥40 (税込44 円)	
5	23100 - MC1 - 000	クラッチＡＳＳＹ		1		¥11,995 (税込13,195 円)	

E-8 トランスミッション　1枚目/3枚

商品代合計￥1,000以上（税抜き）のご注文は送料無料です（運賃別途を除く）。　表示価格は１個当りの価格です。　価格・仕様は予告なしに変更する場合がございます。

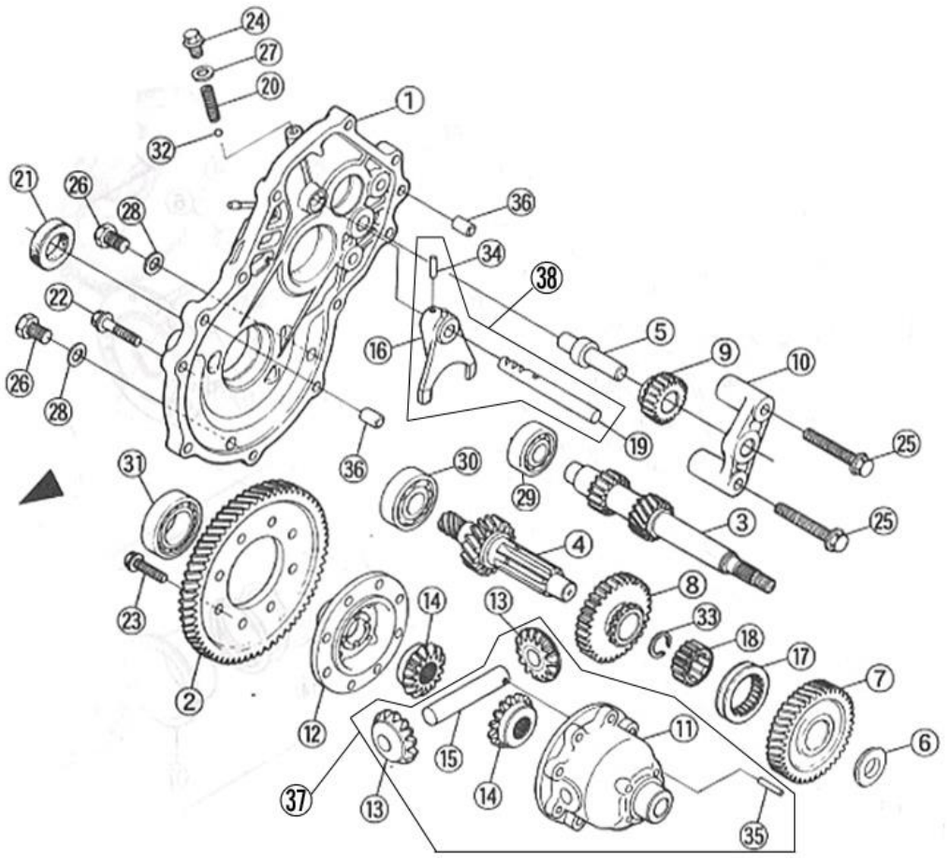

NO.	コード番号	部品名称	組立説明書での名称（キットカー）	数量（1台）	運賃	希望小売価格【単価】税抜き（税込）	備考
1	13111 - MC1 - 000A	Ｒサイドカバー	Ｒサイドカバー	1		¥20,992 (税込23,091 円)	
2	22531 - MC1 - 001	ＦＩＮドリブンギヤ	ファイナルドリブンギヤ	1		¥14,994 (税込16,493 円)	
3	22411 - MC1 - 001	メインシャフト	メインシャフト	1		¥16,922 (税込18,614 円)	
4	22421 - MC1 - 001	カウンターシャフト	カウンターシャフト	1		¥17,325 (税込19,058 円)	
5	22431 - MC1 - 000	ＲＶＳアイドラーシャフト	リバースアイドラギヤシャフト	1		¥4,424 (税込4,866 円)	
6	22441 - MC1 - 000	スラストワッシャー	スラストワッシャー	1		¥706 (税込777 円)	
7	22511 - MC1 - 001	ＦＲＤドリブンギヤ	フォワードドリブンギヤ	1		¥10,996 (税込12,096 円)	
8	22521 - MC1 - 001A	ＲＶＳドリブンギヤ	リバースドリブンギヤ	1		¥9,489 (税込10,438 円)	
9	22522 - MC1 - 001	ＲＶＳアイドラーギヤＣＯＭＰ	リバースアイドラギヤ	1		¥5,025 (税込5,528 円)	
10	22611 - MC1 - 000	ＲＶＳギヤホルダー	リバースギヤホルダー	1		¥5,012 (税込5,513 円)	
11	24111 - MC1 - 000	デフケースＡ		1		¥8,751 (税込9,626 円)	[Kit] デフＳＵＢ　ＡＳＳＹ内
12	24112 - MC1 - 000	デフケースＢ	デフケースＢ	1		¥5,490 (税込6,039 円)	
13	24121 - MC1 - 000	デフピニオンギヤ		2		¥3,438 (税込3,782 円)	[Kit] デフＳＵＢ　ＡＳＳＹ内

E-8 トランスミッション　2枚目/3枚

商品代合計￥1,000以上（税抜き）のご注文は送料無料です（運賃別途を除く）。　表示価格は１個当りの価格です。　価格・仕様は予告なしに変更する場合がございます。

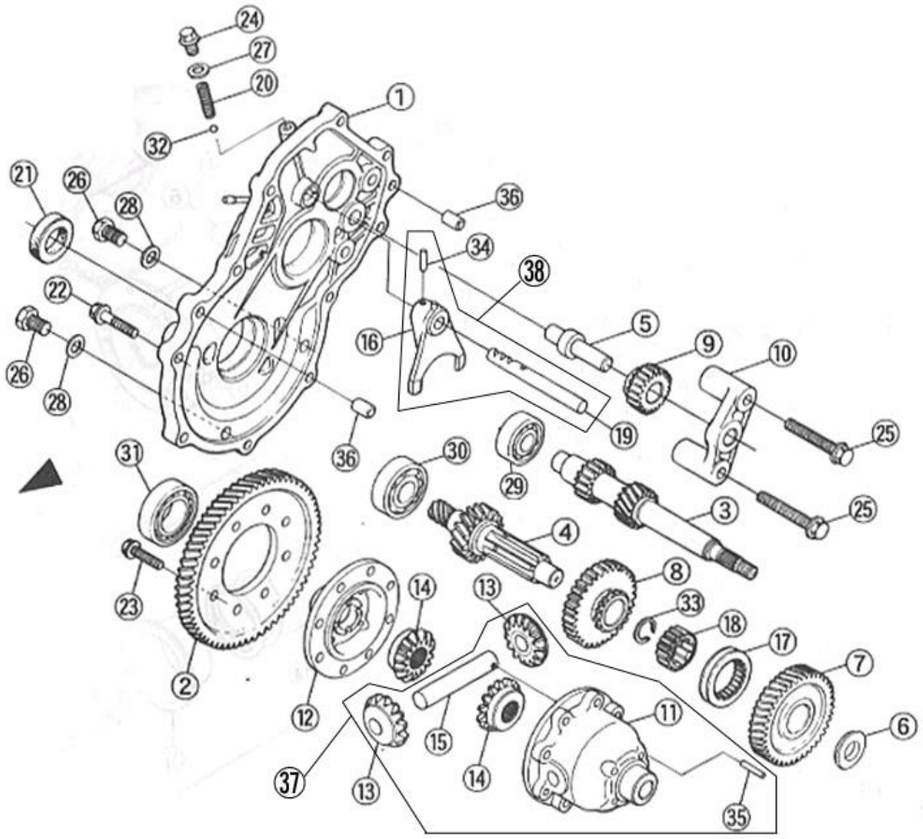

NO.	コード番号	部品名称	組立説明書での名称（キットカー）	数量（1台）	運賃	希望小売価格【単価】税抜き（税込）	備考
14	24131 - MC1 - 000	デフサイドギヤ	デフサイドギヤ	2		¥3,620 (税込3,982 円)	[Kit] デフＳＵＢ　ＡＳＳＹ内(1pc)
15	24141 - MC1 - 000	デフピニオンシャフト		1		¥1,918 (税込2,110 円)	[Kit] デフＳＵＢ　ＡＳＳＹ内
16	25611 - MC1 - 000	シフトフォーク	シフトフォークＡＳＳＹ	1		販売終了	[Kit] シフトフォークＡＳＳＹ内
17	25612 - MC1 - 000	シフトスリーブ	シフトスリーブ	1		¥9,018 (税込9,920 円)	
18	25613 - MC1 - 000	クラッチハブ	クラッチハブ	1		¥2,935 (税込3,229 円)	
19	25621 - MC1 - 000	シフトフォークシャフト		1		販売終了	[Kit] シフトフォークＡＳＳＹ内
20	25631 - MC1 - 000	ロケーティングＳＰＧ	ロケーティングスプリング	1		¥451 (税込496 円)	
21	93004 - MC1 - 000	オイルシール２０×３５×８		1		¥857 (税込943 円)	[Kit] Ｒサイドカバー内
22	-	ボルトＭ６×１．０（Ｌ＝２５）	Ｍ６－２５フランジボルト	10		¥50 (税込55 円)	
23	-	ボルトＭ６×１．０（Ｌ＝２５）	Ｍ６－２５フランジボルト	8		¥50 (税込55 円)	
24	-	ボルトＭ８×１．０（Ｌ＝１５）	Ｍ８－１５フランジボルト	1		¥50 (税込55 円)	
25	-	ボルトＭ８×１．０（Ｌ＝５５）	Ｍ８－５５フランジボルト	2		¥100 (税込110 円)	
26	-	ボルトＭ１０×１．０（Ｌ＝１５）	Ｍ１０－１５フランジボルト	2		¥100 (税込110 円)	

E-8 トランスミッション　3枚目/3枚

商品代合計￥1,000以上（税抜き）のご注文は送料無料です（運賃別途を除く）。　表示価格は１個当りの価格です。　価格・仕様は予告なしに変更する場合がございます。

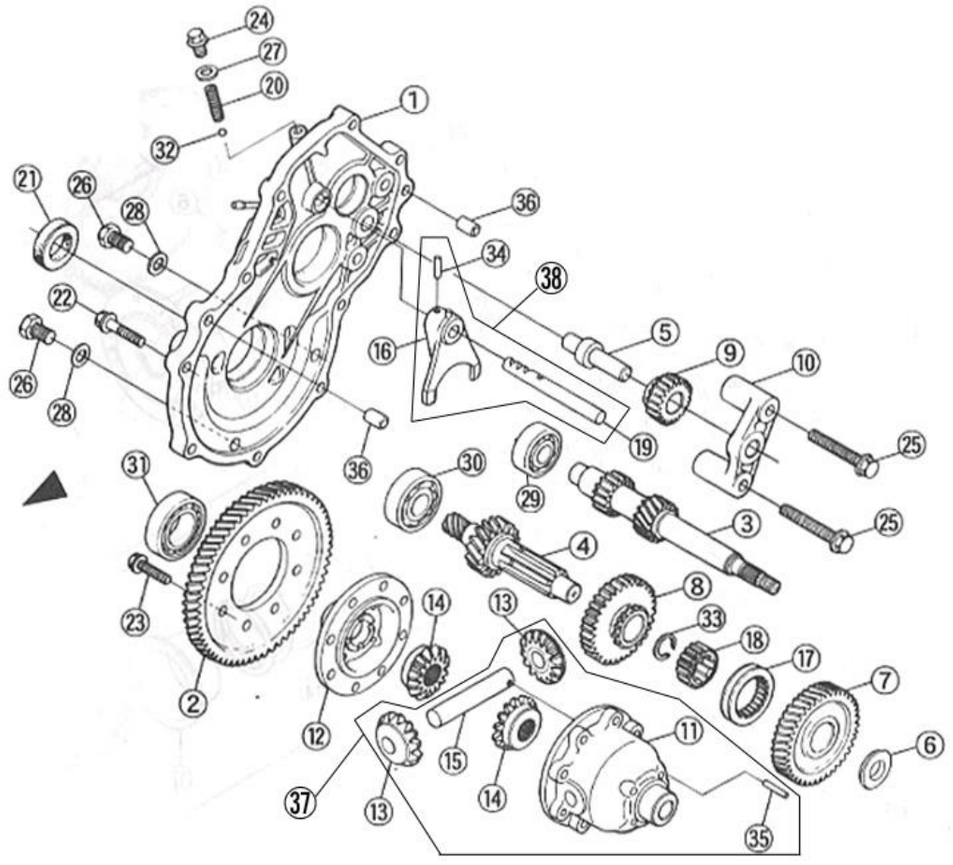

NO.	コード番号	部品名称	組立説明書での名称（キットカー）	数量（1台）	運賃	希望小売価格【単価】税抜き（税込）	備考
27	-	シーリングワッシャ８ＭＭ	Ｍ８シーリングワッシャ	1		¥40 （税込44 円）	
28	-	シーリングワッシャ１０ＭＭ	Ｍ１０シーリングワッシャ	2		¥60 （税込66 円）	
29	95201 - MC1 - 000	ボールＢＲＧ（６２０２）		1		¥1,992 （税込2,191 円）	[Kit] Ｒサイドクランクケース内
30	95203 - MC1 - 000	ボールＢＲＧ（６３０３）		1		¥1,661 （税込1,827 円）	[Kit] Ｒサイドクランクケース内
31	95204 - MC1 - 000	ボールＢＲＧ（６００５）		1		¥2,420 （税込2,662 円）	[Kit] Ｒサイドクランクケース内
32	95911 - MC1 - 000	スチールボール１／４	スチールボール	1		¥161 （税込177 円）	
33	97015 - 20000	サークリップＥＸ２０	サークリップ	1		¥154 （税込169 円）	
34	97061 - 03018	ＳＰＧピン３×１８		1		¥86 （税込95 円）	[Kit] シフトフォークＡＳＳＹ内
35	97061 - 03022	ＳＰＧピン３×２２		1		¥86 （税込95 円）	[Kit] デフＳＵＢ　ＡＳＳＹ内
36	97071 - 08014	ノックピン８×１４	ノックピン（φ８　Ｌ１４）	2		¥86 （税込95 円）	
37	24110 - MC1 - 000A	デフケースASSY		1		¥19,064 （税込20,970 円）	
38	25610 - MC1 - 000A	シフトフォークASSY		1		¥6,083 （税込6,691 円）	

E-9　クランクケース　1枚目/3枚

商品代合計￥1,000以上（税抜き）のご注文は送料無料です（運賃別途を除く）。　表示価格は１個当りの価格です。　価格・仕様は予告なしに変更する場合がございます。

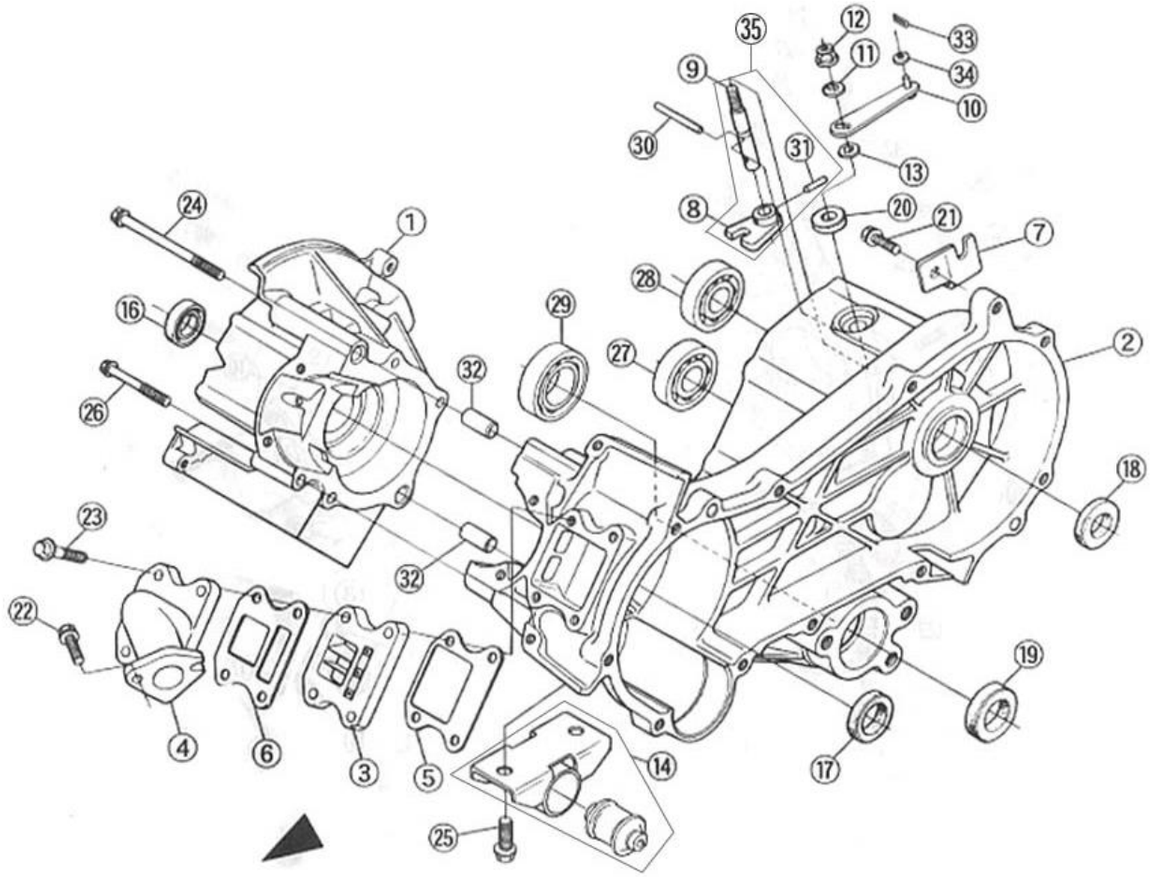

NO.	コード番号	部品名称	組立説明書での名称（キットカー）	数量（1台）	運賃	希望小売価格【単価】税抜き（税込）	備考
1	12211 - MC1 - 000A	Ｒサイドクランクケース	Ｒサイドクランクケース	1		¥24,847 (税込27,332 円)	
2	12311 - MC1 - 000	Ｌサイドクランクケース	Ｌサイドクランクケース	1		¥36,521 (税込40,173 円)	
3	15110 - MC1 - 000	リードバルブＣＯＭＰ	リードバルブ	1		¥3,267 (税込3,594 円)	
4	17111 - MC1 - 000	インレットパイプ	インレットパイプ	1		¥2,935 (税込3,229 円)	
5	17211 - MC1 - 000	インレットパイプガスケットＡ	インレットパイプガスケットＡ	1		¥529 (税込582 円)	
6	17212 - MC1 - 000	インレットパイプガスケットＢ	インレットパイプガスケットＢ	1		¥529 (税込582 円)	
7	25311 - MC1 - 000	チェンジケーブルステー	チェンジケーブルステー	1		¥514 (税込565 円)	
8	25511 - MC1 - 000	シフトレバー	シフトレバーＡＳＳＹ	1		販売終了	[Kit] シフトレバーＡＳＳＹ内
9	25521 - MC1 - 000-IM	シフトレバーシャフト		1		販売終了	[Kit] シフトレバーＡＳＳＹ内
10	25530 - MC1 - IM	シフトアームＣＯＭＰ	シフトアーム	1		¥882 (税込970 円)	
11	-	スプリングワッシャＭ８　（有色）	Ｍ８スプリングワッシャ	1		¥40 (税込44 円)	
12	-	ナットＭ８×１．２５	Ｍ８フランジナット	1		¥40 (税込44 円)	
13	-	歯付座金（内歯）Ｍ８	Ｍ８歯付座金	1		¥30 (税込33 円)	

E-9　クランクケース　2枚目/3枚

商品代合計￥1,000以上（税抜き）のご注文は送料無料です（運賃別途を除く）。　表示価格は１個当りの価格です。　価格・仕様は予告なしに変更する場合がございます。

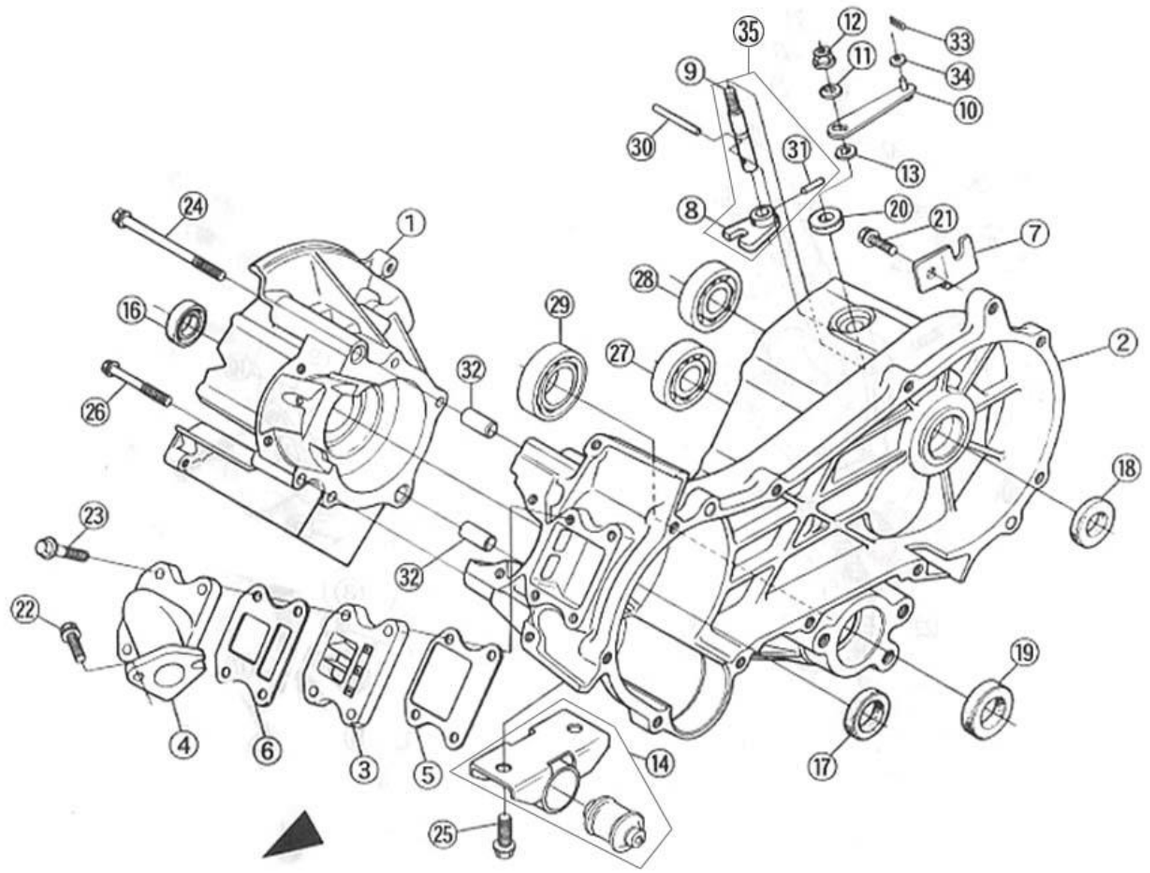

NO.	コード番号	部品名称	組立説明書での名称（キットカー）	数量（1台）	運賃	希望小売価格【単価】税抜き（税込）	備考
14	41220 - MC1 - 000A	エンジンマウントブラケットASSY	エンジンマウントブラケット	1		¥3,170 (税込3,487 円)	[Kit] エンジンマウントブラケット内
16	93001 - MC1 - 000	オイルシール１５×２５．５×７		1		販売終了	[Kit] Ｒサイドクランクケース内
17	93002 - MC1 - 000	オイルシール２０×３１×７		1		販売終了	[Kit] Ｌサイドクランクケース内
18	93003 - MC1 - 000	オイルシール１７×３０×７		1		¥706 (税込777 円)	[Kit] Ｌサイドクランクケース内
19	93004 - MC1 - 000	オイルシール２０×３５×８		1		¥857 (税込943 円)	[Kit] Ｌサイドクランクケース内
20	93005 - MC1 - 000	オイルシール１０×２０×５		1		¥514 (税込565 円)	[Kit] Ｌサイドクランクケース内
21	-	ボルトＭ６×１．０（Ｌ＝１５）	Ｍ６－１５フランジボルト	1		¥40 (税込44 円)	
22	-	ボルトＭ６×１．０（Ｌ＝２０）	Ｍ６－２０フランジボルト	2		¥50 (税込55 円)	
23	-	ボルトＭ６×１．０（Ｌ＝３０）	Ｍ６－３０フランジボルト	4		¥60 (税込66 円)	
24	-	ボルトＭ６×１．０（Ｌ＝８０）	Ｍ６－８０フランジボルト	1		¥120 (税込132 円)	
25	-	ボルトＭ８×１．２５（Ｌ＝２０）	Ｍ８－２０フランジボルト	2		¥60 (税込66 円)	
26	-	ボルトＭ６×１．０（ＳＨ・Ｌ＝４５）	Ｍ６－４５フランジボルト	5		¥70 (税込77 円)	

E-9　クランクケース　3枚目/3枚

商品代合計￥1,000以上（税抜き）のご注文は送料無料です（運賃別途を除く）。　表示価格は１個当りの価格です。　価格・仕様は予告なしに変更する場合がございます。

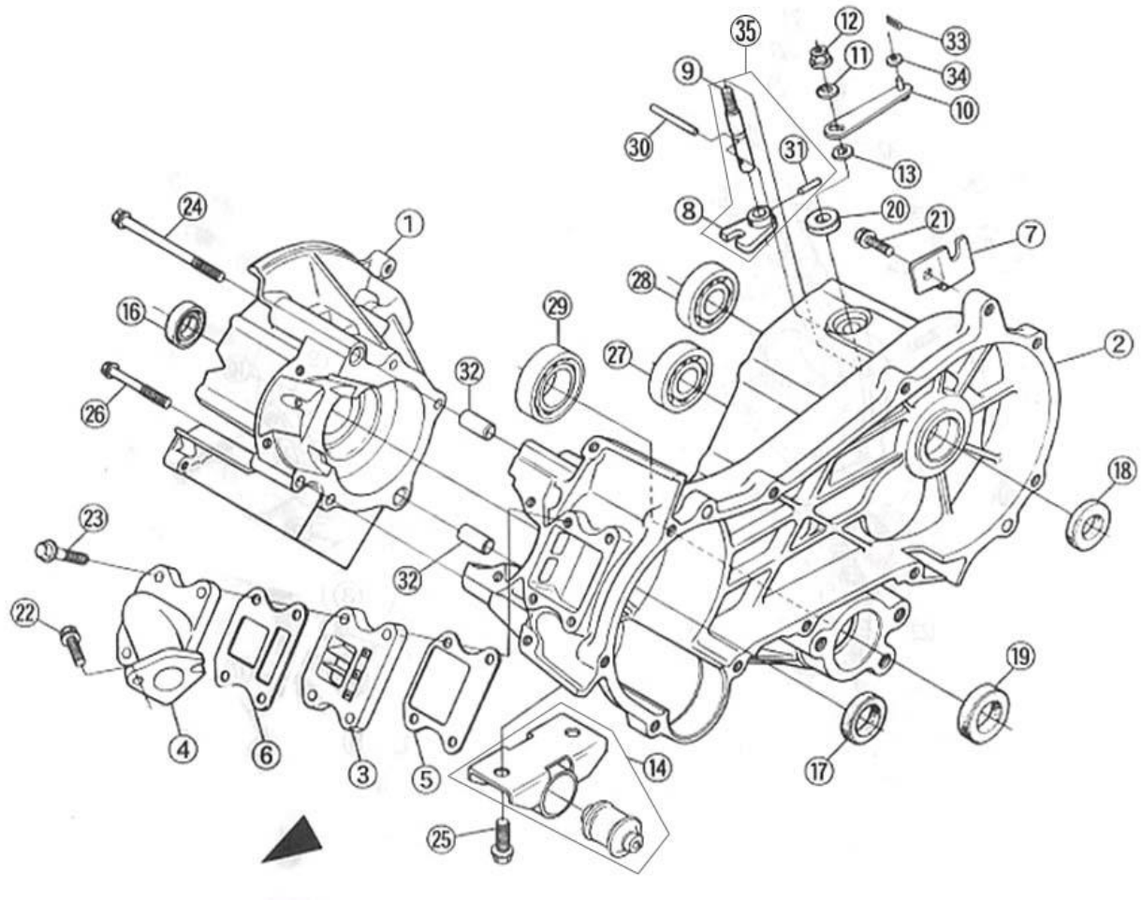

NO.	コード番号	部品名称	組立説明書での名称（キットカー）	数量（1台）	運賃	希望小売価格【単価】税抜き（税込）	備考
27	95201 - MC1 - 000	ボールＢＲＧ（６２０２）		1		¥1,992 (税込2,191 円)	[Kit] Ｌサイドクランクケース内
28	95202 - MC1 - 000	ボールＢＲＧ（６２０３）		1		¥1,661 (税込1,827 円)	[Kit] Ｌサイドクランクケース内
29	95204 - MC1 - 000	ボールＢＲＧ（６００５）		1		¥2,420 (税込2,662 円)	[Kit] Ｌサイドクランクケース内
30	95902 - MC1 - 000	ローラーφ４．５×４４．８	ローラー（φ４．５　Ｌ４４．８）	1		¥161 (税込177 円)	
31	97061 - 03018	ＳＰＧピン３×１８		1		¥86 (税込95 円)	[Kit] シフトレバーＡＳＳＹ内
32	97071 - 10020	ノックピン１０×２０	ノックピン（φ１０　Ｌ１６）	2		¥107 (税込118 円)	
33	97041 - 16016	スプリントピンφ１．６×１６		1		¥86 (税込95 円)	
34	-	プレインワッシャー（黒）Ｍ６（φ１６）	Ｍ６ワッシャ（φ１６）	1		¥30 (税込33 円)	
35	25510 - MC1 - 000A	シフトレバーASSY		1		¥3,246 (税込3,571 円)	

E-10　クランクシャフト・ピストン

商品代合計￥1,000以上（税抜き）のご注文は送料無料です（運賃別途を除く）。　表示価格は１個当りの価格です。　価格・仕様は予告なしに変更する場合がございます。

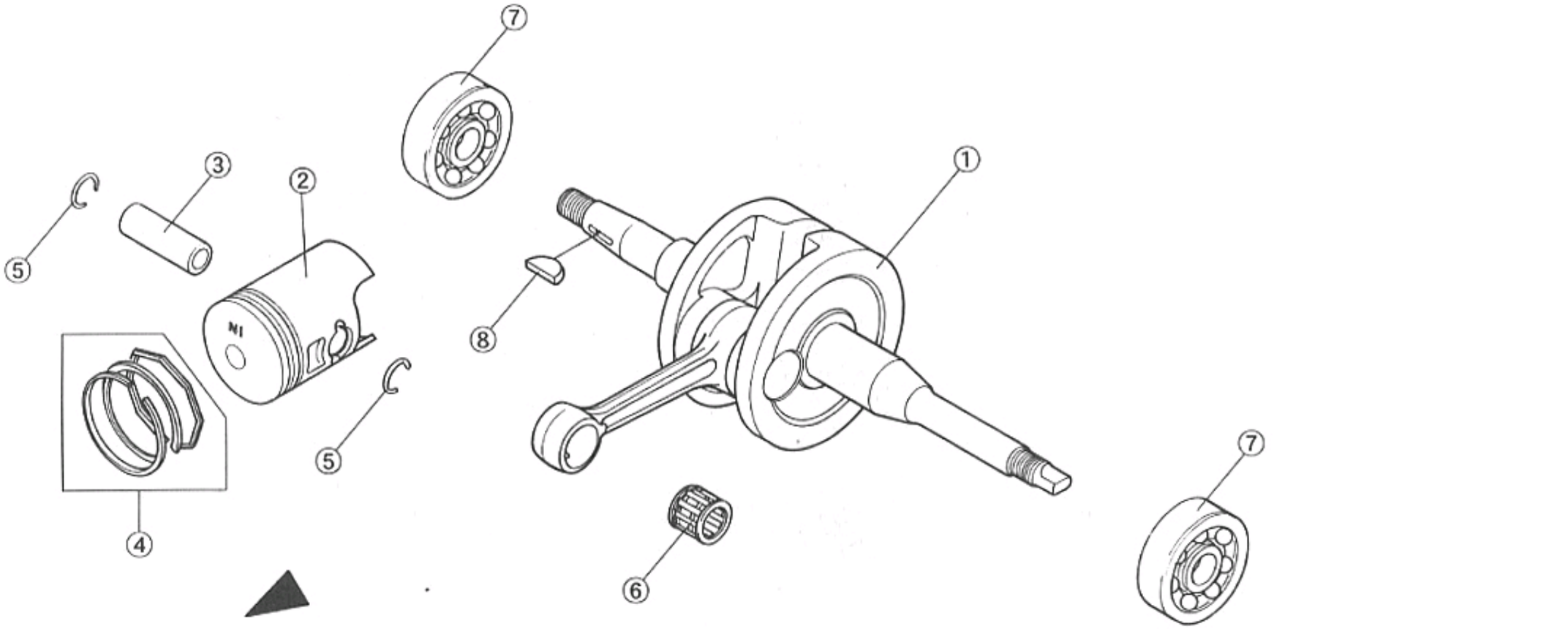

NO.	コード番号	部品名称	組立説明書での名称（キットカー）	数量（1台）	運賃	希望小売価格【単価】税抜き（税込）	備考
1	14100 - MC1 - 000	クランクシャフトＡＳＳＹ	クランクシャフトＡＳＳＹ	1		¥27,011 (税込29,712 円)	
2	14311 - MC1 - 000	ピストン	ピストン	1		¥4,809 (税込5,290 円)	
3	14321 - MC1 - 000	ピストンピン	ピストンピン	1		¥2,956 (税込3,252 円)	
4	14330 - MC1 - 000	ピストンリングセット	ピストンリング／エキスパンダリング	1		¥3,953 (税込4,348 円)	
5	14341 - MC1 - 000	ピストンピンクリップ	ピストンピンクリップ	2		¥278 (税込306 円)	
6	95101 - MC1 - 000	コネクティングロッドスモールエンドＢＲ	コネクティングロッドスモールエンドベアリン	1		¥1,918 (税込2,110 円)	
7	95111 - MC1 - 000	ボールＢＲＧ（６２０４－９ＴＣ４）		2		¥2,420 (税込2,662 円)	[Kit] Ｌサイドクランクケース／Ｒサイドクランクケース
8	97091 - 03010	半月キー３×１０	半月キー	1		¥236 (税込260 円)	

E-11　キャブレター・エキゾーストマフラー

商品代合計￥1,000以上（税抜き）のご注文は送料無料です（運賃別途を除く）。　表示価格は１個当りの価格です。　価格・仕様は予告なしに変更する場合がございます。

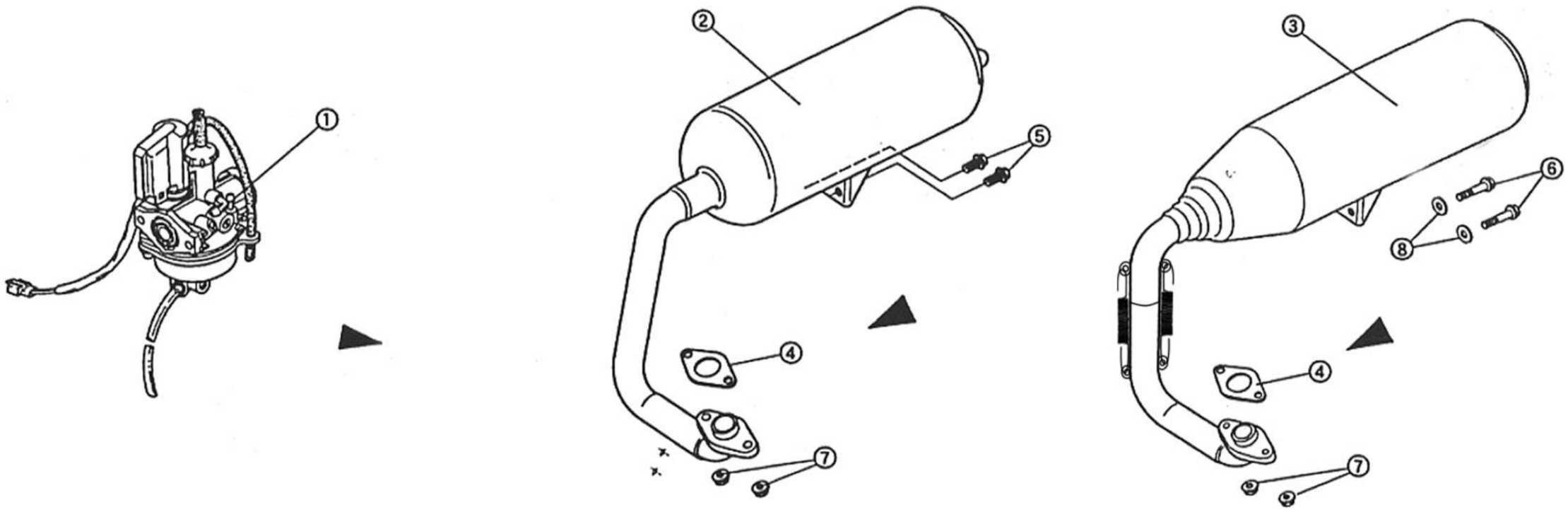

NO.	コード番号	部品名称	組立説明書での名称（キットカー）	数量(1台)	運賃	希望小売価格【単価】税抜き（税込）	備考
1	17010 - MC1 - 000	キャブレターＡＳＳＹ	キャブレター	1		¥22,812 (税込25,093 円)	車台番号により仕様が異なります。
2	18100 - MC1 - 000	エキゾーストマフラーＣＯＭＰ	エキゾーストマフラー	1		販売終了	ﾌﾚｰﾑ号機　コンプリート：～MC1F-000817迄 ｷｯﾄ：～KT1F-000712迄
3	18100 - MC1 - 100-VU	エキゾーストマフラーＣＯＭＰ	エキゾーストマフラー	1		¥48,838 (税込53,722 円)	ﾌﾚｰﾑ号機コンプリート：MC1F-000818～ ：KT3F-000254～ ｷｯﾄ：KT1F-000713～
4	18191 - MC1 - 000	エキゾーストパイプガスケット	エキゾーストパイプガスケット	1		¥685 (税込754 円)	
5	-	ボルトＭ６×１．０（Ｌ＝１５）	Ｍ６－１５フランジボルト	2		¥35 (税込39 円)	ﾌﾚｰﾑ号機　コンプリート：～MC1F-000817迄 ｷｯﾄ：～KT1F-000712迄
6	-	ボルトＭ６×１．０（Ｌ＝３０）半ネジ	Ｍ６－３０フランジボルト	2		¥50 (税込55 円)	ﾌﾚｰﾑ号機　コンプリート：MC1F-000818～ ：KT3F-000254～ ｷｯﾄ：KT1F-000713～
7	-	ナットＭ６×１．０	Ｍ６－１５フランジナット	2		¥25 (税込28 円)	
8	-	プレインワッシャー（黒）Ｍ６（φ１６）	Ｍ６ワッシャ（φ１６）	2		¥25 (税込28 円)	ﾌﾚｰﾑ号機　コンプリート：MC1F-000818～ ：KT3F-000254～ ｷｯﾄ：KT1F-000713～

E-12　エアクリーナー

商品代合計￥1,000以上（税抜き）のご注文は送料無料です（運賃別途を除く）。　表示価格は１個当りの価格です。　価格・仕様は予告なしに変更する場合がございます。

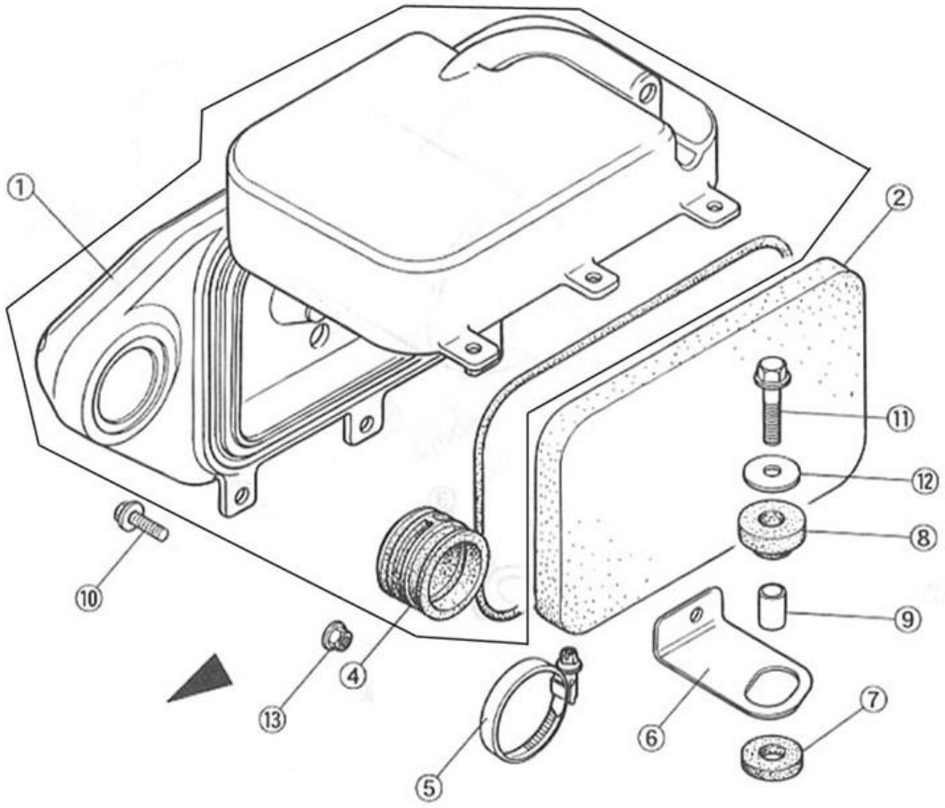

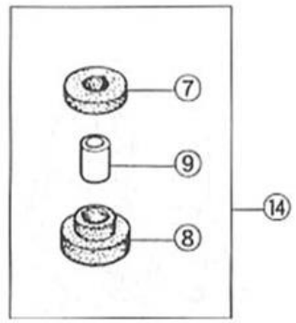

NO.	コード番号	部品名称	組立説明書での名称（キットカー）	数量（1台）	運賃	希望小売価格【単価】税抜き（税込）	備考
1	17501 - MC1 - 000A	エアクリーナーケース　セット	エアクリーナー	1		¥10,282 (税込11,310 円)	[Kit] エアクリーナー内
2	17502 - MC1 - 000	エアクリーナーエレメント		1		¥2,078 (税込2,286 円)	[Kit] エアクリーナー内
4	17515 - MC1 - 000	コネクティングチューブ	コネクティングチューブ	1		¥1,725 (税込1,898 円)	
5	17521 - MC1 - 000	コネクティングチューブバンド	ホースバンド	1		¥685 (税込754 円)	
6	17531 - MC1 - 000	エアクリーナーステー	エアクリーナーステー	1		¥554 (税込609 円)	
7	51111 - MC1 - 000	ボディマウントアッパーラバーＡ	ボディマウントアッパーラバー	1		¥514 (税込565 円)	
8	51112 - MC1 - 000	ボディマウントロアラバーＡ	ボヂマウントロアラバー	1		¥514 (税込565 円)	
9	51113 - MC1 - 000	カラー１７ＭＭ		1		¥685 (税込754 円)	[Kit] ボディマウントロアラバー内
10	-	ボルトＭ６×１．０（Ｌ＝２０）	Ｍ６－２０フランジボルト	3		¥50 (税込55 円)	
11	-	ボルトＭ６×１．０（Ｌ＝３５）	Ｍ８－３５フランジボルト	1		¥80 (税込88 円)	
12	-	プレインワッシャーＭ８　（φ２６）	Ｍ８ワッシャ（φ２６）	1		¥100 (税込110 円)	
13	-	ナットＭ６×１．０	Ｍ６フランジナット	3		¥30 (税込33 円)	
14	95100 - MC1 - 000A	ボディマウントラバーＡセット				販売終了	

F-1　ヘッドランプ

商品代合計￥1,000以上（税抜き）のご注文は送料無料です（運賃別途を除く）。　表示価格は１個当りの価格です。　価格・仕様は予告なしに変更する場合がございます。

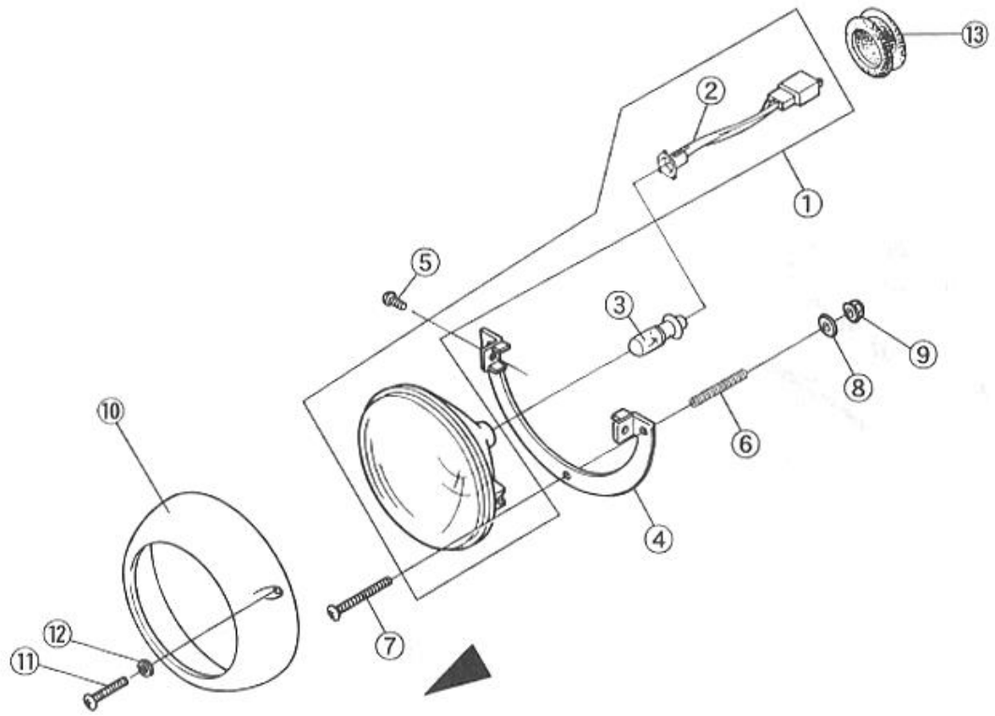

NO.	コード番号	部品名称	組立説明書での名称（キットカー）	数量（1台）	運賃	希望小売価格【単価】税抜き（税込）	備考
1	81110 － MC1 － 000	ヘッドライトＡＳＳＹ	ヘッドランプユニット	2		7,711 円（税込8,482 円）	
2	81112 － MC1 － 000	コードＡＳＳＹ	ヘッドランプソケット	2		1,918 円（税込2,110 円）	
3	81113 － MC1 － 000	ヘッドライトバルブ（１２Ｖ１８Ｗ／１８Ｗ）	ヘッドライトバルブ（１２Ｖ１８Ｗ／１８Ｗ）	2		2,315 円（税込2,547 円）	
4	81121 － MC1 － 000	ヘッドライトステー	ヘッドランプステー	2		販売終了	
5	－	ナベビスＭ５×０．８（Ｌ＝１０）	Ｍ５－１０ナベビス	4		25 円（税込28 円）	
6	81140 － MC1 － 000	ヘッドライトスプリング	ヘッドランプスプリング	6		375 円（税込413 円）	
7	－	トラスビス（黒）Ｍ５×０．８（Ｌ＝４０）	Ｍ５－４０トラスビス	6		50 円（税込55 円）	
8	－	プレインワッシャー（黒）Ｍ５（φ１６）	Ｍ５ワッシャ（φ１６）	6		20 円（税込22 円）	
9	－	ナットＭ５×０．８	Ｍ５フランジナット	6		20 円（税込22 円）	
10	60140 － MC1 － 000	ライトリング	ヘッドランプリング	2		5,077 円（税込5,585 円）	色の指示必要（オプションカラーの場合別料金）
11	－	トラスビス（黒）Ｍ４×０．７（Ｌ＝２０）	Ｍ４－２０トラスビス	4		25 円（税込28 円）	
12	－	プレインワッシャー（黒）Ｍ４（φ１２）	Ｍ４ワッシャ（φ１２）	4		20 円（税込22 円）	
13	82162 － MC1 － 000	グロメット（φ４２）	グロメット（φ４２）	2		231 円（税込254 円）	

F-2　アッパーボディ　1枚目/3枚

商品代合計￥1,000以上（税抜き）のご注文は送料無料です（運賃別途を除く）。　表示価格は１個当りの価格です。　価格・仕様は予告なしに変更する場合がございます。

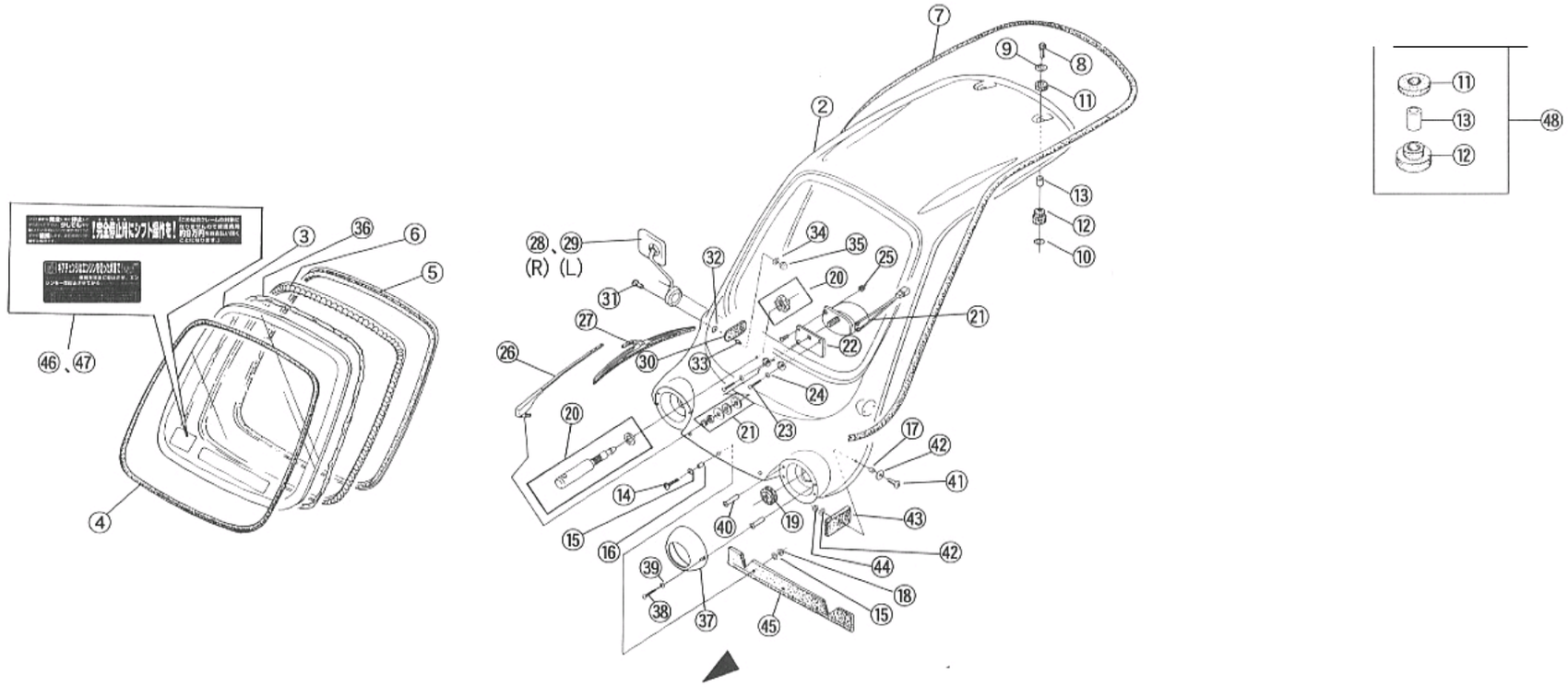

NO.	コード番号	部品名称	組立説明書での名称（キットカー）	数量（1台）	運賃	希望小売価格【単価】税抜き（税込）	備考
1	60110 - MC1 - 000	アッパーボディＣＯＭＰ	アッパーボディ	1	別途	販売終了	2,3,4,5,6,36,40,46,47ＣＯＭＰ済み
2	60111 - MC1 - 000	アッパーボディ	アッパーボディ	1	別途	106,565 円 (税込117,222 円)	色の指示必要（オプションカラー別料金）[Kit] アパーボディ内
3	52111 - MC1 - 000	フロントウィンド		1		86,767 円 (税込95,444 円)	[Kit] アパーボディ内
4	82111 - MC1 - 000	ウィンドモール		1		3,197 円 (税込3,517 円)	[Kit] アパーボディ内
5	82121 - MC1 - 000	ウィンドモールインサイド		1		販売終了	[Kit] アパーボディ内
6	82125 - MC1 - 000	ダムラバー		1		1,682 円 (税込1,850 円)	[Kit] アパーボディ内
7	82151 - MC1 - 000	アッパーボディトリム	アパーボディトリム	1		5,334 円 (税込5,867 円)	
8	-	袋ボルトＭ８×１．２５（Ｌ＝３０）	Ｍ８－３０フクロボルト	2		120 円 (税込132 円)	
9	-	プレインワッシャー（黒）Ｍ８（φ２６）	Ｍ８ワッシャ（φ２６）	2		80 円 (税込88 円)	
10	-	プレインワッシャーＭ１２　（φ２２）	Ｍ１２ワッシャ（φ２２）	2		30 円 (税込33 円)	
11	51111 - MC1 - 000	ボディマウントアッパーラバーＡ	ボディマウントアッパーラバー	2		514 円 (税込565 円)	
12	51112 - MC1 - 000	ボディマウントロアラバーＡ	ボディマウントロアラバー	2		514 円 (税込565 円)	
13	51113 - MC1 - 000	カラー１７ＭＭ		2		685 円 (税込754 円)	[Kit] ボディマウントロアラバー内
14	-	トラスビス（黒）Ｍ６×１．０（Ｌ＝２０	Ｍ６－２０トラスビス	3		50 円 (税込55 円)	
15	-	プレインワッシャー（黒）Ｍ６×（φ１６	Ｍ６ワッシャ（φ１６）	6		25 円 (税込28 円)	
16	59111 - MC1 - 000	カラー（φ７．６　Ｌ７）	カラー（φ７．６　Ｌ７）	3		225 円 (税込248 円)	

F-2　アッパーボディ　2枚目/3枚

商品代合計￥1,000以上（税抜き）のご注文は送料無料です（運賃別途を除く）。　表示価格は１個当りの価格です。　価格・仕様は予告なしに変更する場合がございます。

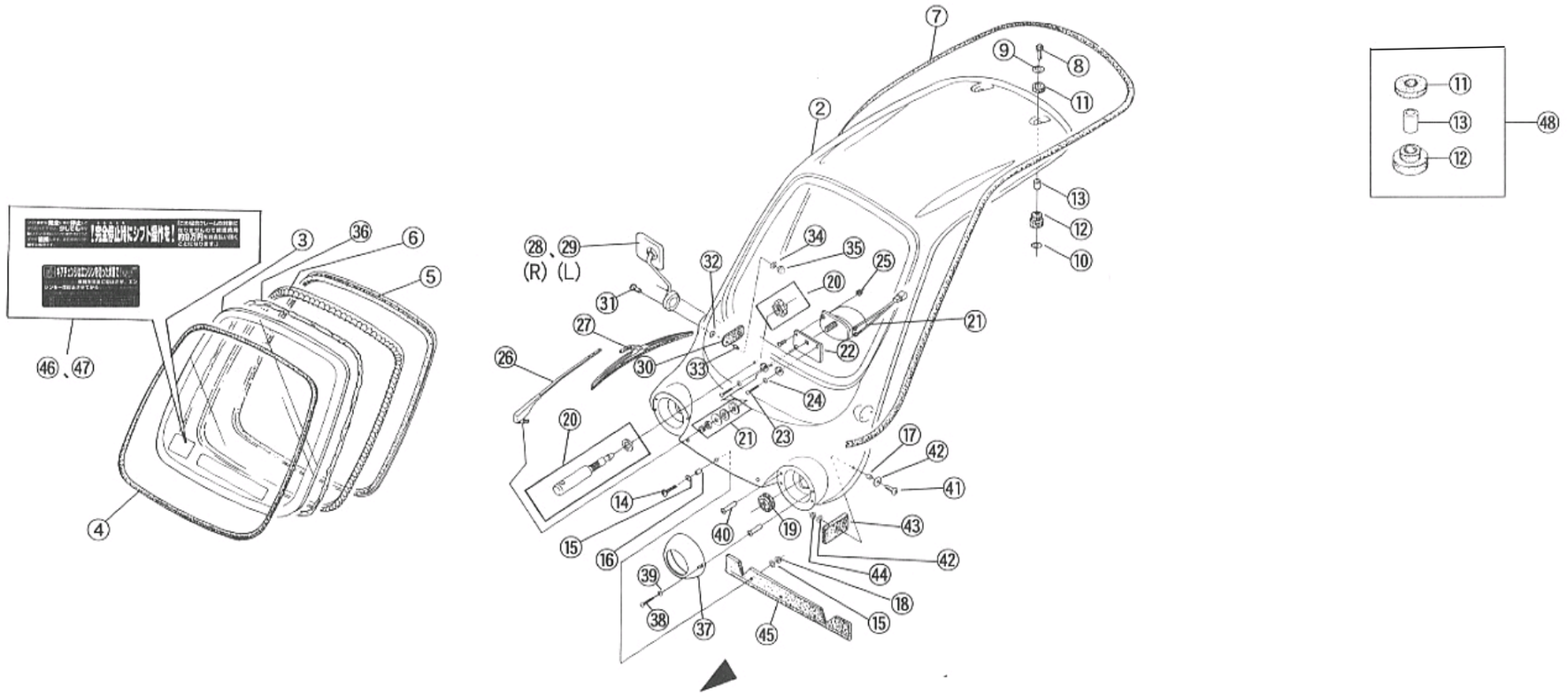

NO.	コード番号	部品名称	組立説明書での名称（キットカー）	数量（1台）	運賃	希望小売価格【単価】税抜き（税込）	備考
17	59112 - MC1 - 000	カラー（φ７．６　Ｌ１０）	カラー（φ７．６　Ｌ１０）	2		278 円（税込306 円）	
18	-	ナットＭ６×１．０	Ｍ６フランジナット	3		25 円（税込28 円）	
19	82162 - MC1 - 000	グロメット(φ４２)	グロメットＴφ４２	2		231 円（税込254 円）	
20	36120 - MC1 - 000	ウィンドウォッシャーノズルＡＳＳＹ	ウォッシャーノズル	1		1,918 円（税込2,110 円）	
21	65110 - MC1 - 000	ワイパーモーターＡＳＳＹ	ワイパーモーター	1		販売終了	代替品対応あり※ご連絡ください。
22	65115 - MC1 - HS	ワイパーモーターステー	ワイパーモーターステー	1		販売終了	
23	-	トラスビス（黒）Ｍ５×０．８（Ｌ＝２０)	Ｍ５－２０トラスビス	3		40 円（税込44 円）	
24	-	プレインワッシャー（黒）Ｍ５（φ１６）	Ｍ５ワッシャ（φ１６）	2		20 円（税込22 円）	
25	-	ナットＭ５×０．８	Ｍ５フランジナット	1		20 円（税込22 円）	
26	65120 - MC1 - 000	ワイパーアームＣＯＭＰ	ワイパーアーム	1		3,620 円（税込3,982 円）	
27	65130 - MC1 - 000	ワイパーブレードＡＳＳＹ	ワイパーブレード	1		4,467 円（税込4,914 円）	
28	68110 - MC1 - 000	サイドミラーＲ	サイドミラーＲ	1		販売終了	
29	68120 - MC1 - 000	サイドミラーＬ	サイドミラーＬ	1		9,361 円（税込10,297 円）	
30	82142 - MC1 - 000	ミラーマウントラバー	ミラーマウントラバー	2		1,618 円（税込1,780 円）	
31	-	トラスビス(黒)M5×0.8(L=20)	M5－20トラスビス	4		30 円（税込33 円）	
32	-	プレインワッシャー(黒)M5(φ16)	M5ワッシャ(φ16)	4		20 円（税込22 円）	

F-2　アッパーボディ　3枚目/3枚

商品代合計￥1,000以上（税抜き）のご注文は送料無料です（運賃別途を除く）。　表示価格は１個当りの価格です。　価格・仕様は予告なしに変更する場合がございます。

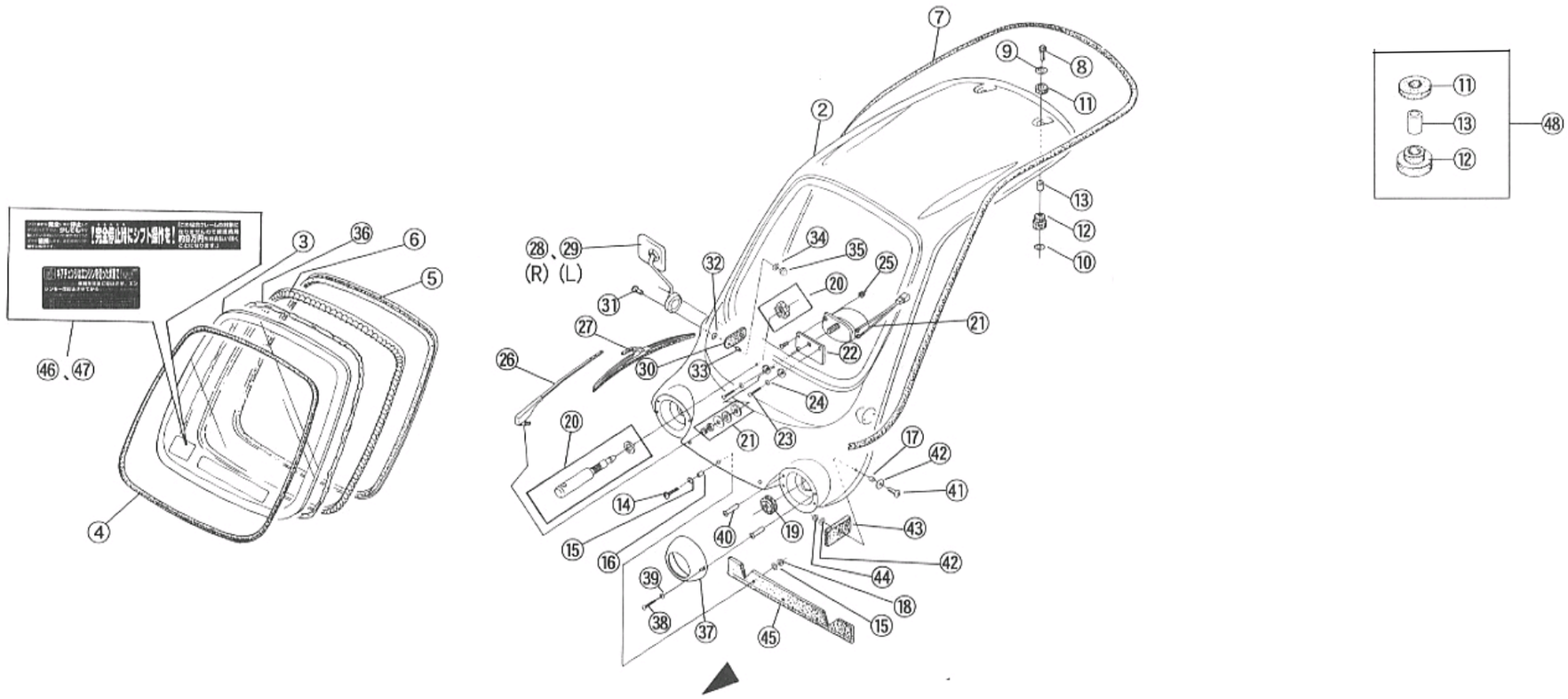

NO.	コード番号	部品名称	組立説明書での名称（キットカー）	数量(1台)	運賃	希望小売価格【単価】税抜き（税込）	備考
33	59111 - MC1 - 000	カラー（φ７．６　Ｌ７）	カラー（φ７．６　Ｌ７）	4		225 円 (税込248 円)	
34	-	プレインワッシャー（黒）Ｍ５（φ２５）	Ｍ５ワッシャ（φ２５）	4		25 円 (税込28 円)	
35	-	袋ナット(黒）Ｍ５×０．８	Ｍ５フクロナット	4		30 円 (税込33 円)	
36		接着剤（シーカー２５５ＥＸ）		1		時価	
37	60140 - MC1 - 000	ライトリング	ヘッドランプリング	2		5,077 円 (税込5,585 円)	色の指示必要（オプションカラー別料金）
38	-	トラスビス（黒）Ｍ４×０．７（Ｌ＝２０）	Ｍ４－２０トラスビス	4		25 円 (税込28 円)	
39	-	プレインワッシャー（黒）Ｍ４（φ１２）	Ｍ４ワッシャ（φ１２）	4		20 円 (税込22 円)	
40	-	ポップナットＭ４		4		70 円 (税込77 円)	[Kit] アパーボディ内
41	-	トラスビス（黒）Ｍ５×０．８（Ｌ＝２０）	Ｍ５－２０トラスビス	2		30 円 (税込33 円)	
42	-	プレインワッシャー（黒）Ｍ５×（φ１６）	Ｍ５ワッシャ（φ１６）	4		20 円 (税込22 円)	
43	82141 - MC1 - 000	アッパーボディサイドマウントラバー	アッパーボディサイドマウントラバー	2		1,028 円 (税込1,131 円)	
44	-	ナットＭ５×０．８	Ｍ５フランジナット	2		20 円 (税込22 円)	
45	82131 - MC1 - 000	フロント取付部ゴム	フロント取付部ゴム	1		1,918 円 (税込2,110 円)	
46	79341 - MC1 - 000	コーションラベル（エンジンＯＦＦ）		1		1,028 円 (税込1,131 円)	[Kit] アパーボディ内
47	79430 - MC1 - 000	コーションラベル（９万円）		1		1,028 円 (税込1,131 円)	[Kit] アパーボディ内
48	51100 - MC1 - 000	ボディマウントラバーＡセット				販売終了	

F-3　インパネステー・ルーフガイド　1枚目/2枚

商品代合計￥1,000以上（税抜き）のご注文は送料無料です（運賃別途を除く）。　表示価格は１個当りの価格です。　価格・仕様は予告なしに変更する場合がございます。

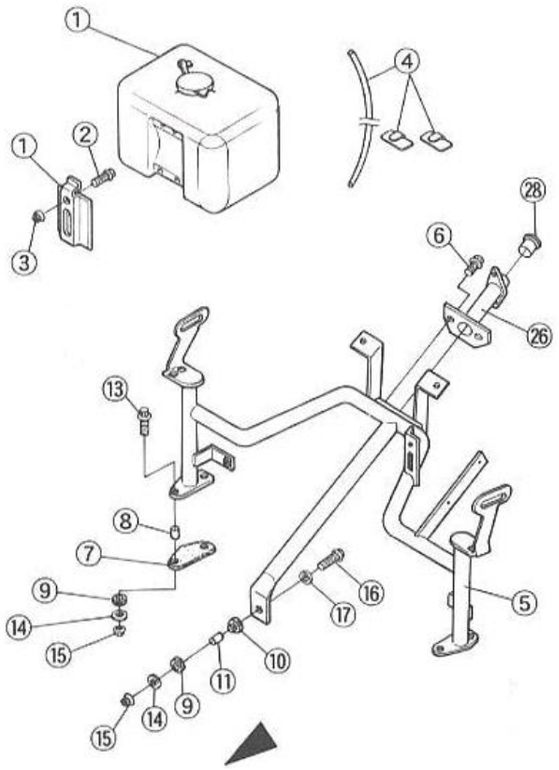

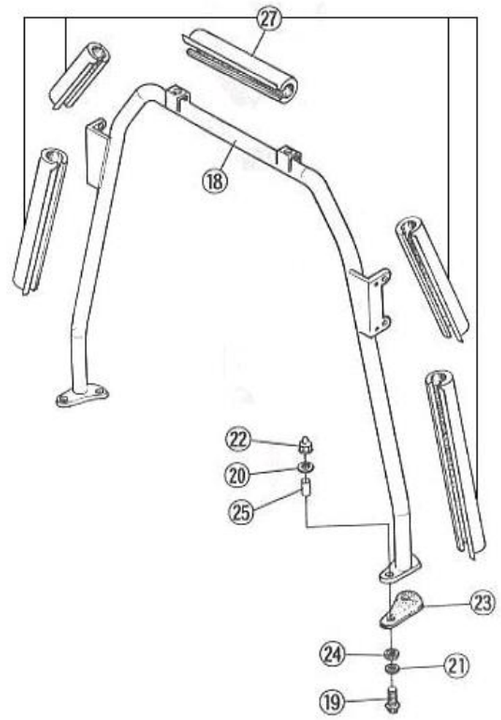

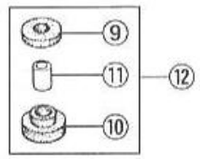

NO.	コード番号	部品名称	組立説明書での名称（キットカー）	数量（1台）	運賃	希望小売価格【単価】税抜き（税込）	備考
1	36110 - MC1 - 000	ウィンドウォッシャータンクＡＳＳＹ	ウォッシャータンクＡＳＳＹ	1		10,243 円 (税込11,267 円)	
2	-	ボルトＭ６×１．０（Ｌ＝１５）	Ｍ６－１５フランジボルト	2		35 円 (税込39 円)	
3	-	ナットＭ６×１．０	Ｍ６フランジナット	2		25 円 (税込28 円)	
4	36118 - MC1 - 000	チューブ内径φ４（Ｌ＝６２５）	透明チューブ（６２５㎜）	1		販売終了	コードクリップ含む（２ＰＣＳ）
5	61110 - MC1 - TS	インストステーＣＯＭＰ	インストステーＡＳＳＹ	1		16,922 円 (税込18,614 円)	
6	-	ボルトＭ６×１．０（Ｌ＝１５）	Ｍ６－１５フランジボルト	2		35 円 (税込39 円)	
7	82146 - MC1 - 000	インストステーマウントラバー	インストステーマウントラバー	2		販売終了	
8	69111 - MC1 - 000	ボディカラー９ＭＭ	カラー（φ１２　Ｌ９）	4		514 円 (税込565 円)	
9	51111 - MC1 - 000	ボディマウントアッパーラバーＡ	ボディマウントアッパーラバー	5		514 円 (税込565 円)	
10	51112 - MC1 - 000	ボディマウントロアラバーＡ	ボディマウントロアラバー	1		514 円 (税込565 円)	
11	51113 - MC1 - 000	カラー１７ＭＭ		1		685 円 (税込754 円)	[Kit] ボディマウントロアラバー内
12	51100 - MC1 - 000	ボディマウントラバーＡセット				販売終了	
13	-	ボルトＭ８×１．２５（Ｌ＝２５）	Ｍ８－２５フランジボルト	4		55 円 (税込61 円)	
14	-	プレインワッシャー（黒）Ｍ８（φ２２）	Ｍ８ワッシャ（φ２２）	5		40 円 (税込44 円)	
15	-	ナットＭ８×１．２５	Ｍ８フランジナット	5		30 円 (税込33 円)	
16	-	ボルトＭ８×１．２５（Ｌ＝３５）	Ｍ８－３５フランジボルト	1		65 円 (税込72 円)	

F-3　インパネステー・ルーフガイド　2枚目/2枚

商品代合計￥1,000以上（税抜き）のご注文は送料無料です（運賃別途を除く）。　表示価格は１個当りの価格です。　価格・仕様は予告なしに変更する場合がございます。

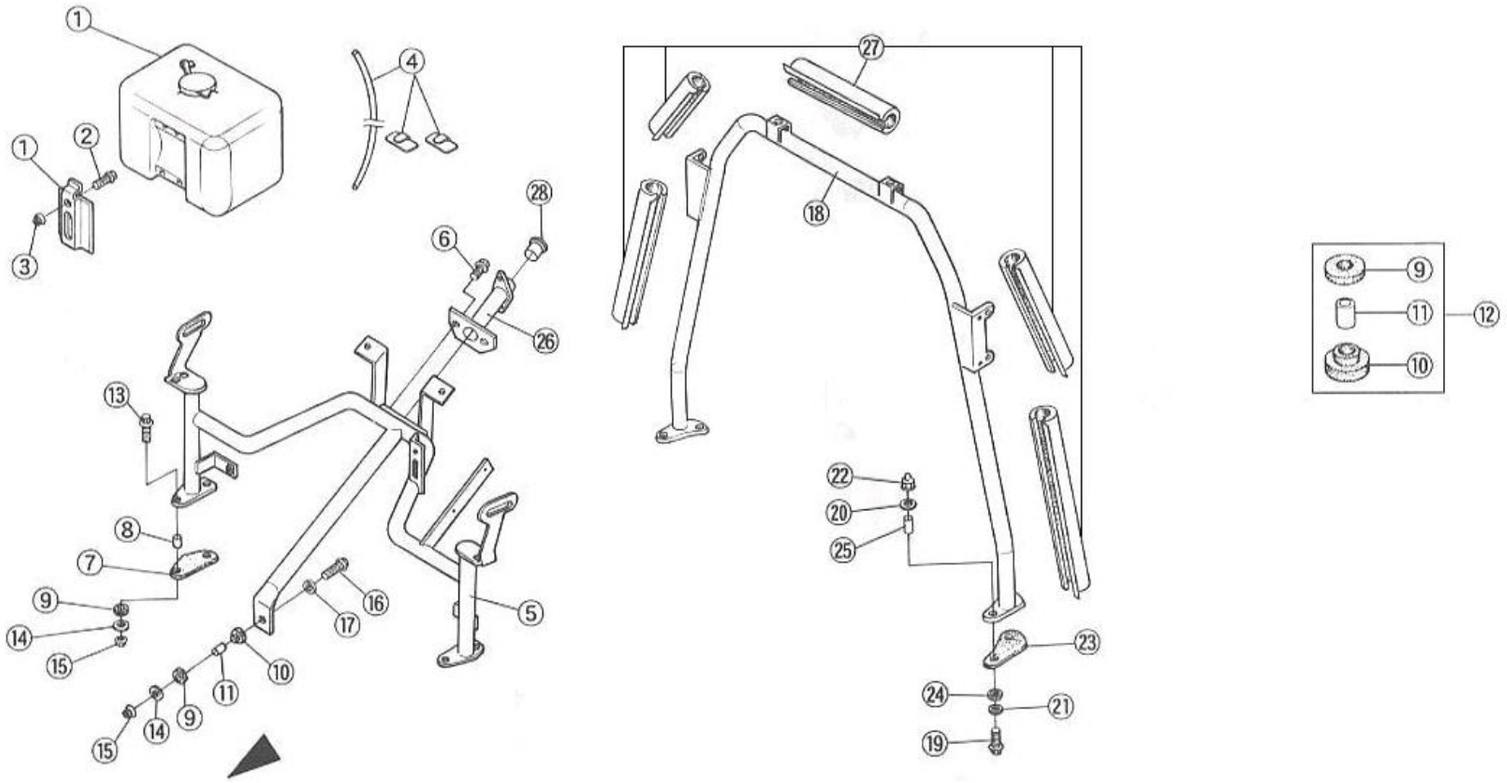

NO.	コード番号	部品名称	組立説明書での名称（キットカー）	数量(1台)	運賃	希望小売価格【単価】税抜き（税込）	備考
17	-	プレインワッシャー（黒）Ｍ８（φ１７）	Ｍ８ワッシャ（φ１７）	1		25 円 (税込28 円)	
18	61210 - MC1 - TS	ルーフガイドＣＯＭＰ	ルーフガイドＡＳＳＹ	1		11,824 円 (税込13,006 円)	
19	-	ボルトＭ８×１．２５（Ｌ＝２５）	Ｍ８－２５フランジボルト	4		55 円 (税込61 円)	
20	-	プレインワッシャー（黒）Ｍ８（φ１７）	Ｍ８ワッシャ（φ１７）	4		25 円 (税込28 円)	
21	-	プレインワッシャー（黒）Ｍ８（φ２２）	Ｍ８ワッシャ（φ２２）	4		40 円 (税込44 円)	
22	-	袋ナット（黒）Ｍ８×１．２５	Ｍ８フクロナット	4		80 円 (税込88 円)	
23	82143 - MC1 - 000	ルーフガイドマウントラバー	ルーフガイドマウントラバー	2		1,725 円 (税込1,898 円)	
24	51111 - MC1 - 000	ボディマウントアッパーラバーＡ	ボディマウントアッパーラバー	4		514 円 (税込565 円)	
25	69111 - MC1 - 000	ボディカラー９ＭＭ	カラー（φ１２　Ｌ９）	4		514 円 (税込565 円)	
26	61114 - MC1 - HS	ステアリングシャフトステー	ステアリングシャフトステー	1		販売終了	
27	61910 - MC1 - 000	ライトカバー（ＬＳＶ－２０）	ルーフガイドクッションＡ（４８０mm）	2		販売終了	１台分セット
			ルーフガイドクッションＢ（１７０mm）	2		販売終了	
			ルーフガイドクッションＣ（２４５mm）	1		販売終了	
28	71121 - MC1 - 000	ステアリングシャフトブッシュ	ステアリングシャフトブッシュ	1		1,028 円 (税込1,131 円)	

F-4　セレクトレバー

商品代合計￥1,000以上（税抜き）のご注文は送料無料です（運賃別途を除く）。　表示価格は１個当りの価格です。　価格・仕様は予告なしに変更する場合がございます。

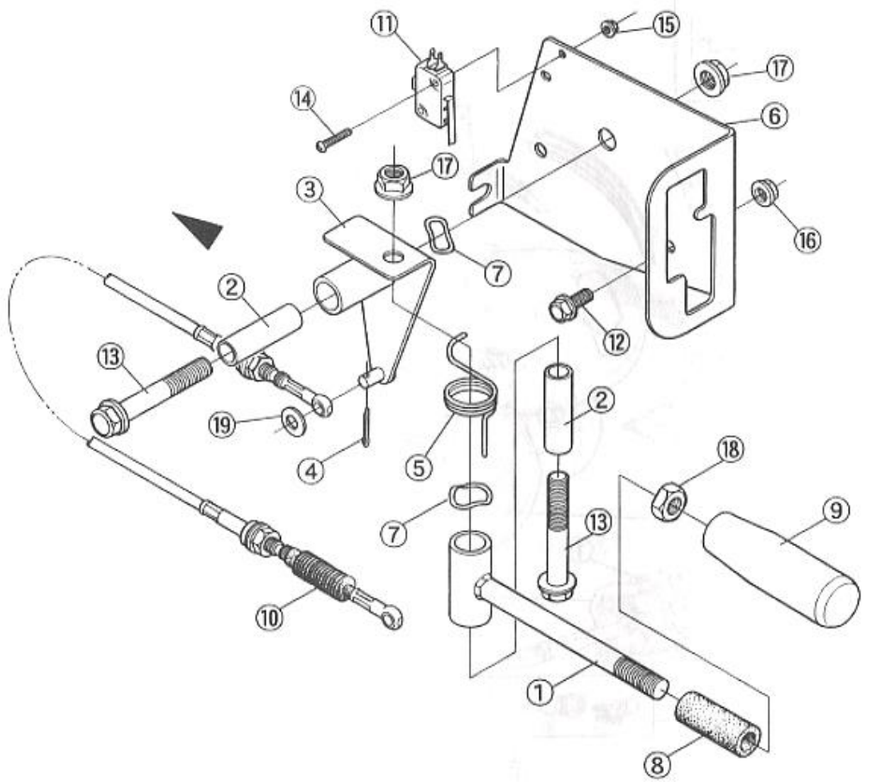

NO.	コード番号	部品名称	組立説明書での名称（キットカー）	数量（1台）	運賃	希望小売価格【単価】税抜き（税込）	備考
1	25111 - MC1 - IM	セレクトレバーシャフトＣＯＭＰ	セレクトレバー	1		販売終了	
2	25114 - MC1 - 000	カラー44ＭＭ	カラー（φ13.8　Ｌ44）	2		販売終了	
3	25120 - MC1 - IM	セレクトレバーホルダーＣＯＭＰ	セレクトレバーホルダー	1		販売終了	
4	97041 - 16016	スプリットピンφ1.6×16	スプリットピン（φ16　Ｌ16）	1		86 円（税込95 円）	
5	25122 - MC1 - 000	セレクトレバーＳＰＧ	セレクトレバースプリング	1		1,028 円（税込1,131 円）	
6	25211 - MC1 - HS	セレクトレバーベース	セレクトレバーベース	1		販売終了	
7	25213 - MC1 - 000	ウェーブワッシャーφ14	ウェーブワッシャ（φ14）	2		311 円（税込342 円）	
8	25214 - MC1 - 000	クッションチューブ	クッションカバー	1		418 円（税込460 円）	
9	25310 - MC1 - 000	シフトノブＣＯＭＰ	シフトノブ	1		2,582 円（税込2,840 円）	
10	25910 - MC1 - 000	チェンジケーブルＣＯＭＰ	シフトワイヤーケーブル	1		6,122 円（税込6,734 円）	
11	34230 - MC1 - 000	ＲＶＳスイッチ	バックランプスイッチ	1		1,725 円（税込1,898 円）	
12	-	ボルトM6×1.0（L＝15）	M6-15フランジボルト	2		40 円（税込44 円）	
13	-	ボルトM10×1.25（Ｌ＝60）	M10-60フランジボルト	2		140 円（税込154 円）	
14	-	ナベビスM3×0.5(L=20)	M3-20ナベビス	2		20 円（税込22 円）	
15	-	ナットM3×0.5	M3フランジナット	2		20 円（税込22 円）	
16	-	ナットM6×1.0	Ｍ６フランジナット	2		30 円（税込33 円）	
17	-	ナットM10×1.25	M10フランジナット	2		40 円（税込44 円）	
18	-	ナットM10×1.5	M10ナット	1		60 円（税込66 円）	
19	-	プレインワッシャー（黒）M6（φ16）	M6ワッシャ（φ16）	1		30 円（税込33 円）	

F-5　インパネスイッチ　1枚目/2枚

商品代合計￥1,000以上（税抜き）のご注文は送料無料です（運賃別途を除く）。　表示価格は１個当りの価格です。　価格・仕様は予告なしに変更する場合がございます。

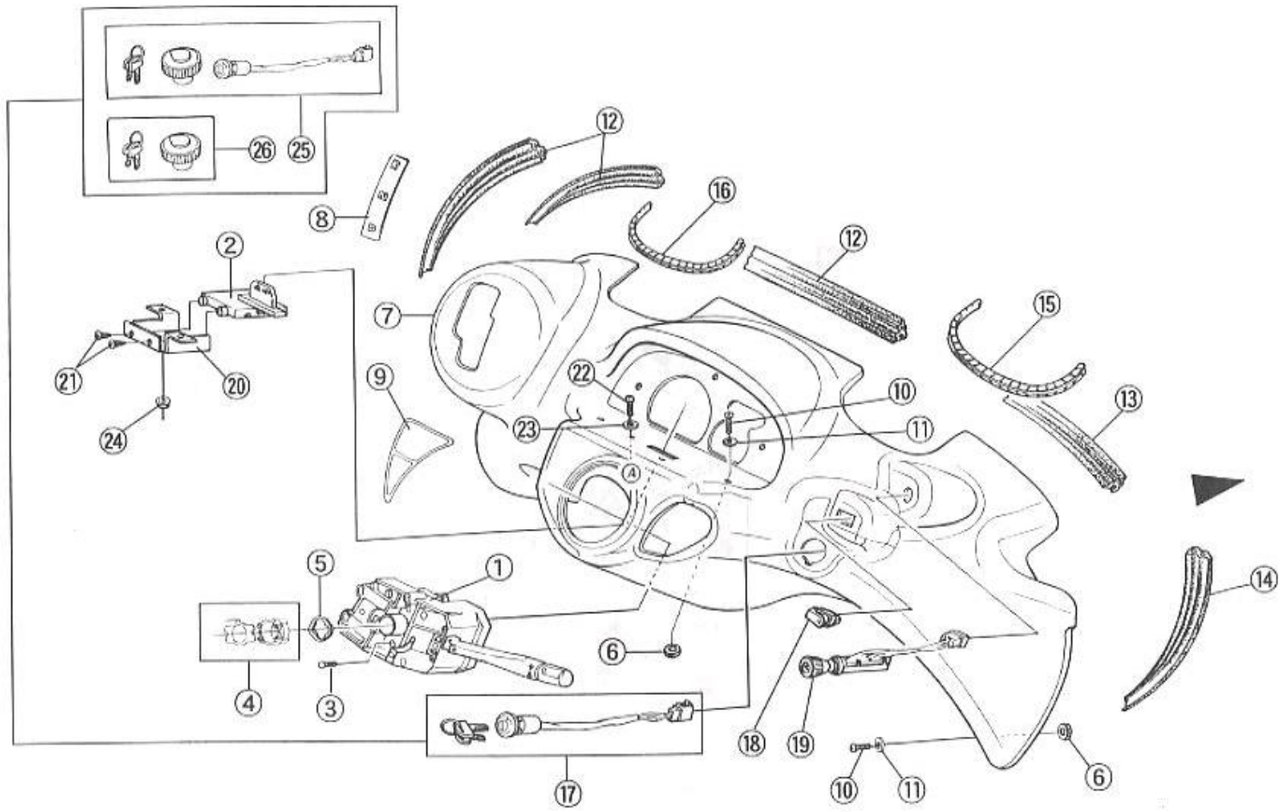

NO.	コード番号	部品名称	組立説明書での名称（キットカー）	数量（1台）	運賃	希望小売価格【単価】税抜き（税込）	備考
1	30110 - MC1 - 000	コンビネーションスイッチＡＳＳＹ	コンビネーションスイッチ	1		17,672 円 (税込19,439 円)	ハザードSW含む
2	30112 - MC1 - 000	ハザードスイッチＡＳＳＹ	ハザードスイッチ	1		販売終了	ハザードＳＷ単品価格
3	-	ナベビスM5×0.8（Ｌ＝15）	M5-15ナベビス	2		40 円 (税込44 円)	
4	30120 - MC1 - 000	キャンセルカムＣＯＭＰ	キャンセルカム、カムドライブピン	1		販売終了	
5	30125 - MC1 - 000	ウェーブワッシャー（φ23.5）	ウェーブワッシャ（φ23.5）	1		161 円 (税込177 円)	
6	82144 - MC1 - 000	インストマウントラバー	インストマウントラバー	4		278 円 (税込306 円)	
7	60131 - MC1 - 000	インストルメントパネル	インパネ	1		34,700 円 (税込38,170 円)	
8	79111 - MC1 - 000	シフトパターンシール	シフトパターンシール	1		1,028 円 (税込1,131 円)	
9	79130 - MC1 - 000	コーションラベル	コーションラベル	1		1,028 円 (税込1,131 円)	
10	-	トラスビス（黒）M5×0.8（Ｌ＝20）	M5-20トラスビス	4		40 円 (税込44 円)	
11	-	プレインワッシャー（黒）M5（φ16）	M5ワッシャ（φ16）	4		20 円 (税込22 円)	
12	82171 - MC1 - 000	インストウエザーストリップＡ	インストウェザーストリップＡ（Ｌ＝200）	3		514 円 (税込565 円)	
13	82172 - MC1 - 000	インストウエザーストリップＢ	インストウェザーストリップＢ（Ｌ＝145）	1		514 円 (税込565 円)	

F-5　インパネスイッチ　2枚目/2枚

商品代合計￥1,000以上（税抜き）のご注文は送料無料です（運賃別途を除く）。　表示価格は１個当りの価格です。　価格・仕様は予告なしに変更する場合がございます。

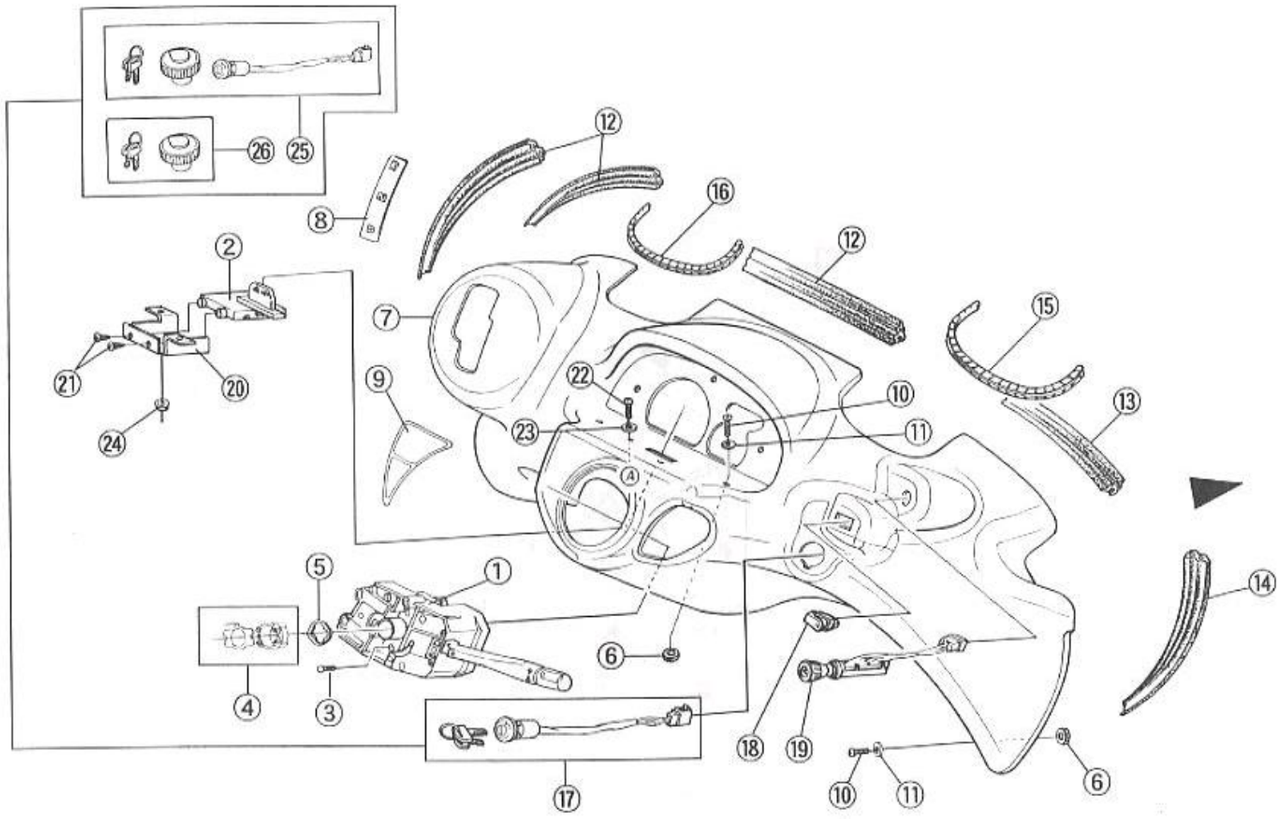

NO.	コード番号	部品名称	組立説明書での名称（キットカー）	数量（1台）	運賃	希望小売価格【単価】税抜き（税込）	備考
14	82173 - MC1 - 000	インストウェザーストリップＣ	インストウェザーストリップＣ（Ｌ＝250）	1		685 円 (税込754 円)	
15	82201 - MC1 - 000	インストトリムＡ	インストトリムＡ（Ｌ＝225）	1		514 円 (税込565 円)	
16	82202 - MC1 - 000	インストトリムＢ	インストトリムＢ（Ｌ＝205）	1		514 円 (税込565 円)	
17	34111 - MC1 - 000	スイッチＡＳＳＹ．イグニッション	イグニッションスイッチ	1		販売終了	No.25 キーセットで対応
18	34210 - MC1 - 000	スタータースイッチユニット	スタータースイッチ	1		1,992 円 (税込2,191 円)	
19	34220 - MC1 - 000	ワイパースイッチユニット	ワイパースイッチ	1		6,523 円 (税込7,175 円)	
20	60132 - MC1 - 001	ハザードスイッチカバー	ハザードスイッチカバー	1		販売終了	
21	-	タッピングタラスビスM3	M3-10タッピングトラスビス	2		40 円 (税込44 円)	
22	-	トラスビス（黒）M5×0.8（Ｌ＝20）	M5-20トラスビス	2		40 円 (税込44 円)	
23	-	プレインワッシャー（黒）M5（φ16）	M5ワッシャ（φ16）	2		20 円 (税込22 円)	
24	-	ナットM5×0.8	M5フランジナット	2		20 円 (税込22 円)	
25	34000 - MC1 - 000	キーセット		1		11,652 円 (税込12,817 円)	ｲｸﾞﾆｯｼｮﾝｽｲｯﾁ+ﾌｭｰｴﾙﾌｨﾗｰｷｬｯﾌﾟ+ｷｰのｾｯﾄ
26	53130 - MC1 - 000	キャップCOMP．フューエルフィラー		1		販売終了	No.25 キーセットで対応

F-6　スピードメーター・スピードメーターギヤ

商品代合計￥1,000以上（税抜き）のご注文は送料無料です（運賃別途を除く）。　表示価格は１個当りの価格です。　価格・仕様は予告なしに変更する場合がございます。

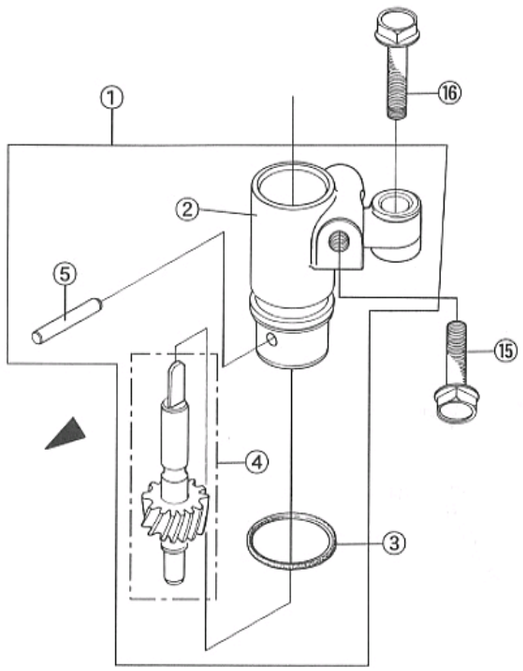

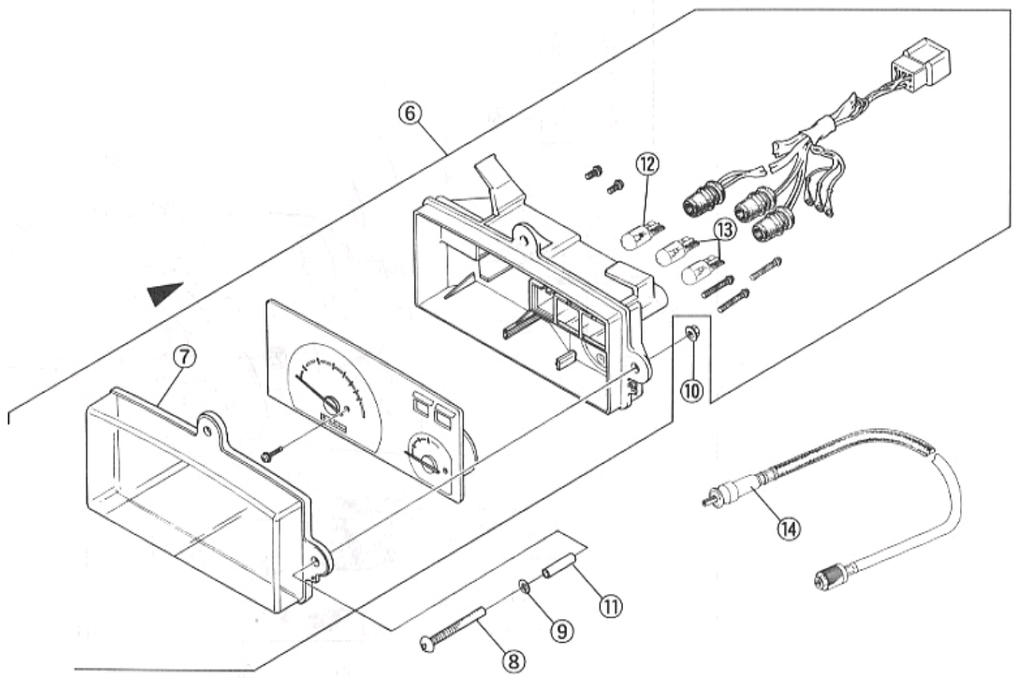

NO.	コード番号	部品名称	組立説明書での名称（キットカー）	数量(1台)	運賃	希望小売価格【単価】税抜き（税込）	備考
1	28100 - MC1 - 000A	スピードメーターギヤホルダーＡＳＳＹ	スピードメーターギヤホルダーＣＯＭＰ	1		8,129 円 (税込8,942 円)	
2	28111 - MC1 - 000	スピードメーターギヤホルダーＣＯＭＰ		1		販売終了	（ＫＩＴ）スピードメーターギヤホルダーCOMP内
3	93011 - MC1 - 000	Ｏリング18.8×1.9		1		販売終了	（ＫＩＴ）スピードメーターギヤホルダーCOMP内
4	28121 - MC1 - 000	スピードメーターギヤドリブンＣＯＭＰ	スピードメーターギヤＣＯＭＰ	1		販売終了	
5	95901 - MC1 - 000	ローラーφ3×17.8	ローラー（φ3　　Ｌ17.8）	1		販売終了	
6	35100 - MC1 - 000	コンビネーションメーター	コンビネーションメーター	1		17,672 円 (税込19,439 円)	
7	35131 - MC1 - 000	ガラス		1		販売終了	
8	-	トラスビス（黒）M5×0.8（Ｌ＝40）	M5-40トラスビス	3		60 円 (税込66 円)	
9	-	プレインワッシャー（黒）M5（φ16）	M5ワッシャ（φ16）	3		20 円 (税込22 円)	
10	-	ナットM5×0.8	M5フランジナット	3		20 円 (税込22 円)	
11	35911 - MC1 - 000	カラー22MM	カラー（φ10.5　　Ｌ22）	3		514 円 (税込565 円)	
12	35122 - MC1 - 000	バルブ12V1.7W		1			バルブのみの販売はいたしておりません。
13	35121 - MC1 - 000	バルブ12V3.4W		2			バルブのみの販売はいたしておりません。
MC-1 K-1 14	35910 - MC1 - 000	スピードメーターケーブルＣＯＭＰ	スピードメーターケーブル	1		4,295 円 (税込4,725 円)	
K-2 14	35910 - MMS - 000	スピードメーターケーブルＣＯＭＰ	スピードメーターケーブル	1		5,998 円 (税込6,598 円)	
15	-	ボルトM6×1.0（Ｌ＝20）	M6-20フランジボルト	1		50 円 (税込55 円)	
16	-	ボルトM6×1.0（Ｌ＝25）	M6-25フランジボルト	1		50 円 (税込55 円)	

F-7　アンダーボディ　1枚目/2枚

商品代合計￥1,000以上（税抜き）のご注文は送料無料です（運賃別途を除く）。　表示価格は１個当りの価格です。　価格・仕様は予告なしに変更する場合がございます。

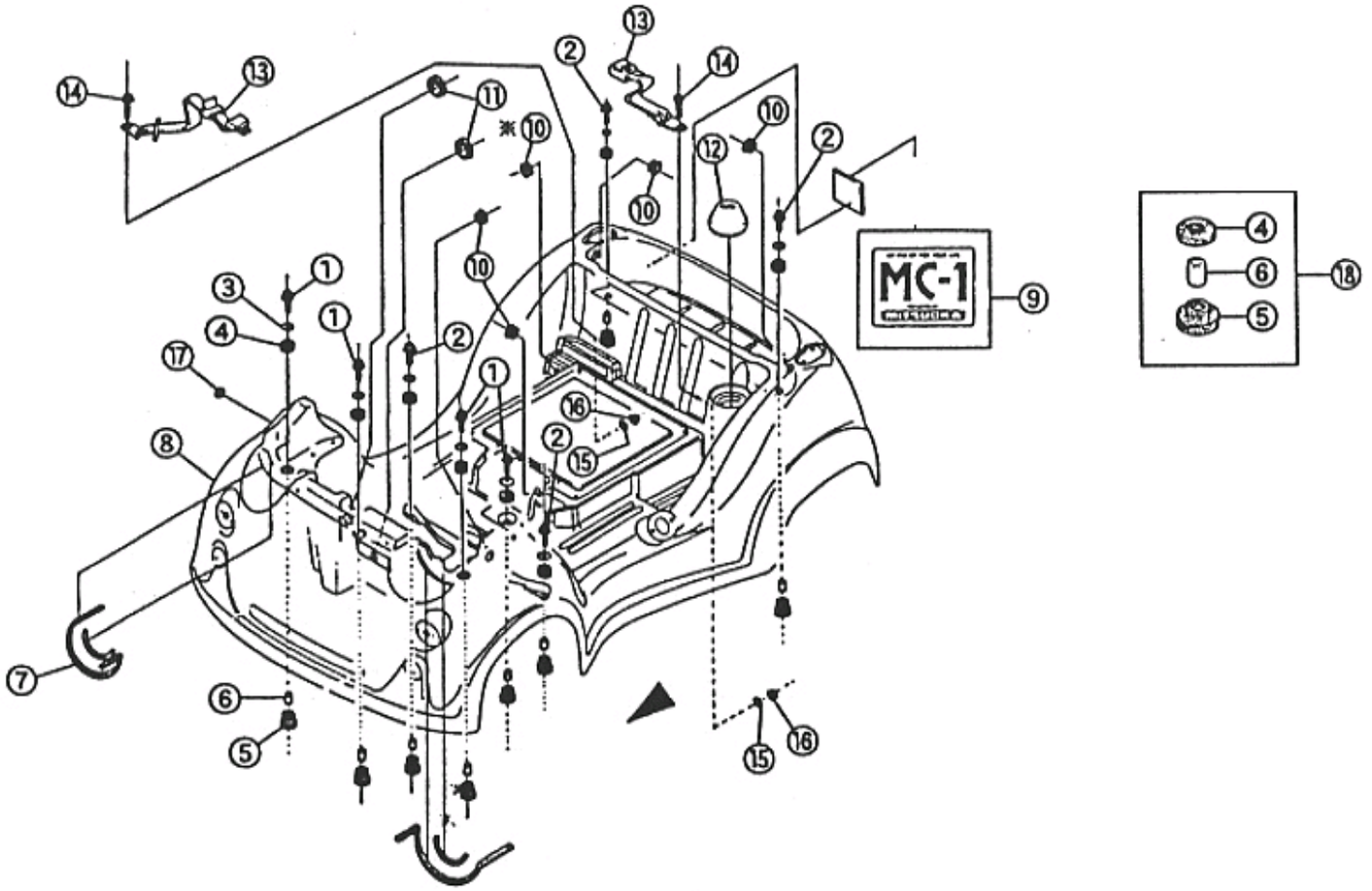

NO.	コード番号	部品名称	組立説明書での名称（キットカー）	数量（1台）	運賃	希望小売価格【単価】税抜き（税込）	備考
1	-	ボルトM8×1.25（Ｌ＝25）	M8-35フランジボルト	4		65 円（税込72 円）	
2	-	袋ボルト（黒）M8×1.25（Ｌ＝35）	M8-35フクロボルト	4		140 円（税込154 円）	
3	-	プレインワッシャー（黒）M8（φ26）	M8ワッシャ（φ26）	8		80 円（税込88 円）	
4	51111 - MC1 - 000	ボディーマウントアッパーラバーＡ	ボディーマウントアッパーラバー	8		514 円（税込565 円）	
5	51112 - MC1 - 000	ボディーマウントロアラバーＡ	ノディーマウントロアラバー	8		514 円（税込565 円）	(KIT)ボディーマウントロアラバー内
6	51113 - MC1 - 000	カラー17MM		8		685 円（税込754 円）	
7	82190 - MC1 - 000	エプトシーラー	エプトシーラー	2		870 円（税込957 円）	Ｌ＝1000mm
8	60120 - MC1 - 000 - SIM	ロアボディー	フロア	1		販売終了	色の指示必要（ｵﾌﾟｼｮﾝｶﾗｰ別料金）
9	79110 - MC1 - 000	エンブレム		1		3,953 円（税込4,348 円）	ＫＩＴには含まれない
10	82163 - MC1 - 000	グロメット（φ26）	グロメットφ26	5		320 円（税込352 円）	ﾌﾚｰﾑ号機　ｺﾝﾌﾟﾘｰﾄ：～MC1F-000900 ｷｯﾄ：～KT1F-000760

F-7　アンダーボディ　2枚目/2枚

商品代合計￥1,000以上（税抜き）のご注文は送料無料です（運賃別途を除く）。　表示価格は１個当りの価格です。　価格・仕様は予告なしに変更する場合がございます。

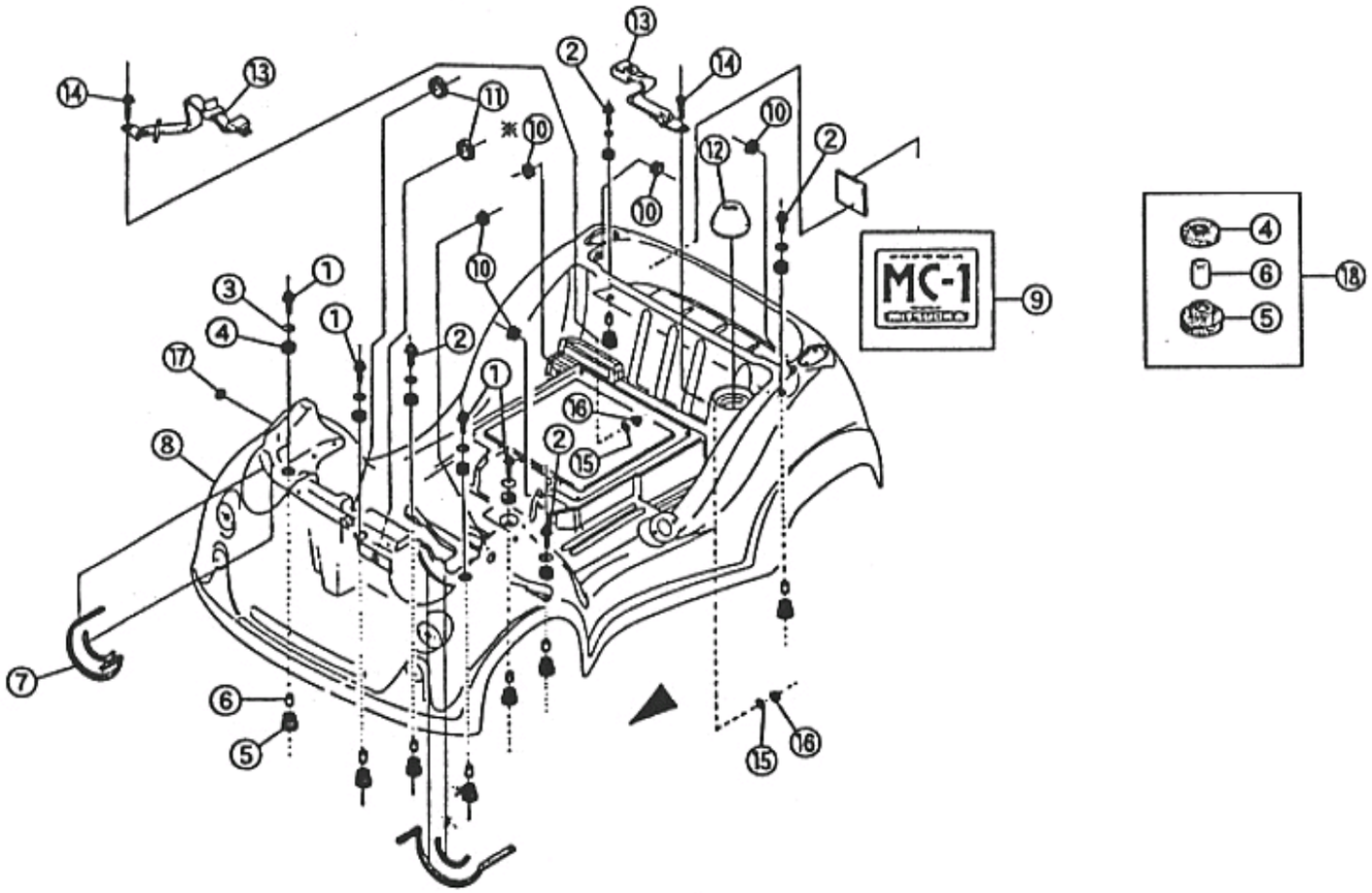

NO.	コード番号	部品名称	組立説明書での名称（キットカー）	数量(1台)	運賃	希望小売価格【単価】税抜き（税込）	備考
11	82162 - MC1 - 000	グロメット（φ42）	グロメットφ42	2		231 円（税込254 円）	
12	53231 - MC1 - 000	オイルタンクキャップカバー	オイルタンクキャップカバー	1		1,725 円（税込1,898 円）	1999/05変更（全生産車）
13	77110 - MC1 - 000	シートベルトセット	シートベルトA（長）、B（短）	1		10,464 円（税込11,510 円）	
14	-	ボルトM10×1.25（Ｌ＝20）	M10-20フランジボルト	2		80 円（税込88 円）	
15	-	プレインワッシャー（黒）M10（φ26）	M10ワッシャ（φ26）	2		40 円（税込44 円）	
16	-	ナットM10×1.25	M10フランジナット	2		35 円（税込39 円）	
17	82144 - MC1 - 000	インストマウントラバー	インストマウントラバー	2		販売終了	
18	51100 - MC1 - 000	ボディマウントラバーＡセット				販売終了	
19	79432 - MC1 - 000	ＭＩＴＳＵＯＫＡシール		2		2,249 円（税込2,474 円）	

商品代合計￥1,000以上（税抜き）のご注文は送料無料です（運賃別途を除く）。　表示価格は１個当りの価格です。　価格・仕様は予告なしに変更する場合がございます。

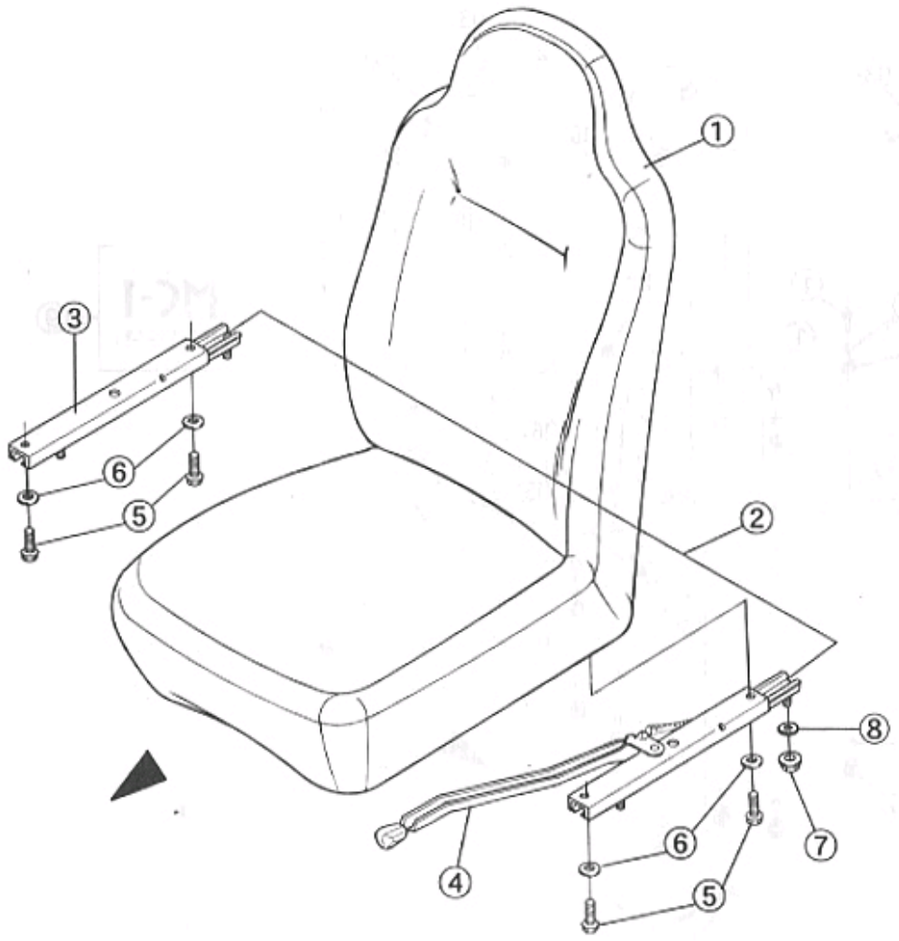

NO.	コード番号	部品名称	組立説明書での名称（キットカー）	数量（1台）	運賃	希望小売価格【単価】税抜き（税込）	備考
1	74110 - MC1 - 000	シートＣＯＭＰ	シートＡＳＳＹ	1		販売終了	スポーツシートにて対応
2	74200 - MC1 - 000	シートアジャスターセット		(1)		9,093 円（税込10,002 円）	③④のセット
3	74210 - MC1 - 000	シートアジャスターＲ	シートアジャスターＲ	1		販売終了	
4	74220 - MC1 - 000	シートアジャスターL	シートアジャスターL	1		販売終了	
5	-	ボルトＭ８×1.25（Ｌ＝15）	M8-15フランジボルト	4		45 円（税込50 円）	
6	-	プレインワッシャー(黒）M8（φ17）	M8ワッシャ（φ17）	4		25 円（税込28 円）	
7	-	ナットＭ８×1.25	M8フランジナット	4		30 円（税込33 円）	
8	-	プレインワッシャー(黒）M8（φ17）	M8ワッシャ（φ17）	4		25 円（税込28 円）	

F-9 ライセンスランプ・バックランプ

商品代合計￥1,000以上（税抜き）のご注文は送料無料です（運賃別途を除く）。 表示価格は１個当りの価格です。 価格・仕様は予告なしに変更する場合がございます。

MC-1 K-1

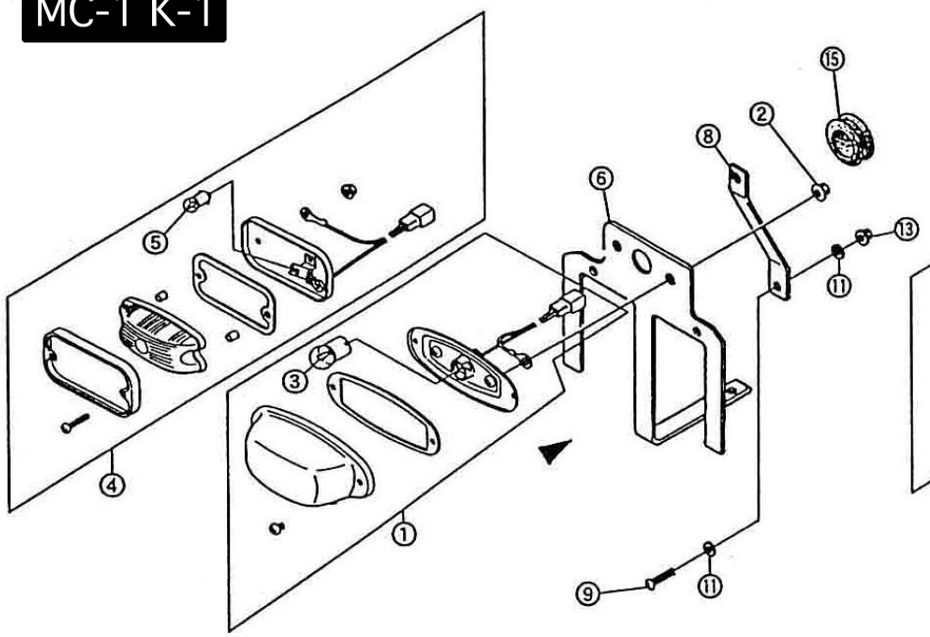

K-2

変更コード：バ-K2-001

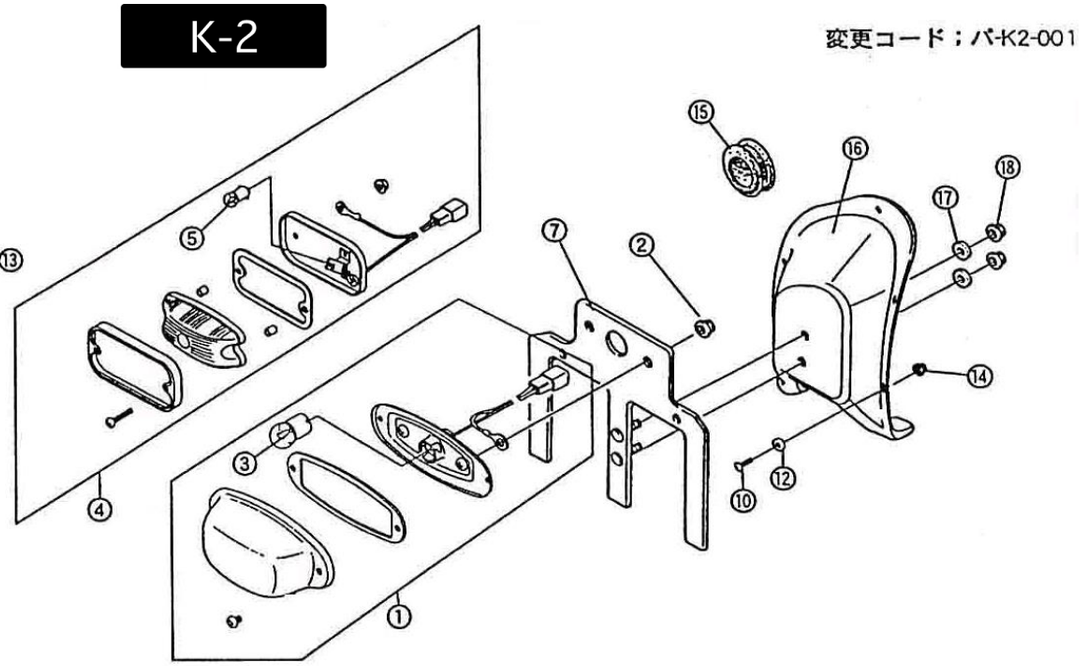

	NO.	コード番号	部品名称	組立説明書での名称（キットカー）	数量（1台）	運賃	希望小売価格【単価】税抜き（税込）	備考
	1	81410 - MC1 - 000	ナンバーランプＡＳＳＹ	ナンバーランプ	1		5,676 円 (税込6,244 円)	
	2	-	ナットＭ６×１．０	Ｍ６フランジナット	2		25 円 (税込28 円)	
	3	81414 - MC1 - 000	ナンバーランプバルブ　１２Ｖ１０Ｗ		1		販売終了	
	4	81510 - MC1 - 001	バックランプＡＳＳＹ	バックランプ	1		4,809 円 (税込5,290 円)	
	5	81513 - MC1 - 000	バックランプバルブ１２Ｖ３．４Ｗ		1		販売終了	
K-2	6	60203 - MMS - 000	ナンバーステー	ナンバーステー	1		2,689 円 (税込2,958 円)	ﾌﾚｰﾑ号機　ｷｯﾄ：～KT2F-000323迄
K-2	7	60203 - MMS - 100	ナンバーステー	ナンバーステー	1		2,689 円 (税込2,958 円)	ﾌﾚｰﾑ号機　ｷｯﾄ：KT2F-000324～
K-2	8	60206 - MMS - 000	ナンバーステーバックアップアーム	ナンバーステーバックアップアーム	1		2,763 円 (税込3,039 円)	ﾌﾚｰﾑ号機　ｷｯﾄ：～KT2F-000323迄
K-2	9	-	トラスビス（黒）Ｍ５×０．８（Ｌ＝２０）	Ｍ５－２０トラスビス	2		40 円 (税込44 円)	ﾌﾚｰﾑ号機　ｷｯﾄ：～KT2F-000323迄
K-2	10	-	トラスビス（黒）Ｍ４×０．７（Ｌ＝１５）	Ｍ４－１５トラスビス	5		20 円 (税込22 円)	ﾌﾚｰﾑ号機　ｷｯﾄ：KT2F-000324～
K-2	11	-	プレインワッシャＭ５（黒）（φ１６）	Ｍ５ワッシャ	4		20 円 (税込22 円)	ﾌﾚｰﾑ号機　ｷｯﾄ：～KT2F-000323迄
K-2	12	-	プレインワッシャＭ４（黒）（φ１２）	Ｍ４ワッシャ	5		20 円 (税込22 円)	ﾌﾚｰﾑ号機　ｷｯﾄ：KT2F-000324～
K-2	13	-	ナットＭ５×０．８	Ｍ５フランジナット	2		20 円 (税込22 円)	ﾌﾚｰﾑ号機　ｷｯﾄ：～KT2F-000323迄
K-2	14	-	ナットＭ４×０．７	Ｍ４フランジナット	5		10 円 (税込11 円)	ﾌﾚｰﾑ号機　ｷｯﾄ：KT2F-000324～
	15	82163 - MC1 - 000	グロメット（φ２６）	グロメットφ２６	1		販売終了	
K-2	16	60311 - MMS - 000	マフラーカバー	マフラーカバー	1		販売終了	無塗装（ＦＲＰ製） ﾌﾚｰﾑ号機　ｷｯﾄ：KT2F-000324～
K-2	17	-	プレインワッシャ（φ２０）	Ｍ６ワッシャ（φ２６）	2		30 円 (税込33 円)	ﾌﾚｰﾑ号機　ｷｯﾄ：KT2F-000324～
K-2	18	-	ナットＭ６×１．０	Ｍ６フランジナット	2		30 円 (税込33 円)	ﾌﾚｰﾑ号機　ｷｯﾄ：KT2F-000324～

F-10　ステアリングホイール・ステアリングギヤボックス　1枚目/2枚

商品代合計￥1,000以上（税抜き）のご注文は送料無料です（運賃別途を除く）。　表示価格は１個当りの価格です。　価格・仕様は予告なしに変更する場合がございます。

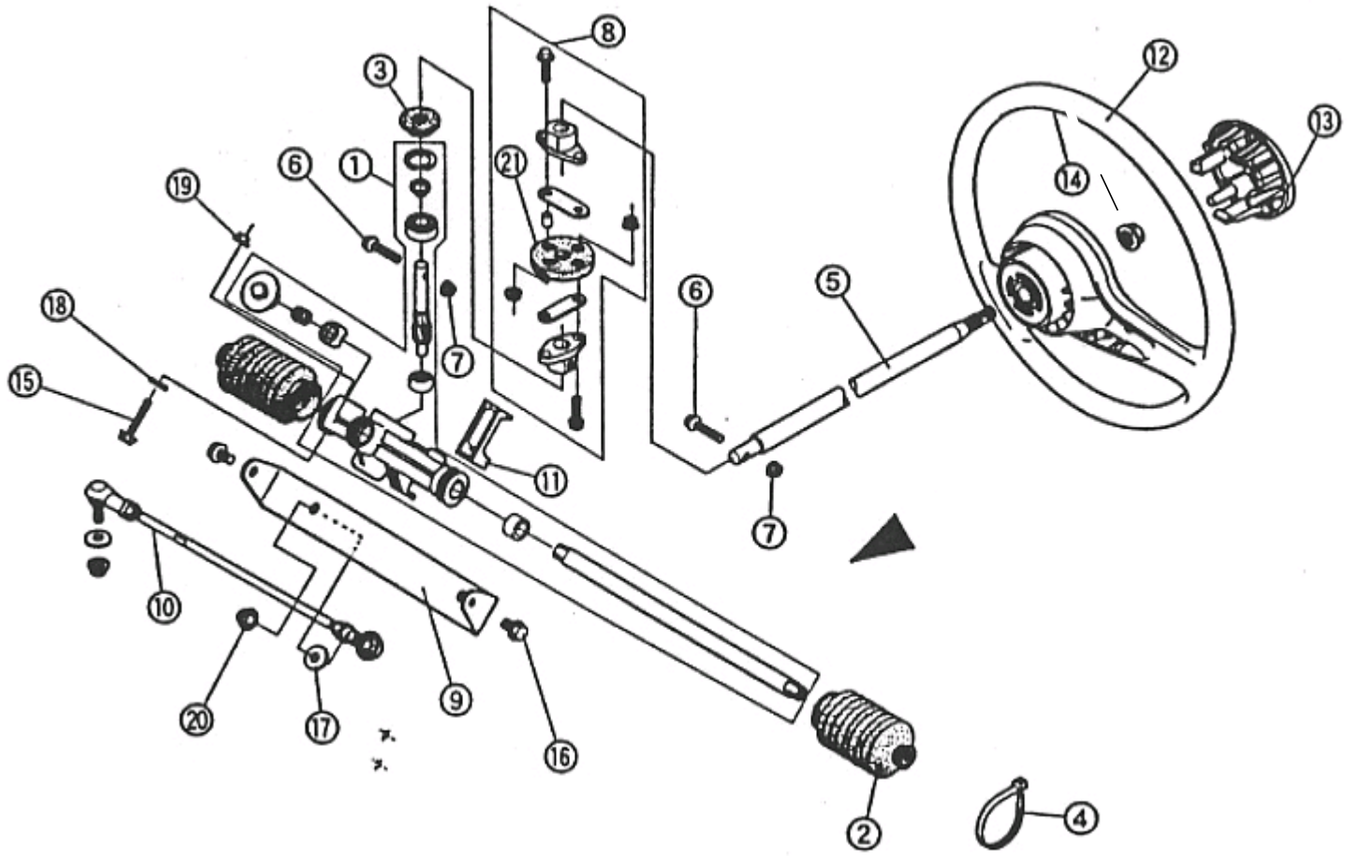

NO.	コード番号	部品名称	組立説明書での名称（キットカー）	数量（1台）	運賃	希望小売価格【単価】税抜き（税込）	備考
1	55100 - MC1 - 000A	ステアリングギヤＢＯＸ　ＡＳＳＹ	ステアリングギヤボックス	1		41,662 円 (税込45,828 円)	
2	55121 - MC1 - 000	ラックブーツ	ラックブーツ	2		1,918 円 (税込2,110 円)	
3	55131 - MC1 - 000	ピニオンカバー		1		514 円 (税込565 円)	
4	-	ワイヤリングクリップ（フリーバンドタイプ）	ワイヤリングクリップＣ	4		50 円 (税込55 円)	
5	55411 - MC1 - 000	ステアリングシャフト	ステアリングシャフト	1		9,093 円 (税込10,002 円)	
6	-	ボルトM6×1.0（L=30）　（全ネジ）sus	M6-30フランジボルト	2		160 円 (税込176 円)	
7	-	ＵナットM6×1.0　sus	ＵナットM6×1.0	2		200 円 (税込220 円)	
8	55410 - MC1 - 000A	ズックジョイントＡＳＳＹ	ステアリングジョイントASSY	1		7,037 円 (税込7,741 円)	
MC-1 K-1 9	55510 - MC1 - IM	タイロッドベースＣＯＭＰ	タイロッドベース	1		4,648 円 (税込5,113 円)	
K-2 9	55510 - MMS - 000	タイロッドベースＣＯＭＰ	タイロッドベース	1		販売終了	
10	55520 - MC1 - 000	タイロッドＡＳＳＹ	タイロッド	2		10,796 円 (税込11,876 円)	
11	55531 - MC1 - 000	タイロッドベーススライダー	タイロッドベーススライダー	1		685 円 (税込754 円)	

F-10　ステアリングホイール・ステアリングギヤボックス　2枚目/2枚

商品代合計￥1,000以上（税抜き）のご注文は送料無料です（運賃別途を除く）。　表示価格は１個当りの価格です。　価格・仕様は予告なしに変更する場合がございます。

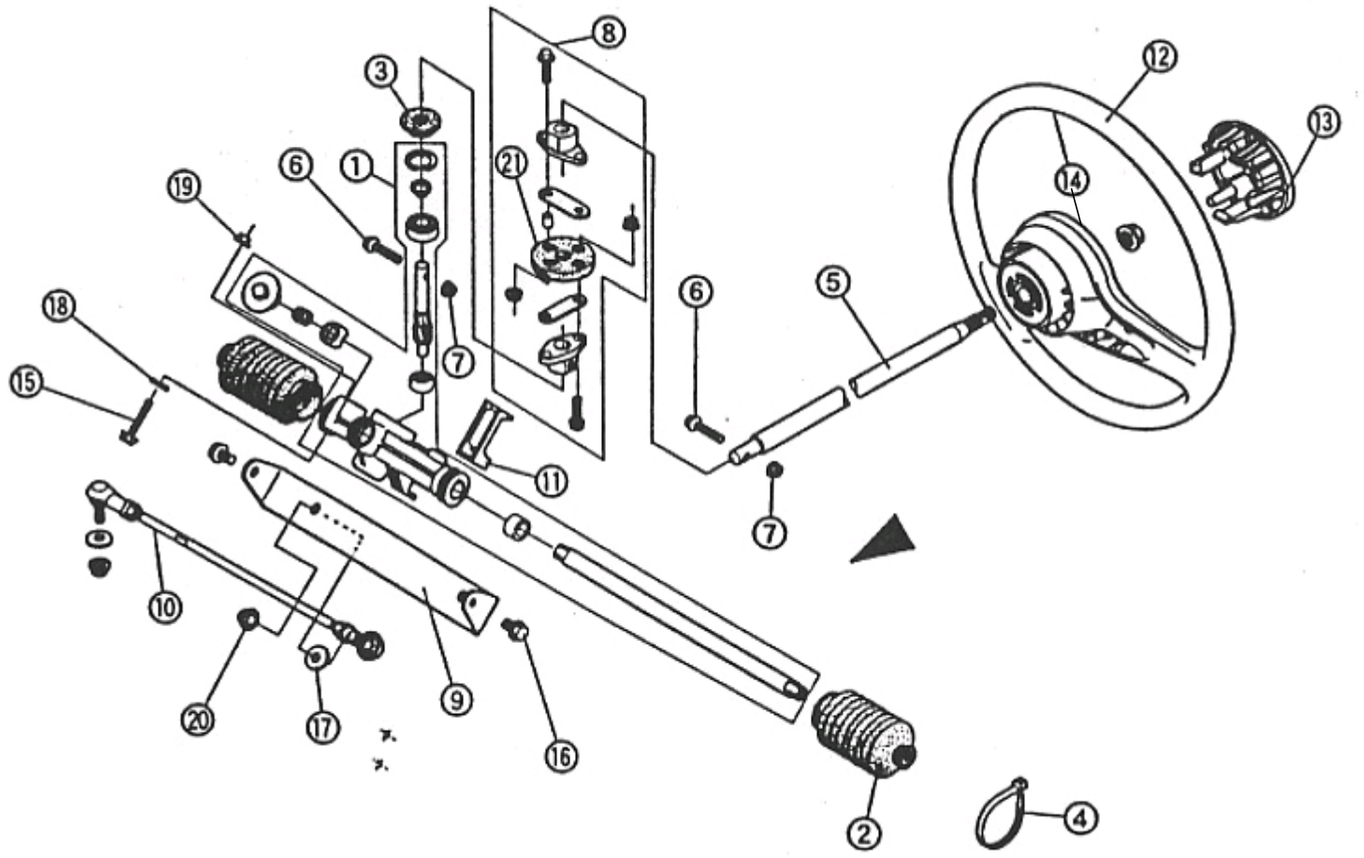

	NO.	コード番号	部品名称	組立説明書での名称（キットカー）	数量（1台）	運賃	希望小売価格【単価】税抜き（税込）	備考
	12	71111 - MC1 - 000	ステアリングホイールＳＵＢ　ＡＳＳＹ	ステアリング	1		17,672 円（税込19,439 円）	
	13	71112 - MC1 - 000	ホーンパッド	ホーンパッド	1		2,763 円（税込3,039 円）	
	14	-	ナットM12×1.25	M12フランジナット	1		50 円（税込55 円）	
MC-1 K-1	15	-	ボルトM8×1.25（L=55）	M8-55フランジボルト	2		85 円（税込94 円）	
K-2	15	-	ボルトM8×1.25（L=50）	M8-50ボルト	2		130 円（税込143 円）	
	16	-	ボルトM10×1.25（L=15）	M10-15フランジボルト	2		85 円（税込94 円）	
	17	-	プレインワッシャM10（φ21）	M10ワッシャ（φ21）	4		25 円（税込28 円）	
K-2	18	-	プレインワッシャM8（φ17）	M8ワッシャ（φ17）	2		25 円（税込28 円）	
	19	-	ナットM8×1.25	M8フランジナット	2		30 円（税込33 円）	
	20	-	ナットM10×1.25		4		35 円（税込39 円）	
	21	55413 - MC1 - 000	ズックジョイント				販売終了	販売終了。 今後は、⑧ｽﾞｯｸジョイントASSYのみの販売となります。

F-11　フロントサスペンションアーム

商品代合計￥1,000以上（税抜き）のご注文は送料無料です（運賃別途を除く）。　表示価格は１個当りの価格です。　価格・仕様は予告なしに変更する場合がございます。

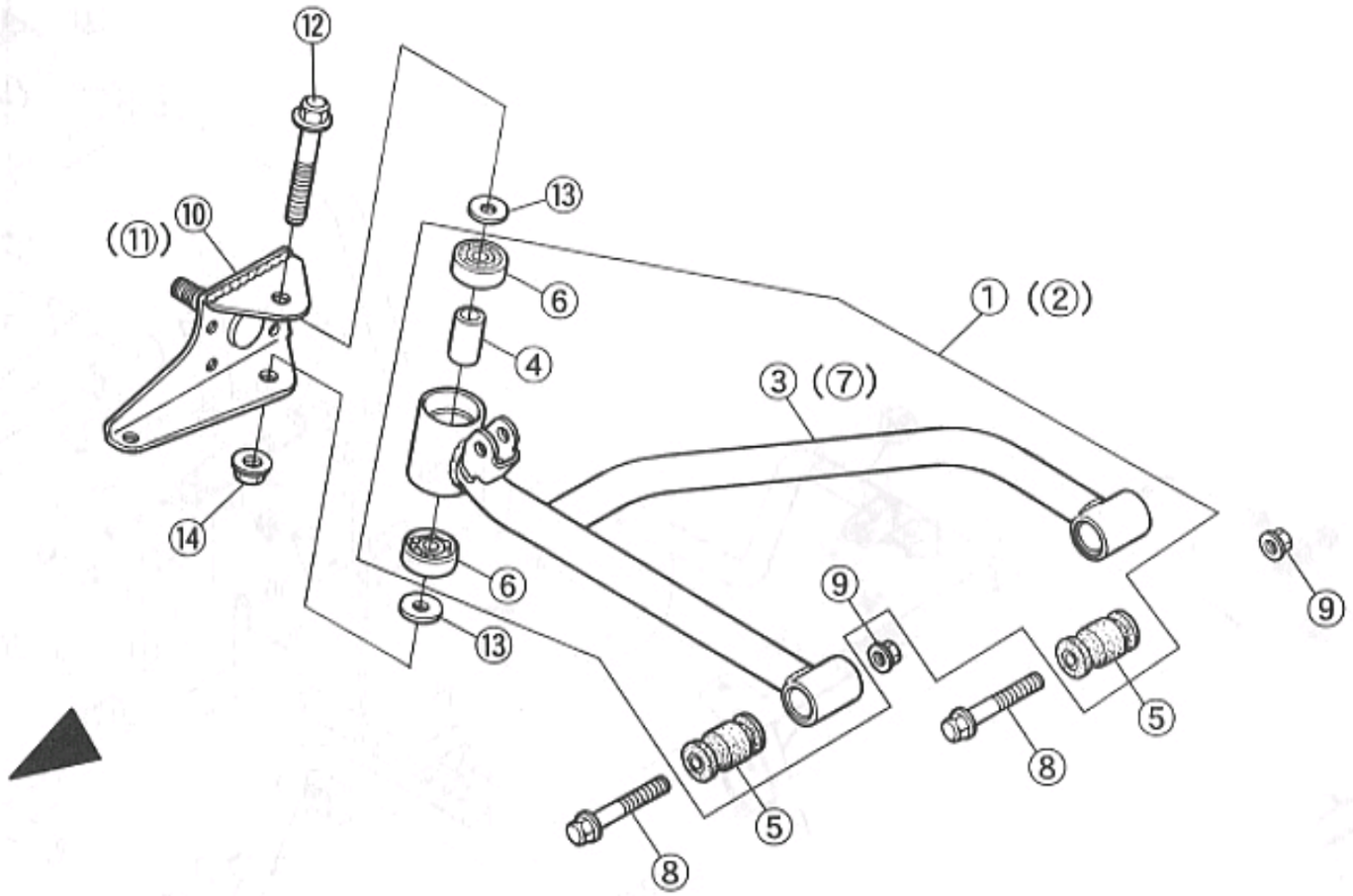

図はR側を示す。（　）内はL側を示す。
（　）表示のないものはR／L共通。

NO.	コード番号	部品名称	組立説明書での名称（キットカー）	数量(1台)	運賃	希望小売価格【単価】税抜き（税込）	備考
1	40100 - MC1 - 000A	フロントサスアームＲ　ＡＳＳＹ	フロントサスペンションアーム（Ｒ）	1		26,240 円 (税込28,864 円)	
2	40200 - MC1 - 000A	フロントサスアームＬ　ＡＳＳＹ	フロントサスペンションアーム（Ｌ）	1		26,240 円 (税込28,864 円)	
3	40110 - MC1 - 000	フロントサスアームＲ		1		販売終了	(KIT)フロントサスペンションアーム（Ｒ）内
4	40121 - MC1 - 000	キングピンカラー		2		685 円 (税込754 円)	(KIT)フロントサスペンションアーム（Ｒ）／（Ｌ）内
5	40221 - MC1 - 000A	ラバーブッシュＡ		4		1,725 円 (税込1,898 円)	(KIT)フロントサスペンションアーム（Ｒ）／（Ｌ）内
6	95502 - MC1 - 000	ボールＢＲＧ．（6301LU/2A）		4		2,658 円 (税込2,924 円)	(KIT)フロントサスペンションアーム（Ｒ）／（Ｌ）内
7	40210 - MC1 - 000	フロントサスアームＬ		1		販売終了	(KIT)フロントサスペンションアーム（L）内
8	-	ボルトM10×1.25（L=70）	M10-70フランジボルト	4		130 円 (税込143 円)	
9	-	ナットM10×1.25	M10フランジナット	4		35 円 (税込39 円)	
10	40310 - MC1 - Im	フロントナックルＲ　COMP	フロントナックル（Ｒ）	1		8,225 円 (税込9,048 円)	
11	40410 - MC1 - Im	フロントナックルＬ　COMP	フロントナックル（Ｌ）	1		8,225 円 (税込9,048 円)	
12	-	ボルトM12×1.25（L=80）	M12-80フランジボルト	2		180 円 (税込198 円)	
13	-	プレインワッシャーM12（φ22）	M12ワッシャー(φ22)	4		30 円 (税込33 円)	
14	-	ナットM12×1.25	M12フランジナット	2		50 円 (税込55 円)	

F-12　フレーム・リヤサスペンションアーム　1枚目/2枚

商品代合計￥1,000以上（税抜き）のご注文は送料無料です（運賃別途を除く）。　表示価格は１個当りの価格です。　価格・仕様は予告なしに変更する場合がございます。

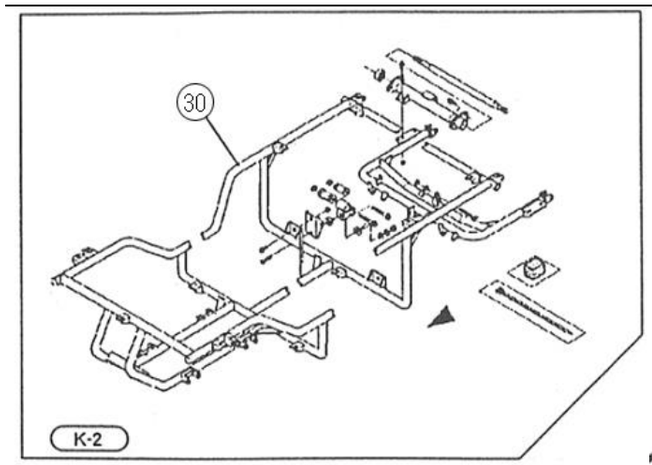

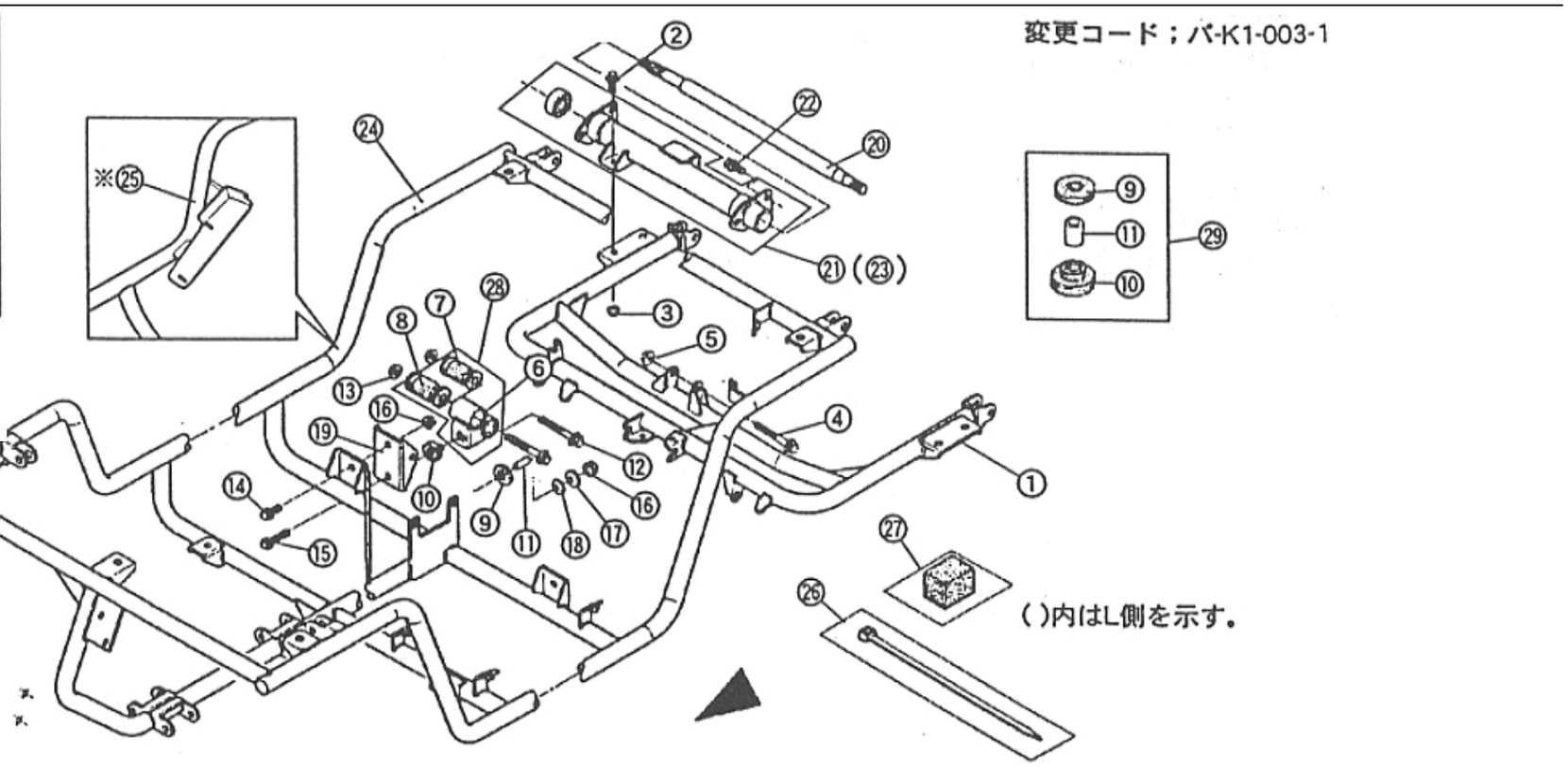

※表示価格は1個の単価です。

NO.	コード番号	部品名称	組立説明書での名称（キットカー）	数量（1台）	運賃	希望小売価格【単価】税抜き（税込）	備考
1	41110 - MC1 - 000	リヤサスペンションアームＣＯＭＰ	リヤサスペンションアーム	1		26,240 円 (税込28,864 円)	
2	-	ボルトM8×1.25（L=15）	M8-15フランジボルト	4		45 円 (税込50 円)	
3	-	ナットM8×1.25	M8フランジナット	4		30 円 (税込33 円)	
4	-	ボルトM10×1.25（L=70）	M10-70フランジナット	1		130 円 (税込143 円)	
5	-	ナットM10×1.25		1		35 円 (税込39 円)	
6	41210 - MC1 - HS	リヤサスマウントラバーブラケットＣＯＭＰ		2		5,334 円 (税込5,867 円)	
7	40221 - MC1 - 000A	ラバーブッシュＡ		2		1,725 円 (税込1,898 円)	(KIT)リヤサスペンションマウントブラケット内
8	40231 - MC1 - 000A	ラバーブッシュＢ		2		1,725 円 (税込1,898 円)	(KIT)リヤサスペンションマウントブラケット内
9	51121 - MC1 - 000	ボディーマウントアッパーラバーＢ	ボディーマウントアッパーラバー	2		428 円 (税込471 円)	
10	51122 - MC1 - 000	ボディーマウントロアラバーＢ	ボディーマウントロアラバー	2		販売終了	
11	51113 - MC1 - 000	カラー17㎜		2		685 円 (税込754 円)	[KIT]ボディマウントロアラバー内
12	-	ボルトM10×1.25（L=70）	M10-70フランジボルト	4		130 円 (税込143 円)	
13	-	ナットM10×1.25	M10フランジナット	4		35 円 (税込39 円)	
14	-	ボルトM8×1.25（L=15）	M8-15フランジボルト	2		45 円 (税込50 円)	
15	-	ボルトM8×1.25（L=35）	M8-35フランジボルト	2		65 円 (税込72 円)	

F-12　フレーム・リヤサスペンションアーム　2枚目/2枚

商品代合計￥1,000以上（税抜き）のご注文は送料無料です（運賃別途を除く）。　表示価格は１個当りの価格です。　価格・仕様は予告なしに変更する場合がございます。

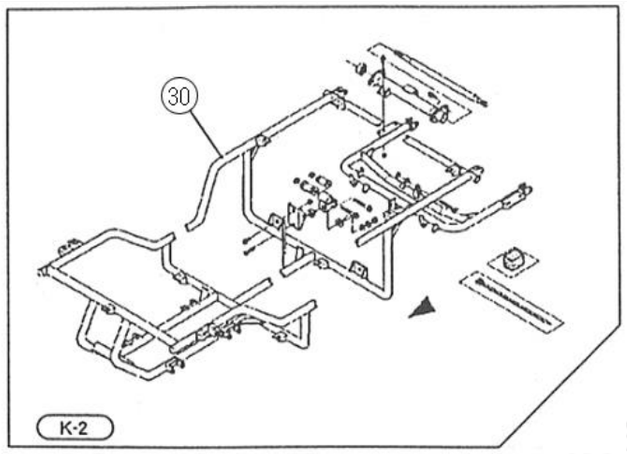

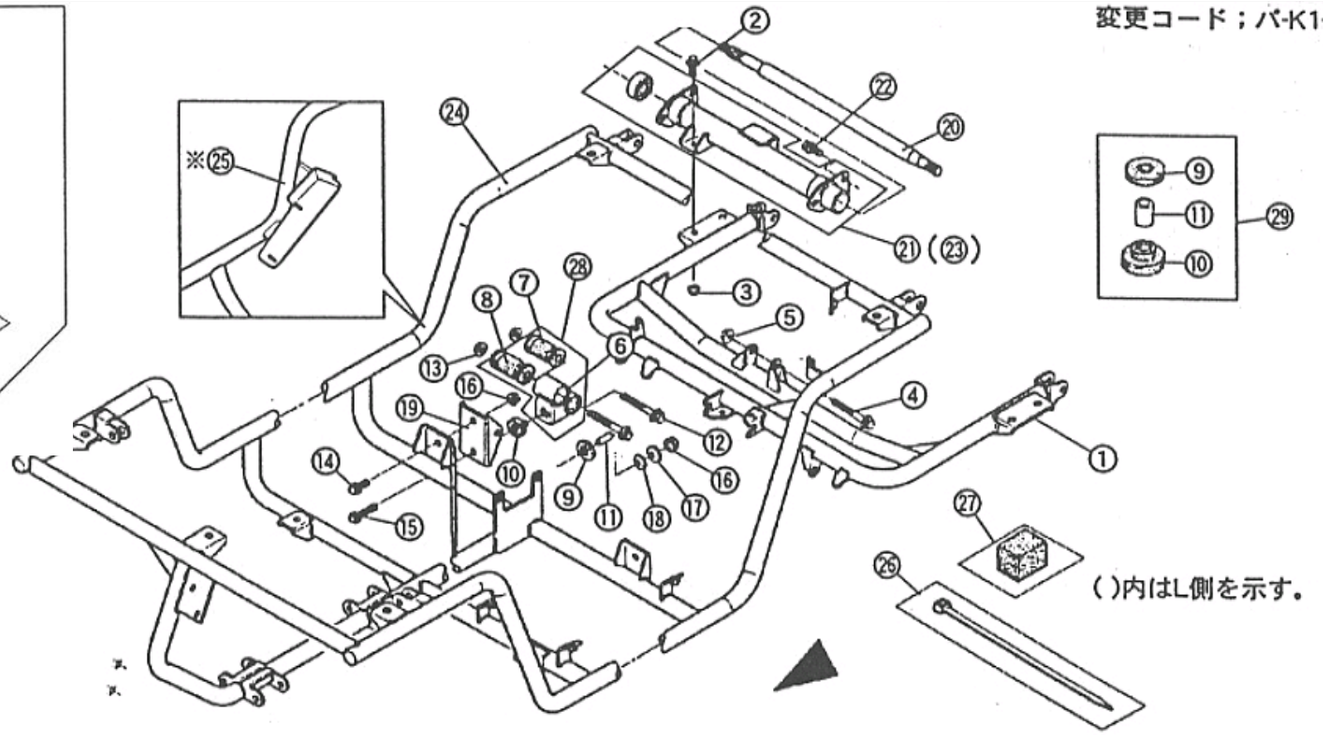

※表示価格は1個の単価です。

	NO.	コード番号	部品名称	組立説明書での名称（キットカー）	数量（1台）	運賃	希望小売価格【単価】税抜き（税込）	備考
	16	-	ナットM8×1.25	M8フランジナット	4		30 円（税込33 円）	
	17	-	プレインワッシャ（黒）M8（φ26）	M8ワッシャ（φ26）	2		80 円（税込88 円）	
	18	-	プレインワッシャ（黒）M22（φ22）	M8ワッシャ（φ22）	2		30 円（税込33 円）	
	19	41231 - MC1 - 000	リヤサスペンションブラケット	リヤサセペンションブラケット	2		販売終了	
	20	42111 - MC1 - 001	ドライブシャフト　L（R）　（強化品）		2		32,456 円（税込35,702 円）	
	21	42210 - MC1 - 003	ホーシングＲ　ＣＯＭＰ	ホーシングＲ	1		13,781 円（税込15,159 円）	
	22	-	ボルトM8×1.25(L=20)	M8フランジボルト	6		50 円（税込55 円）	
	23	42310 - MC1 - 003	ホーシングＬ　ＣＯＭＰ	ホーシングＬ	1		14,438 円（税込15,882 円）	
MC-1 K-1	24	50100 - MC1 - 000	フレームＣＯＭＰ	フレームＣＯＭＰ	1		販売終了	ﾌﾚｰﾑ号機　ｺﾝﾌﾟﾘｰﾄ:～ＭＣ１Ｆ-000900迄 ｷｯﾄ:～KT1F-000760迄
MC-1 K-1	25	50100 - MC1 - 100	フレームＣＯＭＰ	フレームＣＯＭＰ	1		販売終了	ﾌﾚｰﾑ号機　ｺﾝﾌﾟﾘｰﾄ:ＭＣ１Ｆ-000901～ ｷｯﾄ:KT1F-000761～
	26	97401 - 00045	ワイヤリングクリップ（フリーバンドタイプ）	ワイヤリングクリップＣ	31		86 円（税込95 円）	
	27	- -	エプトシーラー20MM	エプトシーラー20MM	5		20 円（税込22 円）	10mm×10mm×20mm
	28	41210 - MC1 - Hs	リヤサスマウントラバーブラケットＡＳＳＹ	リヤサスマウントラバーブラケットASSY	2		5,334 円（税込5,867 円）	
	29	51110 - MC1 - 000	ボディーマウントラバーＢセット				販売終了	
K-2	30	50100 - MMS - 000	フレームＣＯＭＰ	フレームＣＯＭＰ	1		販売終了	

F-13　フューエルタンク・フューエルポンプ・オイルタンク　1枚目/2枚

商品代合計￥1,000以上（税抜き）のご注文は送料無料です（運賃別途を除く）。　表示価格は１個当りの価格です。　価格・仕様は予告なしに変更する場合がございます。

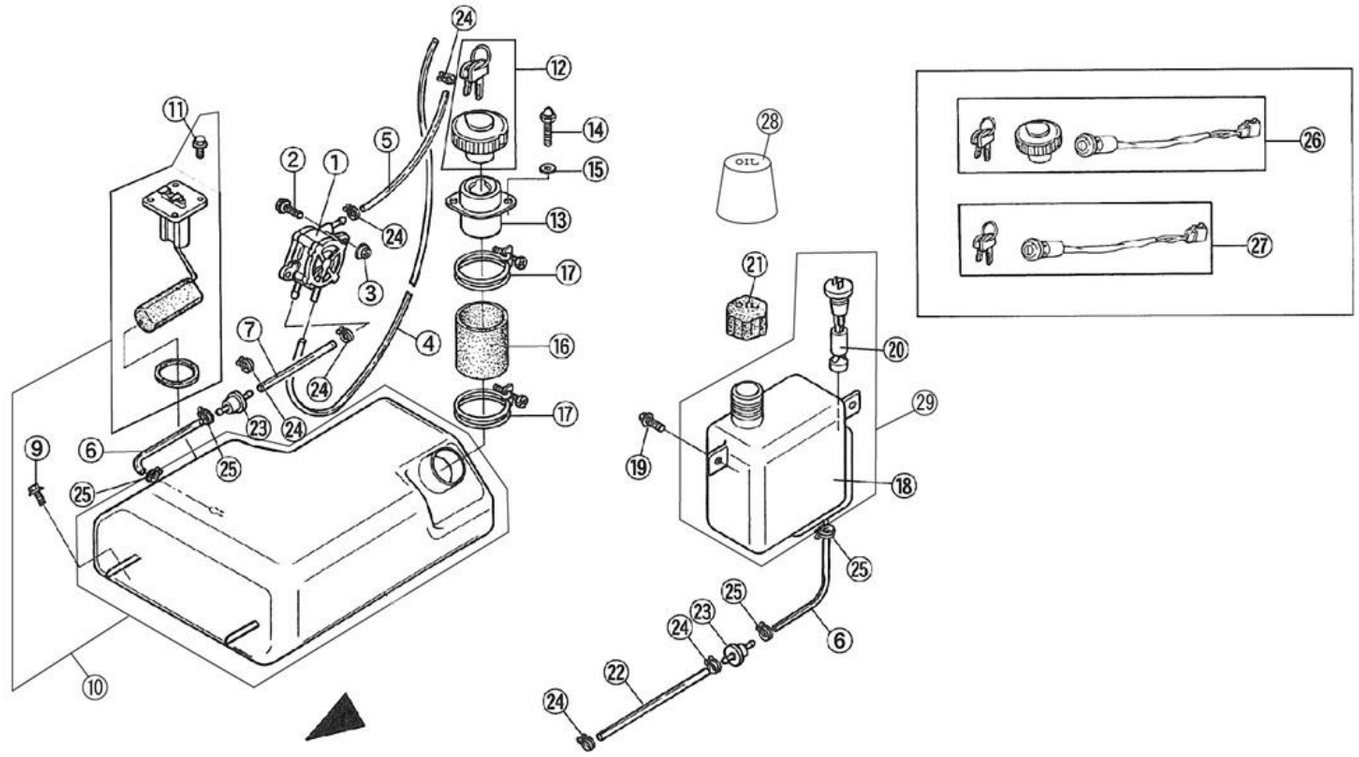

NO.	コード番号	部品名称	組立説明書での名称（キットカー）	数量(1台)	運賃	希望小売価格【単価】税抜き（税込）	備考
1	37110 - MC1 - 000	フューエルポンプASSY	フューエルポンプ	1		11,995 円 (税込13,195 円)	
2	-	ボルトM6×1.0(L=20)	M6-20フランジボルト	2		40 円 (税込44 円)	
3	-	ナットM6×1.0	M6フランジナット	2		28 円 (税込30 円)	
4	37121 - MC1 - 000	パルスチューブ	パルスチューブ	1		1,725 円 (税込1,898 円)	
5	37122 - MC1 - 001	フューエルチューブ	フューエルチューブ	1		685 円 (税込754 円)	
6	37123 - MC1 - 000	タンクチューブ	ﾌｭｰｴﾙﾀﾝｸﾁｭｰﾌﾞ太/ｵｲﾙﾁｭｰﾌﾞ太	2		685 円 (税込754 円)	
7	37124 - MC1 - 000	フューエルポンプチューブ	フューエルタンクチューブ細（100mm	1		685 円 (税込754 円)	
9	-	ボルトM6×1.0(L=15)	M6-15フランジボルト	3		35 円 (税込39 円)	
10	53120 - MC1 - 000A	フューエルタンクユニットＡＳＳＹ	フューエルタンクASSY	1		20,242 円 (税込22,266 円)	(KIT)フューエルタンクＡＳＳＹ内
11	-	ボルトM6×1.0（L=15）	M6-15フランジボルト	4		35 円 (税込39 円)	(KIT)フューエルタンクＡＳＳＹ内
12	53130 - MC1 - 000	キャップＣＯＭＰ．フューエルフィラー	フューエルフィラーキャップ	1		販売終了	No.26 キーセットで対応
13	53140 - MC1 - IM	フューエルフィラーメタルＣＯＭＰ	フューエルフィラーメタル	1		1,918 円 (税込2,110 円)	
14	-	袋ボルト（黒）M6×1.0　(L=15)	M6-15フクロボルト	2		70 円 (税込77 円)	

F-13　フューエルタンク・フューエルポンプ・オイルタンク　2枚目/2枚

商品代合計￥1,000以上（税抜き）のご注文は送料無料です（運賃別途を除く）。　表示価格は１個当りの価格です。　価格・仕様は予告なしに変更する場合がございます。

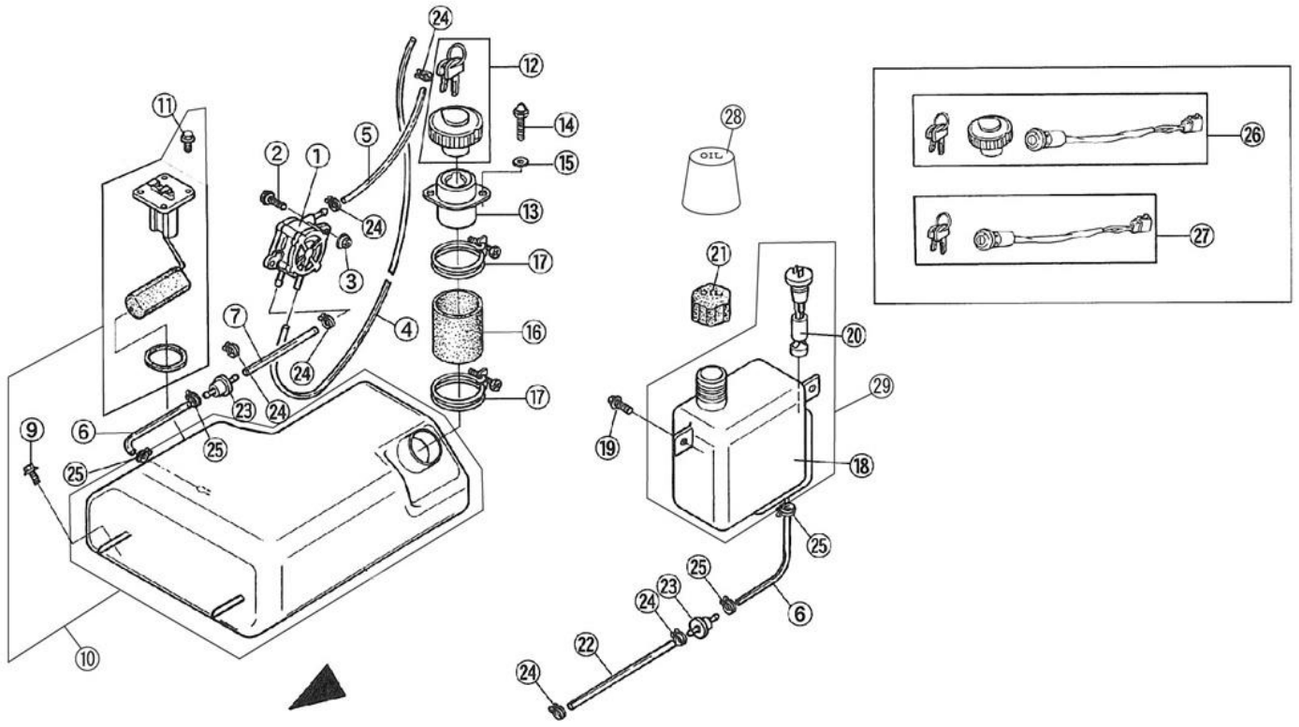

NO.	コード番号	部品名称	組立説明書での名称（キットカー）	数量（1台）	運賃	希望小売価格【単価】税抜き（税込）	備考
15	95101 - 06016	プレインワッシャー(黒) M6　(φ16)	M6ワッシャ（φ16）	2		25 円（税込28 円）	
16	53151 - MC1 - 000	フューエルフィラーチューブ	フューエルフィラーチューブ	1		1,725 円（税込1,898 円）	
17	53152 - MC1 - 000	フューエルチューブクリップ	フューエルチューブクリップ	2		685 円（税込754 円）	
18	53211 - MC1 - 000	オイルタンク	オイルタンク	1		---	㉙オイルタンクASSY販売
19	-	ボルトM6×1.0　(L=15)	M6-15フランジボルト	2		35 円（税込39 円）	
20	53220 - MC1 - 000	オイルベルゲージ	オイルベルゲージ	1		---	㉙オイルタンクASSY販売
21	53230 - MC1 - 000	オイルタンクキャップＡＳＳＹ		1		1,918 円（税込2,110 円）	
22	53242 - MC1 - 000	オイルチューブＢ	オイルチューブ細（120mm）	1		685 円（税込754 円）	
23	53311 - MC1 - 000	フューエルストレーナーＣＯＭＰ	ﾌｭｰｴﾙｽﾄﾚｰﾅｰ/ｵｲﾙｽﾄﾚｰﾅｰ	2		1,058 円（税込1,164 円）	
24	97501 - 02080	チューブクリップ（B8）	チューブクリップ細	6		43 円（税込47 円）	
25	97501 - 02100	チューブクリップ（B10）	チューブクリップ太	4		86 円（税込95 円）	
26	34000 - MC1 - 000	キーセット		(1)		11,652 円（税込12,817 円）	ｲｸﾞﾆｯｼｮﾝｽｲｯﾁ+ﾌｭｰｴﾙﾌｨﾗｰｷｬｯﾌﾟ+ｷｰのセット
27	34111 - MC1 - 000	スイッチASSY. イグニッション	イグニッションスイッチ	(1)		販売終了	No.25 キーセットで対応
28	53231 - MC1 - 000	オイルタンクキャップカバー		1		1,725 円（税込1,898 円）	
29	53210 - MC1 - 000A	オイルタンクASSY		1		9,950 円（税込10,945 円）	

商品代合計￥1,000以上（税抜き）のご注文は送料無料です（運賃別途を除く）。　表示価格は１個当りの価格です。　価格・仕様は予告なしに変更する場合がございます。

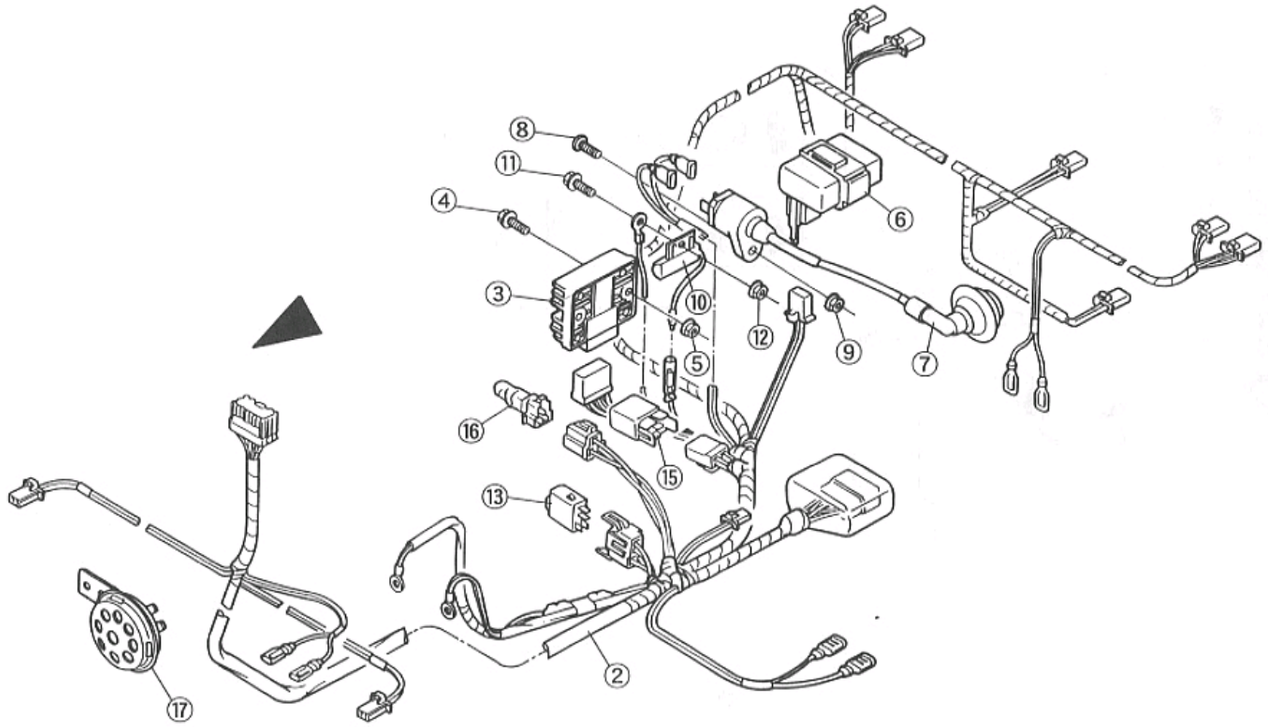

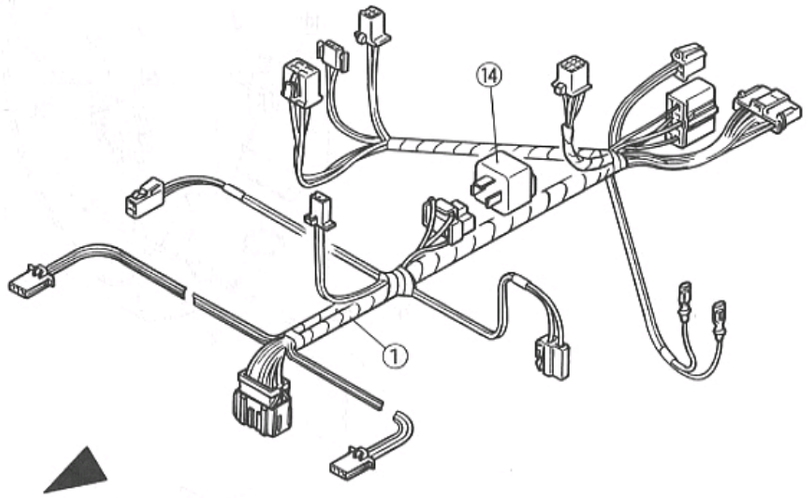

NO.	コード番号	部品名称	組立説明書での名称（キットカー）	数量（1台）	運賃	希望小売価格【単価】税抜き（税込）	備考
1	31110 － MC1 － 000	フロントハーネス	フロントハーネス	1		11,113 円 (税込12,224 円)	
2	31120 － MC1 － 001	リヤハーネス	リヤハーネス	1		19,385 円 (税込21,324 円)	
3	33210 － MC1 － 000	レギュレートレクチファイヤー	レギュレートレクチファイヤー	1		19,385 円 (税込21,324 円)	
4	－	ボルトM6×1.0（L=20）	M6-20フランジボルト	2		40 円 (税込44 円)	
5	－	ナットM6×1.0	M6フランジナット	2		25 円 (税込28 円)	
6	33220 － MC1 － 000	Ｃ・Ｄ・Ｉユニット	Ｃ・Ｄ・Ｉユニット	1		16,427 円 (税込18,070 円)	
7	33330 － MC1 － 000	イグニッションコイルＡＳＳＹ	イグニッションコイル	1		7,711 円 (税込8,482 円)	
8	－	トラスビス（黒）M5×0.8　（L=20）	M5-20トラスビス	1		30 円 (税込33 円)	
9	－	ナットM5×0.8	M5フランジナット	1		20 円 (税込22 円)	
10	33451 － MC1 － 000	レジスターＣＯＭＰ	レジスター	1		2,420 円 (税込2,662 円)	
11	－	ボルトM6×1.0　（L=15）	M6-15フランジボルト	1		35 円 (税込39 円)	
12	－	ナットM6×1.0	M6フランジナット	1		25 円 (税込28 円)	
13	33461 － MC1 － 000	スターターリレーCOMP	スターターリレー	1		3,438 円 (税込3,782 円)	
14	33471 － MC1 － 000	ウィンカーリレーＣＯＭＰ	ウィンカーリレー	1		5,676 円 (税込6,244 円)	
15	30030 － G40 － 001	ヘッドランプリレーＣＯＭＰ	ヘッドランプリレー	1		2,529 円 (税込2,782 円)	
16	33482 － MC1 － 000	ヘッドランプリレーコントローラーCOMP	ヘッドランプリレーコントローラー	1		2,582 円 (税込2,840 円)	
17	33491 － MC1 － 000	ホーンCOMP	ホーン	1		4,632 円 (税込5,095 円)	

F-15　マスターシリンダー・ペダル　1枚目/2枚

商品代合計￥1,000以上（税抜き）のご注文は送料無料です（運賃別途を除く）。　表示価格は１個当りの価格です。　価格・仕様は予告なしに変更する場合がございます。

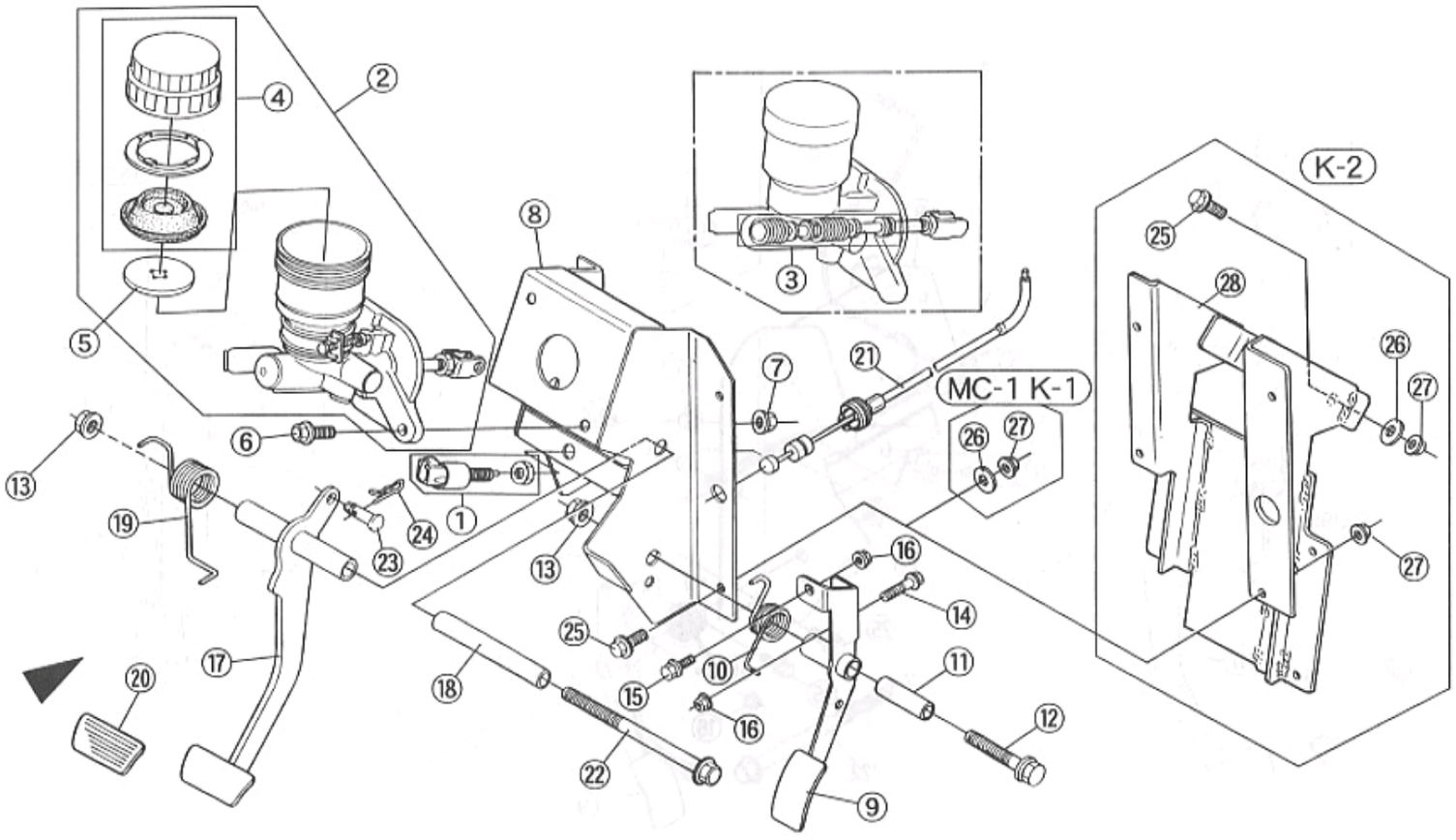

NO.	コード番号	部品名称	組立説明書での名称（キットカー）	数量（1台）	運賃	希望小売価格【単価】税抜き（税込）	備考
1	34240 - MC1 - 000	ストップスイッチ	ストップスイッチ	1		2,980 円 (税込3,278 円)	
2	43400 - MC1 - 000	マスターシリンダーＡＳＳＹ	マスターシリンダーＡＳＳＹ	1		26,240 円 (税込28,864 円)	
3	43410 - MC1 - 000	マスターシリンダーピストンキット		1		販売終了	
4	43420 - MC1 - 000	マスターシリンダーキャップＡＳＳＹ		1		3,953 円 (税込4,348 円)	
5	43430 - MC1 - 000	フロートＣＯＭＰ		1		販売終了	
6	-	ボルトM8×1.25　(L=25)	M8-25フランジボルト	2		55 円 (税込61 円)	
7	-	ナットM8×1.25	M8フランジナット	2		30 円 (税込33 円)	
8	73110 - MC1 - IM	ペダルベースＣＯＭＰ	ペダルベース	1		7,530 円 (税込8,283 円)	
9	73210 - MC1 - IM	アクセルペダルCOMP	アクセルペダル	1		2,870 円 (税込3,157 円)	
10	73231 - MC1 - 000	アクセルペダルリターンＳＰＧ	アクセルペダルリターンスプリング	1		685 円 (税込754 円)	
11	25114 - MC1 - 000	カラー44MM	カラー（φ13.8　Ｌ44）	1		販売終了	
12	-	ボルトM10×1.25（L=60）	M10-60フランジボルト	1		120 円 (税込132 円)	
13	-	ナットM10×1.25	M10フランジナット	2		35 円 (税込39 円)	
14	-	ボルトM6×1.0　(L=30)	M6-30フランジボルト	1		50 円 (税込55 円)	

F-15　マスターシリンダー・ペダル　2枚目/2枚

商品代合計￥1,000以上（税抜き）のご注文は送料無料です（運賃別途を除く）。　表示価格は１個当りの価格です。　価格・仕様は予告なしに変更する場合がございます。

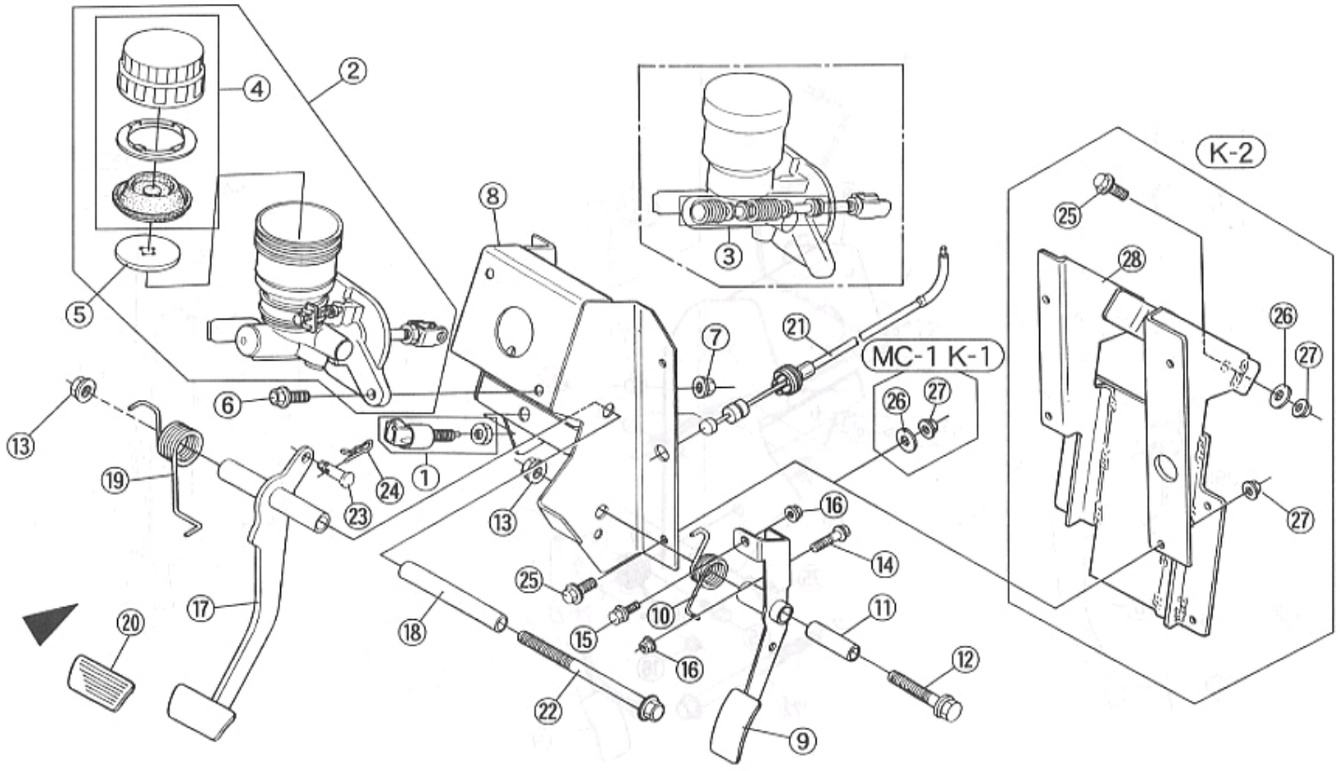

NO.	コード番号	部品名称	組立説明書での名称（キットカー）	数量（1台）	運賃	希望小売価格【単価】税抜き（税込）	備考
15	-	ボルトM6×1.0　(L=25)	M6-25フランジボルト	1		45 円（税込50 円）	
16	-	ナットM6×1.0	M6フランジナット	2		25 円（税込28 円）	
17	73310 - MC1 - IM	ブレーキペダルＣＯＭＰ	ブレーキペダル	1		3,641 円（税込4,005 円）	
18	73314 - MC1 - 000	カラー101.5MM	カラー（φ13.8　L101.5）	1		1,028 円（税込1,131 円）	
19	73321 - MC1 - 000	ブレーキペダルリターンSPG	ブレーキペダルリターンスプリング	1		857 円（税込943 円）	
20	73335 - MC1 - 000	ブレークペダルカバー	ブレーキペダルカバー	1		857 円（税込943 円）	
21	73910 - MC1 - 000	アクセルワイヤーケーブル	アクセルワイヤーケーブル	1		3,791 円（税込4,170 円）	(K-2用) 73910-MMS-000
22	95001 - 10120	ボルトM10×1.25 (L=120)	M10-120フランジボルト	1		180 円（税込198 円）	
23	97081 - 08017	クレビスピン	クレスピン	1		154 円（税込169 円）	
24	97051 - 08000	スナップピン	スナップピン	1		86 円（税込95 円）	
MC-1 K-1 25	-	ボルトM6×1.0　(L=20)	M6-20フランジボルト	4		40 円（税込44 円）	
K-2 25	-	ボルトM6×1.0　(L=20)	M6-20フランジボルト	10		40 円（税込44 円）	
MC-1 K-1 26	-	プレインワッシャーM6（φ20）	M6ワッシャ（φ20）	4		25 円（税込28 円）	
K-2 26	-	プレインワッシャーM6（φ20）	M6ワッシャ（φ20）	6		25 円（税込28 円）	
MC-1 K-1 27	-	ナットM6×1.0	M6フランジナット	4		25 円（税込28 円）	
K-2 27	-	ナットM6×1.0	M6フランジナット	10		25 円（税込28 円）	
K-2 28	73410 - MMS - 000	ペダルベースブラケットCOMP	ペダルベースブラケット	1		販売終了	

F-16　ブレーキパイプ・ホース

商品代合計￥1,000以上（税抜き）のご注文は送料無料です（運賃別途を除く）。　表示価格は１個当りの価格です。　価格・仕様は予告なしに変更する場合がございます。

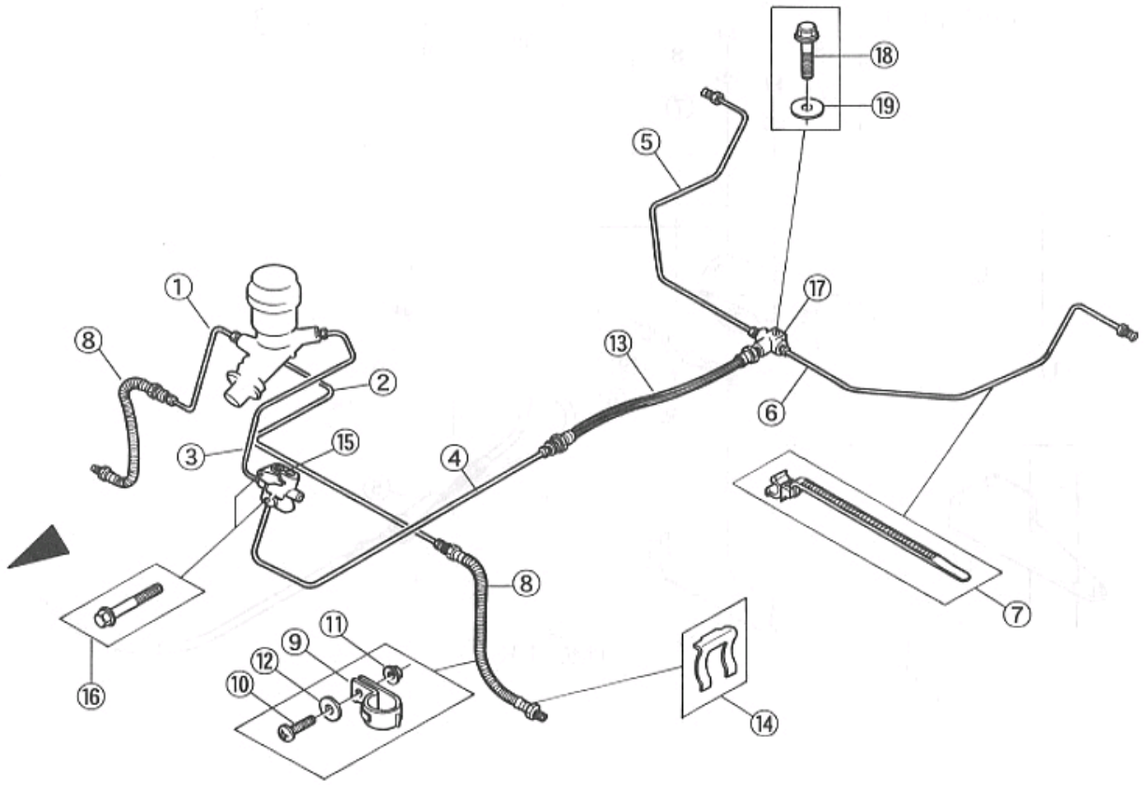

NO.	コード番号	部品名称	組立説明書での名称（キットカー）	数量（1台）	運賃	希望小売価格【単価】税抜き（税込）	備考
1	54250 - MC1 - 000	フトントブレーキパイプR　COMP	ブレーキパイプフロントR	1		2,582 円 (税込2,840 円)	
2	54260 - MC1 - 000	フロントブレーキパイプL　COMP	ブレーキパイプフロントL	1		2,935 円 (税込3,229 円)	
3	54310 - MC1 - 000	リヤブレーキパイプA　COMP	ブレーキパイプリヤA	1		3,620 円 (税込3,982 円)	
4	54320 - MC1 - 000	リヤブレーキパイプB　COMP	ブレーキパイプリヤB	1		2,935 円 (税込3,229 円)	
5	54350 - MC1 - 000	リヤブレーキパイプR　COMP	リヤブレーキパイプR	1		3,106 円 (税込3,417 円)	
6	54360 - MC1 - 000	リヤブレーキパイプL　COMP	リヤブレーキパイプL	1		3,106 円 (税込3,417 円)	
7	97402 - 04800	ワイヤリングクリップ（ブレーキパイプ）	ワイヤリングクリップB	2		154 円 (税込169 円)	
8	54410 - MC1 - 000	ブレーキホース（470MM）	フロントブレーキホース	2		4,981 円 (税込5,479 円)	
9	97404 - 01001	ブレーキホースステー	ブロントブレーキホースステー	2		154 円 (税込169 円)	
10	-	トラスビス（黒）M5×0.8　(L=20)	M5-20トラスビス	2		30 円 (税込33 円)	
11	-	ナットM5×0.8	M5フランジナット	2		20 円 (税込22 円)	
12	-	プレインワッシャ（黒）M5　(φ16)	M5ワッシャ（φ16）	2		20 円 (税込22 円)	
13	54420 - MC1 - 000	ブレーキホース（380MM）	リヤブレーキホース（380mm）	1		3,791 円 (税込4,170 円)	
14	54421 - MC1 - 000	ブレーキホースクリップ	ブレーキホースクリップ	2		418 円 (税込460 円)	
15	54510 - MC1 - 000	ﾊﾞﾙﾌﾞｱｯｾﾝﾌﾞﾘｰ、ﾌﾟﾛﾎﾟｰｼｮﾅﾙ	プロポーショニングバルブ	1		9,093 円 (税込10,002 円)	
16	-	ボルトM6×1.0（L=40）	M6-14フランジボルト	2		60 円 (税込66 円)	
17	54910 - MC1 - 000	3ウェイジョイントCOMP	3ウェイジョイント	1		2,582 円 (税込2,840 円)	
18	-	ボルトM6×1.0（L=30）	M6-30フランジボルト	1		50 円 (税込55 円)	
19	-	プレインワッシャM6（φ20）	M6ワッシャ（φ20）	1		25 円 (税込28 円)	

F-17　パーキングブレーキ　1枚目/2枚

商品代合計￥1,000以上（税抜き）のご注文は送料無料です（運賃別途を除く）。　表示価格は１個当りの価格です。　価格・仕様は予告なしに変更する場合がございます。

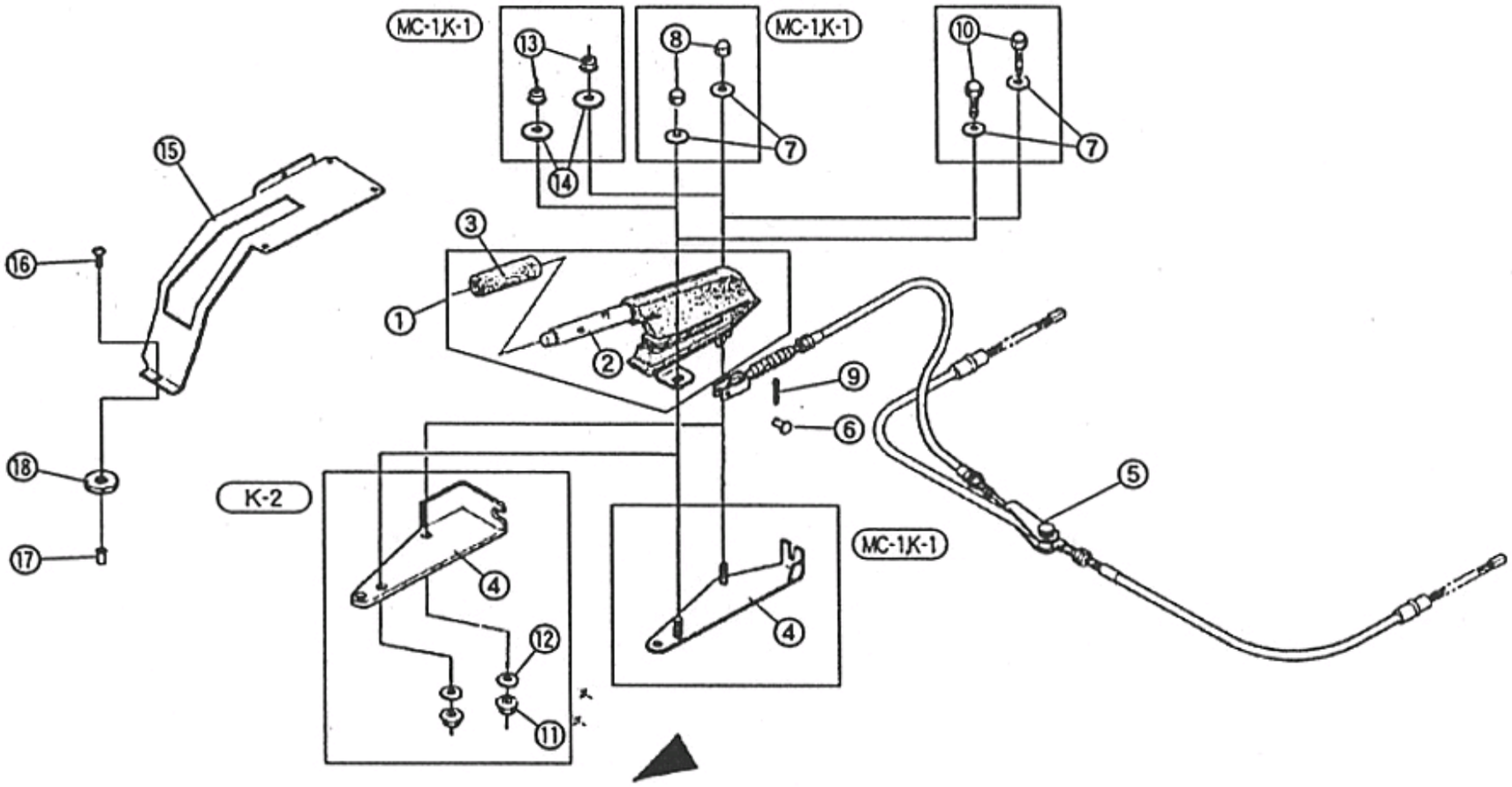

	NO.	コード番号	部品名称	組立説明書での名称（キットカー）	数量（1台）	運賃	希望小売価格【単価】税抜き（税込）	備考
	1	43600 - MC1 - 000A	パーキングレバーＡＳＳＹ	パーキングブレーキレバーＣＯＭＰ	1		販売終了	
	2	43610 - MC1 - 000	パーキングレバーＣＯＭＰ		1		8,225 円 (税込9,048 円)	(KIT)パーキングブレーキレバーＣＯＭＰ内
	3	43611 - MC1 - 000	パーキングブレーキレバーグリップ		1		857 円 (税込943 円)	(KIT)パーキングブレーキレバーＣＯＭＰ内
MC-1 K-1	4	43620 - MC1 - 000	パーキングブレーキステーＣＯＭＰ	パーキングブレーキステー	1		販売終了	ﾌﾚｰﾑ号機　ｺﾝﾌﾟﾘｰﾄ：～MC1F-000900迄 ｷｯﾄ：～KT1F000760迄
K-2	4	43621 - MC1 - HS	パーキングブレーキステーＣＯＭＰ	パーキングブレーキステー	1		販売終了	
	5	43910 - MC1 - 000	パーキングブレーキワイヤーＣＯＭＰ	パーキングブレーキワイヤー	1		10,796 円 (税込11,876 円)	
	6	43911 - MC1 - 000	クレスピンφ6×18	クレスピン（φ6、L=18）	1		685 円 (税込754 円)	
	7	-	プレインワッシャ（黒）M8（φ17）	M8ワッシャ（φ17）	2		25 円 (税込28 円)	
MC-1 K-1	8	-	袋ナットM8×1.25	M8フクロナット	2		80 円 (税込88 円)	ﾌﾚｰﾑ号機　ｺﾝﾌﾟﾘｰﾄ：～MC1F-000900迄 ｷｯﾄ：～KT1F000760迄
	9	97041 - 16016	スプリットピンφ1.6×16	スプリットピン（φ1.6、L=16）	1		86 円 (税込95 円)	
K-2	10	-	袋ボルト（黒）M8×1.25（L=25）	M8-25フクロボルト	2		100 円 (税込110 円)	
K-2	11	-	フランジナットM8×1.25	M8フランジナット	2		30 円 (税込33 円)	

F-17 パーキングブレーキ 2枚目/2枚

商品代合計￥1,000以上（税抜き）のご注文は送料無料です（運賃別途を除く）。 表示価格は１個当りの価格です。 価格・仕様は予告なしに変更する場合がございます。

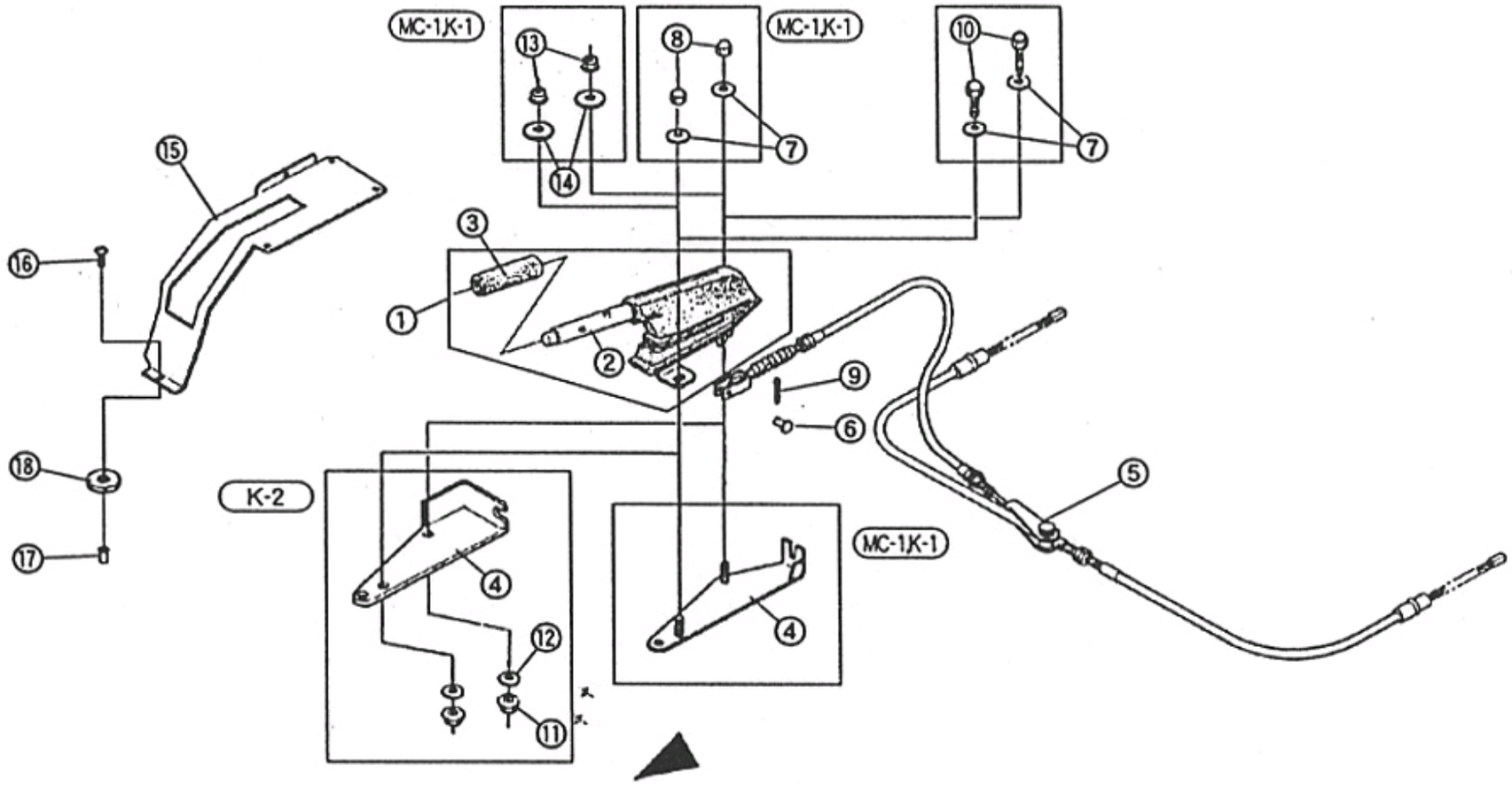

	NO.	コード番号	部品名称	組立説明書での名称（キットカー）	数量（1台）	運賃	希望小売価格【単価】税抜き（税込）	備考
K-2	12	-	プレインワッシャ（黒）M8(φ26)	M8ワッシャ（φ26）	2		80 円 (税込88 円)	
	13	-	フランジナットM8×1.25	M8フランジナット	2		30 円 (税込33 円)	ﾌﾚｰﾑ号機 ｺﾝﾌﾟﾘｰﾄ：MC1F-000901～ ｷｯﾄ：KT1F000761～
	14	-	プレインワッシャ（黒）M8（φ22）	M8ワッシャ（φ22）	2		40 円 (税込44 円)	ﾌﾚｰﾑ号機 ｺﾝﾌﾟﾘｰﾄ：MC1F-000901～ ｷｯﾄ：KT1F000761～
	15	60221 - MC1 - 100-HS	パーキングブレーキカバー	パーキングブレーキカバー	1		12,531 円 (税込13,784 円)	ﾌﾚｰﾑ号機 ｺﾝﾌﾟﾘｰﾄ：MC1F-000901～ ｷｯﾄ：KT1F000761～
	16	-	トラスビス（黒）M4×0.7（L=15）	M4-15トラスビス	5		20 円 (税込22 円)	ﾌﾚｰﾑ号機 ｺﾝﾌﾟﾘｰﾄ：MC1F-000901～ ｷｯﾄ：KT1F000761～
	17	-	ポップナットM4		5		70 円 (税込77 円)	ﾌﾚｰﾑ号機 ｺﾝﾌﾟﾘｰﾄ：MC1F-000901～ ｷｯﾄ：KT1F000761～
	18	51111 - MC1 - 000	ボディマウントアッパーラバーＡ	ボディーマウントアッパーラバー	2		514 円 (税込565 円)	ﾌﾚｰﾑ号機 ｺﾝﾌﾟﾘｰﾄ：MC1F-000901～ ｷｯﾄ：KT1F000761～

F-18　フロントブレーキ

商品代合計￥1,000以上（税抜き）のご注文は送料無料です（運賃別途を除く）。　表示価格は１個当りの価格です。　価格・仕様は予告なしに変更する場合がございます。

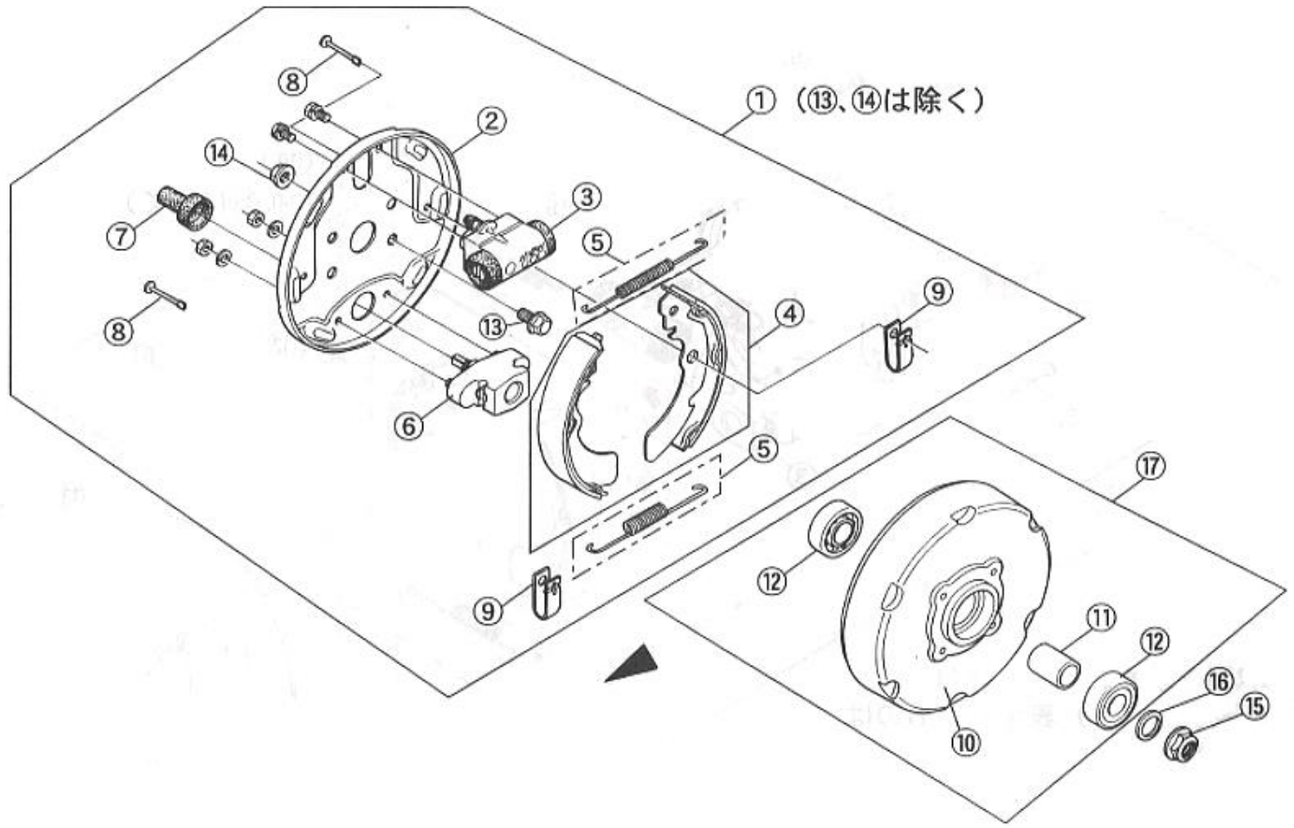

NO.	コード番号	部品名称	組立説明書での名称（キットカー）	数量（1台）	運賃	希望小売価格【単価】税抜き（税込）	備考
1	43100 - MC1 - 000	フロントブレーキＡＳＳＹ	ﾌﾛﾝﾄﾊﾞｯｸﾌﾟﾚｰﾌﾟﾚｰﾄ（Ｌ、Ｒ）	2		19,385 円（税込21,324 円）	R/L共通（以下同様）
2	43110 - MC1 - 000	フロントバックプレートＣＯＭＰ		2		販売終了	(KIT)フロントバックプレート内
3	43120 - MC1 - 000	ホイールシリンダーＡＳＳＹ		2		8,225 円（税込9,048 円）	(KIT)フロントバックプレート内
4	43130 - MC1 - 000	フロントブレーキシューＣＯＭＰセット		2		8,408 円（税込9,249 円）	2枚セット(KIT)フロントバックプレート内
5	43140 - MC1 - 000	ブレーキＳＰＧ．セット		2		1,028 円（税込1,131 円）	(KIT)フロントバックプレート内
6	43150 - MC1 - 000	アジャスターＡＳＳＹ		2		5,676 円（税込6,244 円）	(KIT)フロントバックプレート内
7	43163 - MC1 - 000	アジャスターキャップ		2		514 円（税込565 円）	(KIT)フロントバックプレート内
8	43161 - MC1 - 000	シューホールドピン		4		343 円（税込377 円）	(KIT)フロントバックプレート内
9	43162 - MC1 - 000	シューＳＰＧ		4		販売終了	(KIT)フロントバックプレート内
10	43511 - MC1 - 000	フロントブレーキドラム	フロントドラム	2		14,351 円（税込15,786 円）	
11	43512 - MC1 - 100-IM	フロントブレーキドラムカラー		2		2,148 円（税込2,363 円）	(KIT)フロントブレーキドラム内
12	95501 - MC1 - 000	ボールＢＲＧ．（6203LU）		4		2,689 円（税込2,958 円）	(KIT)フロントブレーキドラム内
13	-	ボルトM8×1.25（L=15）	M8-15フランジボルト	8		45 円（税込50 円）	
14	-	ナットM8×1.25	M8フランジナット	8		30 円（税込33 円）	
15	-	ナットM14×1.5	M14フランジナット	2		70 円（税込77 円）	
16	-	プレインワッシャーM14(φ24)	M14ワッシャ（φ24）	2		40 円（税込44 円）	
17	43510 - MC1 - 000A	フロントブレーキドラムＣＯＭＰ	フロントドラム（Ｌ、Ｒ）	2		販売終了	

商品代合計￥1,000以上（税抜き）のご注文は送料無料です（運賃別途を除く）。　表示価格は１個当りの価格です。　価格・仕様は予告なしに変更する場合がございます。

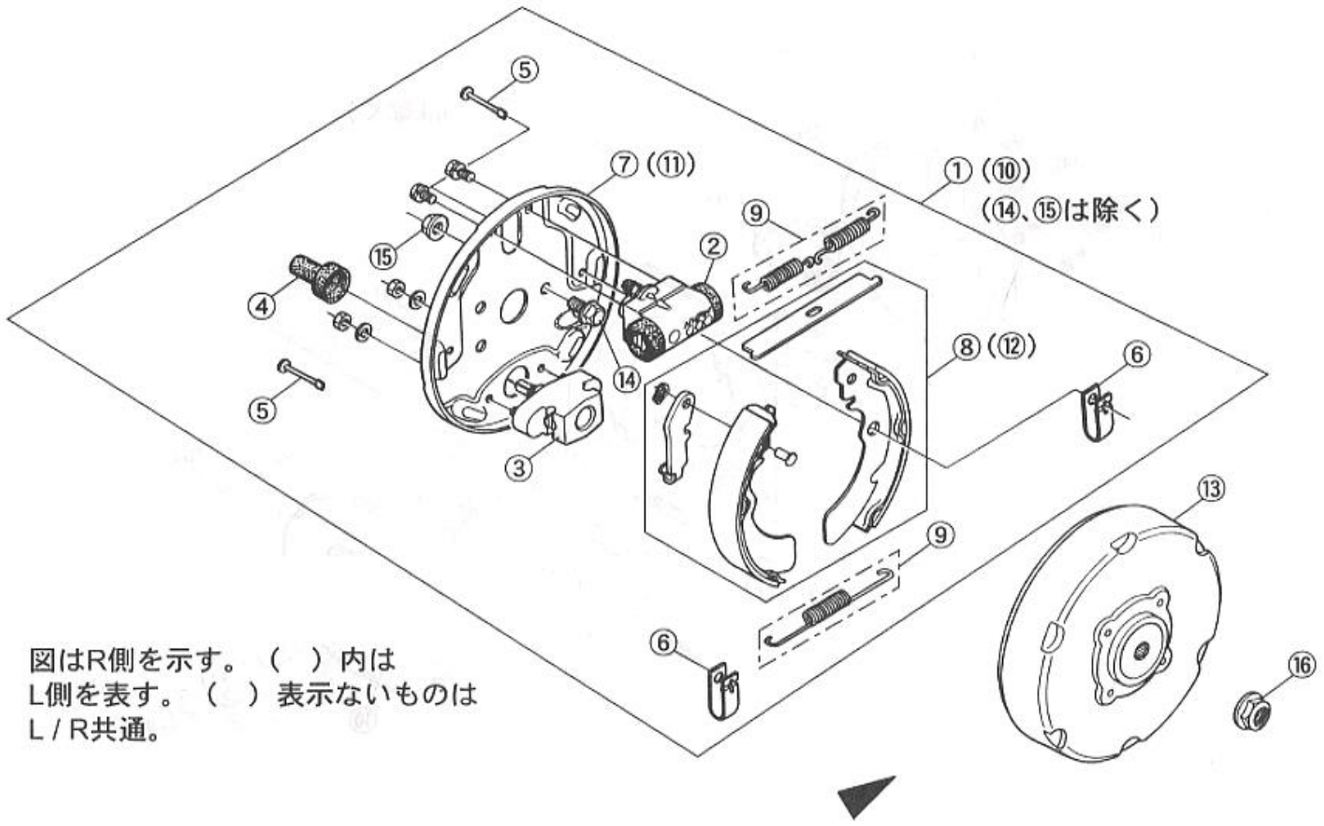

NO.	コード番号	部品名称	組立説明書での名称（キットカー）	数量(1台)	運賃	希望小売価格【単価】税抜き（税込）	備考
1	43200 - MC1 - 000	リヤブレーキR　ＡＳＳＹ	リヤバックプレートR	1		20,992 円 (税込23,091 円)	
2	43120 - MC1 - 000	ホイールシリンダーＡＳＳＹ		2		8,225 円 (税込9,048 円)	L/R共通
3	43150 - MC1 - 000	アジャスターＡＳＳＹ		2		5,676 円 (税込6,244 円)	L/R共通
4	43163 - MC1 - 000	アジャスターキャップ		2		514 円 (税込565 円)	L/R共通
5	43161 - MC1 - 000	シューホールドピン		4		343 円 (税込377 円)	L/R共通
6	43162 - MC1 - 000	シューＳＰＧ		4		販売終了	L/R共通
7	43210 - MC1 - 000	リヤブレーキR　バックプレートＣＯＭＰ		1		2,582 円 (税込2,840 円)	
8	43230 - MC1 - 000	リヤブレーキシューR　ＣＯＭＰセット		1		10,796 円 (税込11,876 円)	
9	43240 - MC1 - 000	ブレーキＳＰＧ．セット		2		1,725 円 (税込1,898 円)	L/R共通
10	43300 - MC1 - 000	リヤブレーキL　ＡＳＳＹ	リヤバックプレートL	1		20,992 円 (税込23,091 円)	
11	43310 - MC1 - 000	リヤブレーキ　バックプレートＣＯＭＰ		1		2,582 円 (税込2,840 円)	
12	43330 - MC1 - 000	リヤブレーキシューL　ＣＯＭＰセット		1		10,796 円 (税込11,876 円)	
13	43521 - MC1 - 000	リヤブレーキドラム	リヤドラム	2		14,351 円 (税込15,786 円)	L/R共通
14	-	ボルトM8×1.25(L=15)	M8-15フレンジボルト	6		45 円 (税込50 円)	
15	-	ナットM8×1.25	M8フランジナット	6		30 円 (税込33 円)	
16	96001 - 14150	ナットM14×1.5	M14フランジナット	2		70 円 (税込77 円)	

F-20　クッション

商品代合計￥1,000以上（税抜き）のご注文は送料無料です（運賃別途を除く）。　表示価格は１個当りの価格です。　価格・仕様は予告なしに変更する場合がございます。

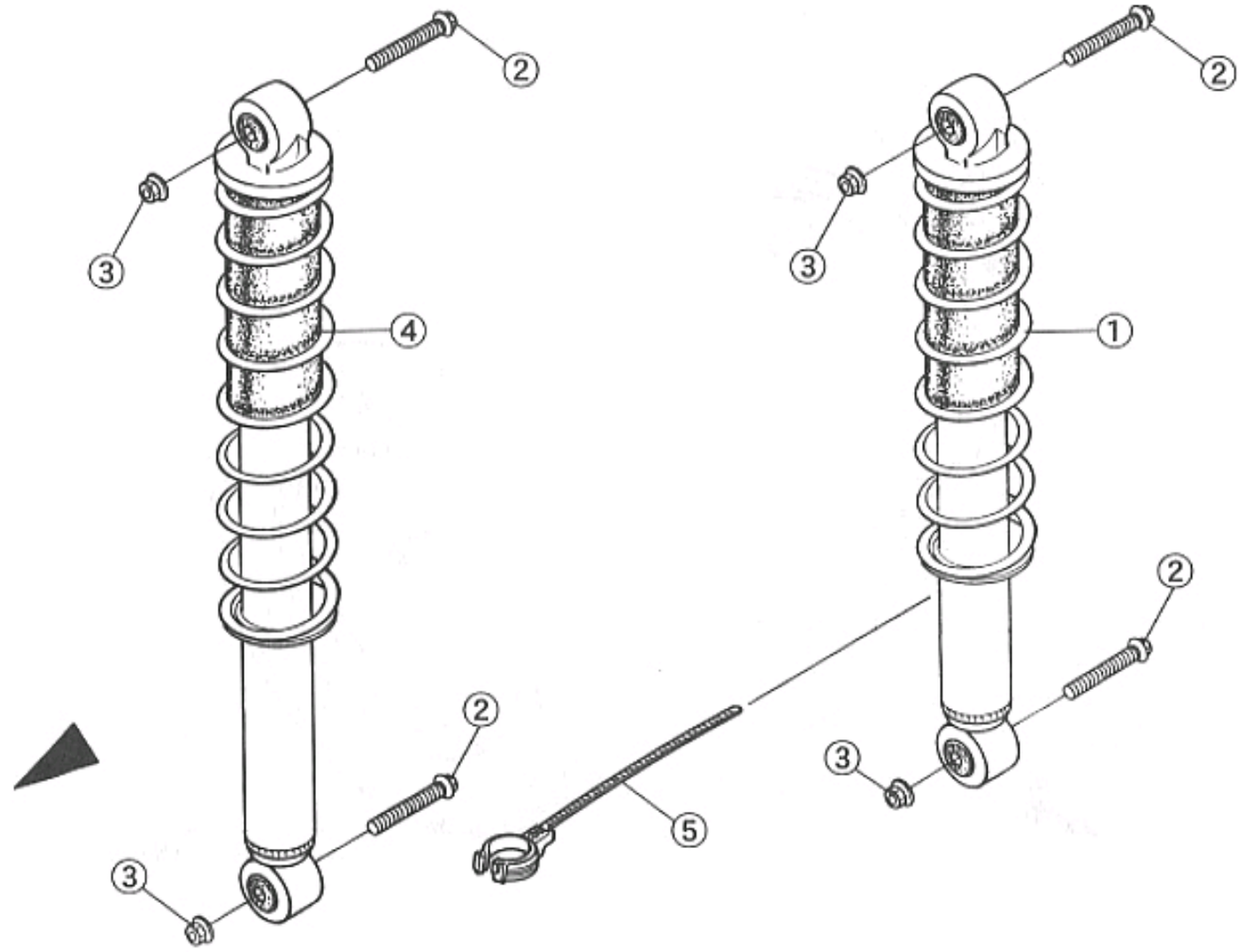

NO.	コード番号	部品名称	組立説明書での名称（キットカー）	数量（1台）	運賃	希望小売価格【単価】税抜き（税込）	備考
1	56100 - MC1 - 000	フロントクッションＡＳＳＹ	フロントクッション（Ｌ、Ｒ）	2		17,243 円 (税込18,967 円)	
2	-	ボルトM10×1.25(L=40)	M10-40フランジボルト	8		100 円 (税込110 円)	
3	-	ナットM10×1.25	M10フランジナット	8		35 円 (税込39 円)	
4	56200 - MC1 - 000	リヤクションＡＳＳＹ	リヤクッション（Ｌ、Ｒ）	2		17,672 円 (税込19,439 円)	
5	97403 - 13000	ワイヤリンググリップ（ブレーキホース）	ワイヤリングクリップＡ	2		120 円 (税込132 円)	
						(税込0 円)	

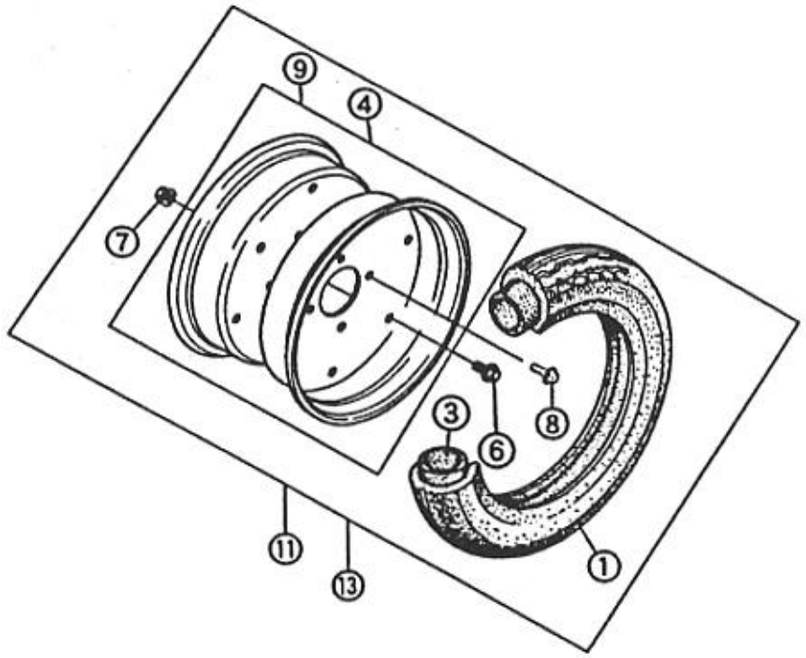

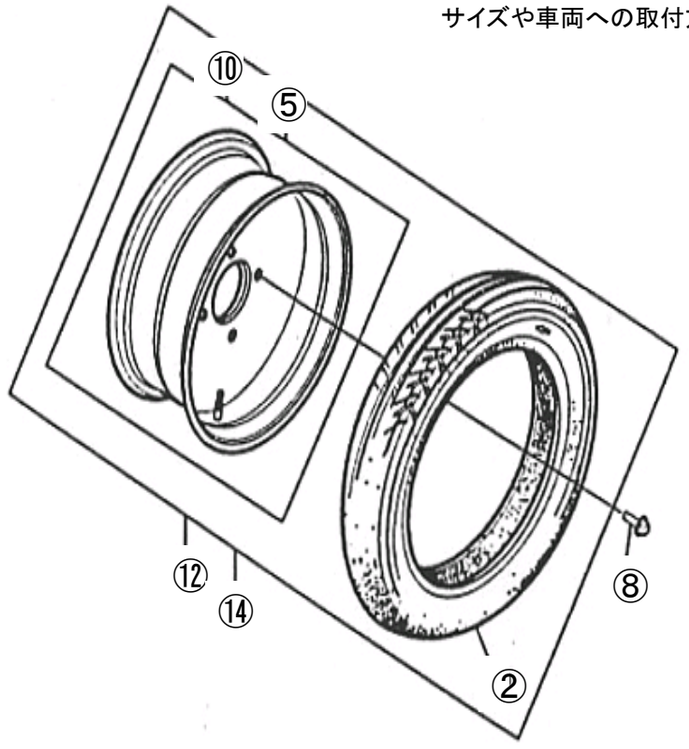

※タイヤパターンは異なります。
※チューブ入りタイヤ及び2分割ホイール（見出し番号⑪⑬）をご使用されている
お客様につきましては、今後（見出し番号⑫⑭）でのご対応をお願い致します。
サイズや車両への取付方法は同じです。

NO.	コード番号	部品名称	組立説明書での名称（キットカー）	数量(1台)	運賃	希望小売価格【単価】税抜き（税込）	備考
1	80111 - MC1 - 000	タイヤ（3.50-8　46Ｊ）		4		販売終了	ﾌﾚｰﾑ号機　ｺﾝﾌﾟﾘｰﾄ：～MC1F-000870迄　ｷｯﾄ:～KT1F-000738迄
2	80111 - MC1 - 100	タイヤ（3.50-8　46Ｊ、チューブレス）		4		8,225 円 (税込9,048 円)	ﾌﾚｰﾑ号機　ｺﾝﾌﾟﾘｰﾄ：MC1F-000871～　ｷｯﾄ:KT1F-000739～
3	80112 - MC1 - 000	チューブ		4		3,106 円 (税込3,417 円)	ﾌﾚｰﾑ号機　ｺﾝﾌﾟﾘｰﾄ：～MC1F-000870迄
4	80210 - MC1 - 000	ホイールセット（ホワイト）		4		販売終了	ﾌﾚｰﾑ号機　ｺﾝﾌﾟﾘｰﾄ：～MC1F-000870迄
5	80210 - MC1 - 100	ホイールセット（ホワイト、チューブレス）		4		10,772 円 (税込11,849 円)	ﾌﾚｰﾑ号機　ｺﾝﾌﾟﾘｰﾄ：MC1F-000871～
6	-	ボルトM8×1.25(L=15)	M8-15フランジボルト	24		45 円 (税込50 円)	ﾌﾚｰﾑ号機　ｺﾝﾌﾟﾘｰﾄ：～MC1F-000870迄　ｷｯﾄ:～KT1F-000738迄
7	-	ナットM8×1.25	M8フランジナット	24		30 円 (税込33 円)	ﾌﾚｰﾑ号機　ｺﾝﾌﾟﾘｰﾄ：～MC1F-000870迄　ｷｯﾄ:～KT1F-000738迄
8	-	ボルトM8×1.25　(L=20)	M8-20フランジボルト	16		50 円 (税込55 円)	
9	80220 - MC1 - 000	ホイールセット（ブラック）		4		販売終了	ﾌﾚｰﾑ号機　ｺﾝﾌﾟﾘｰﾄ：～MC1F-000847迄
10	80220 - MC1 - 100	ホイールセット（ブラック、チューブレス）		4		販売終了	ﾌﾚｰﾑ号機　ｺﾝﾌﾟﾘｰﾄ：MC1F-000848～
11	80120 - MC1 - 000	ホイール付タイヤ（ホワイト）	前輪/後輪	4		販売終了	ﾌﾚｰﾑ号機　ｷｯﾄ：～KT1F-000738迄
12	80120 - MC1 - 100	ホイール付タイヤ（ホワイト、チューブレス）		4		販売終了	ﾌﾚｰﾑ号機　ｷｯﾄ：KT1F-000739～
13	80130 - MC1 - 000	ホイール付タイヤ（ブラック）	前輪/後輪	4		販売終了	ﾌﾚｰﾑ号機　ｷｯﾄ：～KT1F-000740迄
14	80130 - MC1 - 100	ホイール付タイヤ（ブラック、チューブレス）		4		販売終了	ﾌﾚｰﾑ号機　ｷｯﾄ：KT1F-000741～

F-22　リヤランプ類・リヤリフレクター

商品代合計￥1,000以上（税抜き）のご注文は送料無料です（運賃別途を除く）。　表示価格は１個当りの価格です。　価格・仕様は予告なしに変更する場合がございます。

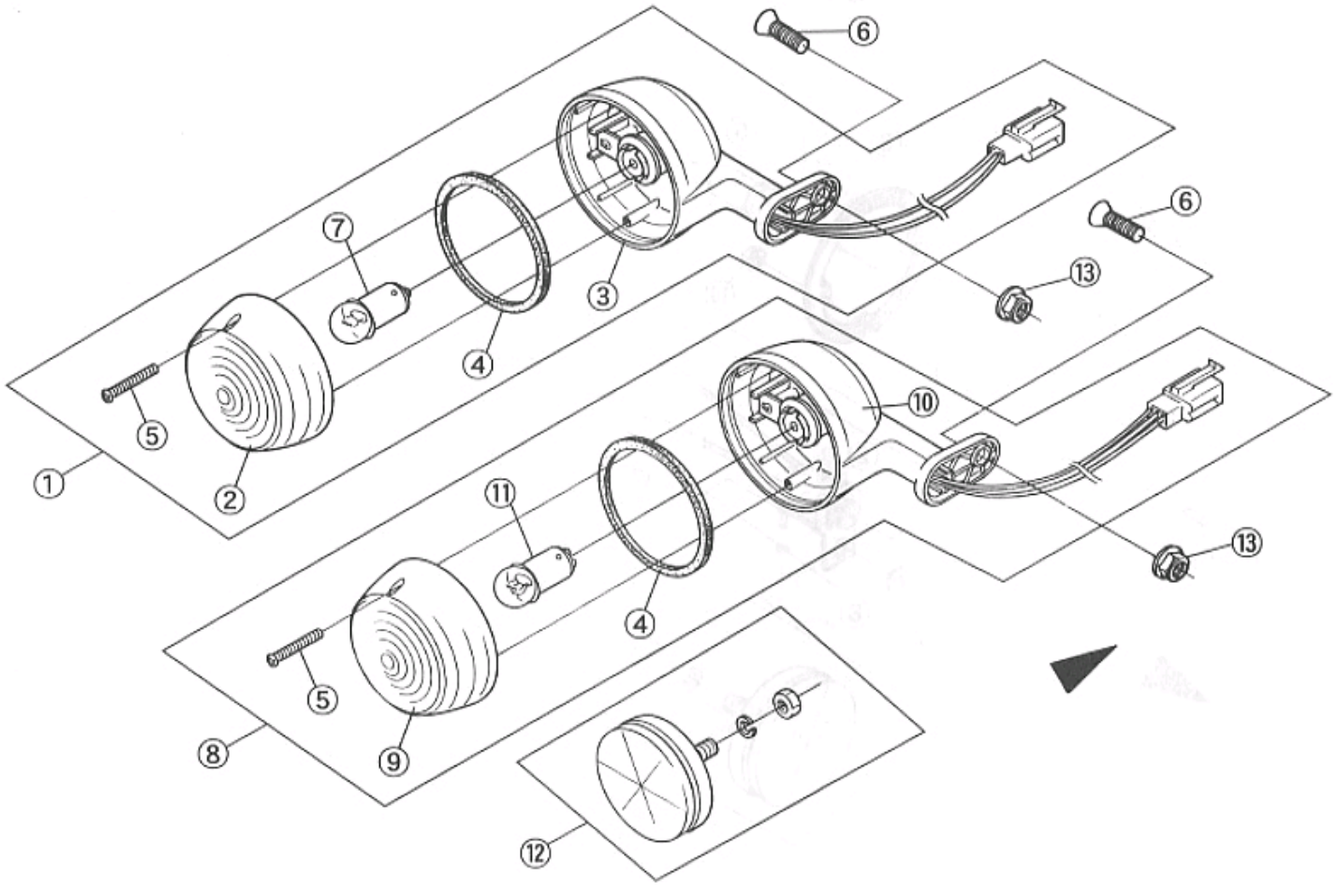

NO.	コード番号	部品名称	組立説明書での名称（キットカー）	数量（1台）	運賃	希望小売価格【単価】税抜き（税込）	備考
1	81220 - MC1 - 000	リヤフラッシャーランプＡＳＳＹ	リヤフラッシャーランプＡＳＳＹ	2		6,352 円（税込6,987 円）	
2	81221 - MC1 - 000	リヤフラッシャーレンズ	リヤフラッシャーレンズ	2		1,918 円（税込2,110 円）	
3	81222 - MC1 - 000	リヤフラッシャーボディＣＯＭＰ		2		販売終了	リヤフラッシャソケット含む
4	81224 - MC1 - 000	レンズラバー		4		販売終了	販売終了のため①・⑧の対応となります。
5	-	ナベビスM3×0.5　(L=25)	M3-25ナベビス	8		販売終了	
6	-	皿ビス（ユニクロ）M6×1.0　(L=20)	M6-20皿ビス	4		30 円（税込33 円）	
7	81215 - MC1 - 000	フラッシャーバルブ(12V20W)		2		514 円（税込565 円）	
8	81310 - MC1 - 000	フレーキランプＡＳＳＹ	ブレーキランプＡＳＳＹ	2		7,208 円（税込7,929 円）	
9	81311 - MC1 - 000	ブレーキランプレンズ	ブレーキランプレンズ（レッド）	2		1,918 円（税込2,110 円）	販売終了のため⑧の対応となります。
10	81312 - MC1 - 000	ブレーキランプボディーＣＯＭＰ		2		販売終了	ブレーキランプソケット含む
11	81313 - MC1 - 000	ブレーキランプバルブ(12V18/5W)		2		529 円（税込582 円）	
12	81621 - MC1 - 000	リヤリフレクター	リヤリフレクター	2		2,078 円（税込2,286 円）	
13	-	ナットM6×1.0	M6フランジナット	4		25 円（税込28 円）	

F-23　フロントフラッシャ・フロントリフレクター

商品代合計￥1,000以上（税抜き）のご注文は送料無料です（運賃別途を除く）。　表示価格は１個当りの価格です。　価格・仕様は予告なしに変更する場合がございます。

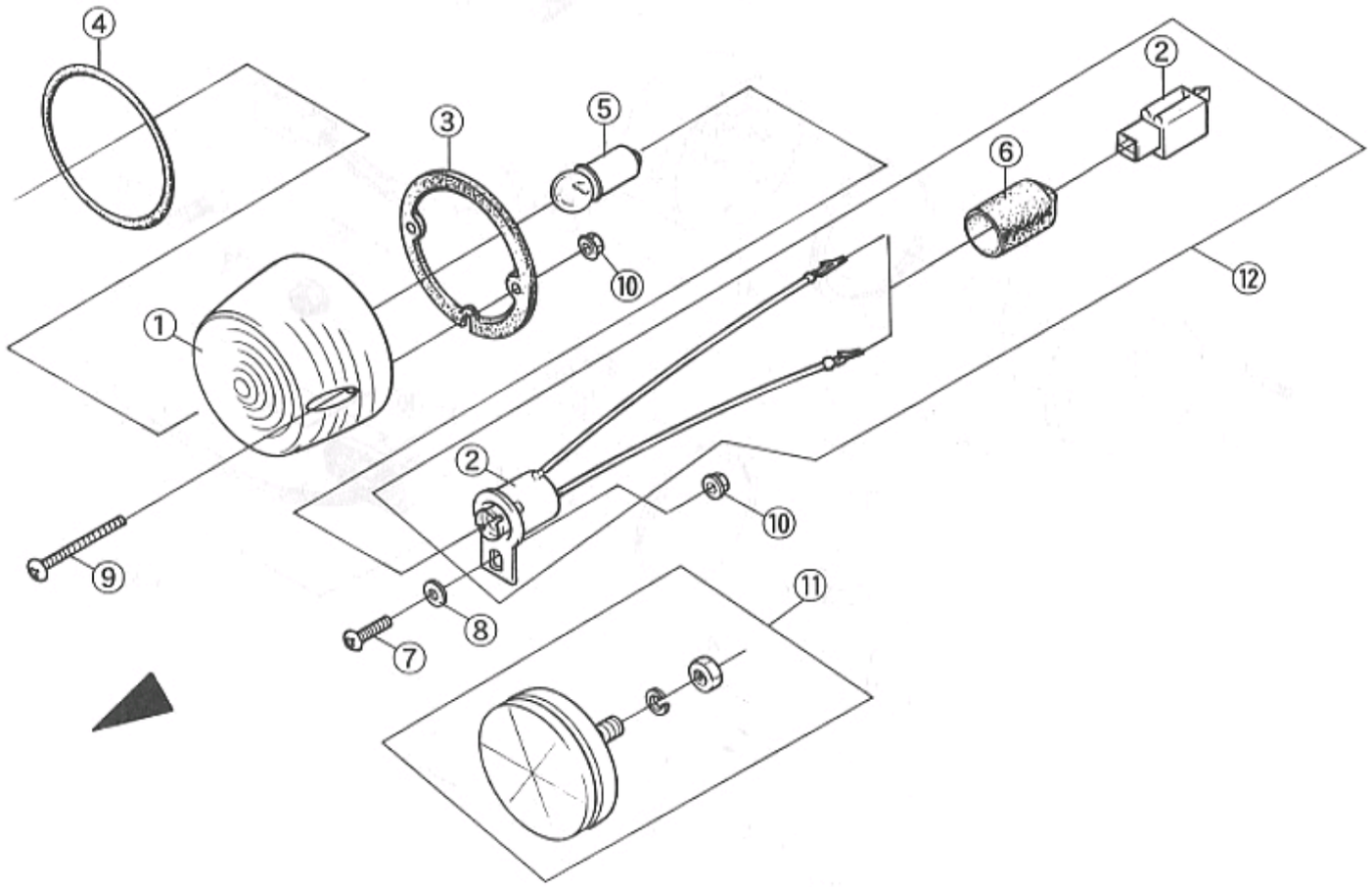

NO.	コード番号	部品名称	組立説明書での名称（キットカー）	数量（1台）	運賃	希望小売価格【単価】税抜き（税込）	備考
1	81211 - MC1 - 000	フロントフラッシャレンズ	フロントフラッシャレンズ	2		1,725 円 (税込1,898 円)	
2	81212 - MC1 - 000	フロントフラッシャソケット	フロントフラッシャソケット	2		1,864 円 (税込2,050 円)	カプラー含む
3	81213 - MC1 - 000	フロントフラッシャラバー	フロントフラッシャラバー	2		685 円 (税込754 円)	
4	81214 - MC1 - 000	フロントフラッシャリング	フロントフラッシャリング	2		471 円 (税込518 円)	
5	81215 - MC1 - 000	フラッシャバルブ	フロントフラッシャバルブ(12V20W)	2		514 円 (税込565 円)	
6	81216 - MC1 - 000	フロントフラッシャソケットキャップ	フロントフラッシャソケットキャップ	2		販売終了　#VALUE!	
7	-	ナベビスM3×0.5　(L=10)	M3-10ナベビス	2		20 円 (税込22 円)	
8	-	プレインワッシャM3　(φ8)	M3ワッシャ（φ8）	2		20 円 (税込22 円)	
9	-	ナベビスM3×0.5　(L=25)	M3-25ナベビス	4		30 円 (税込33 円)	
10	-	ナットM3×0.5	M3フランジナット	6		20 円 (税込22 円)	
11	81610 - MC1 - 000	フロントリクレクター	フロントリクレクター（オレンジ）	2		2,078 円 (税込2,286 円)	
12	81210 - MC1 - 000	フロントフラッシャソケットＡＳＳＹ		2		販売終了	

F-24　メンテナンスハッチ・バッテリー

商品代合計￥1,000以上（税抜き）のご注文は送料無料です（運賃別途を除く）。　表示価格は１個当りの価格です。　価格・仕様は予告なしに変更する場合がございます。

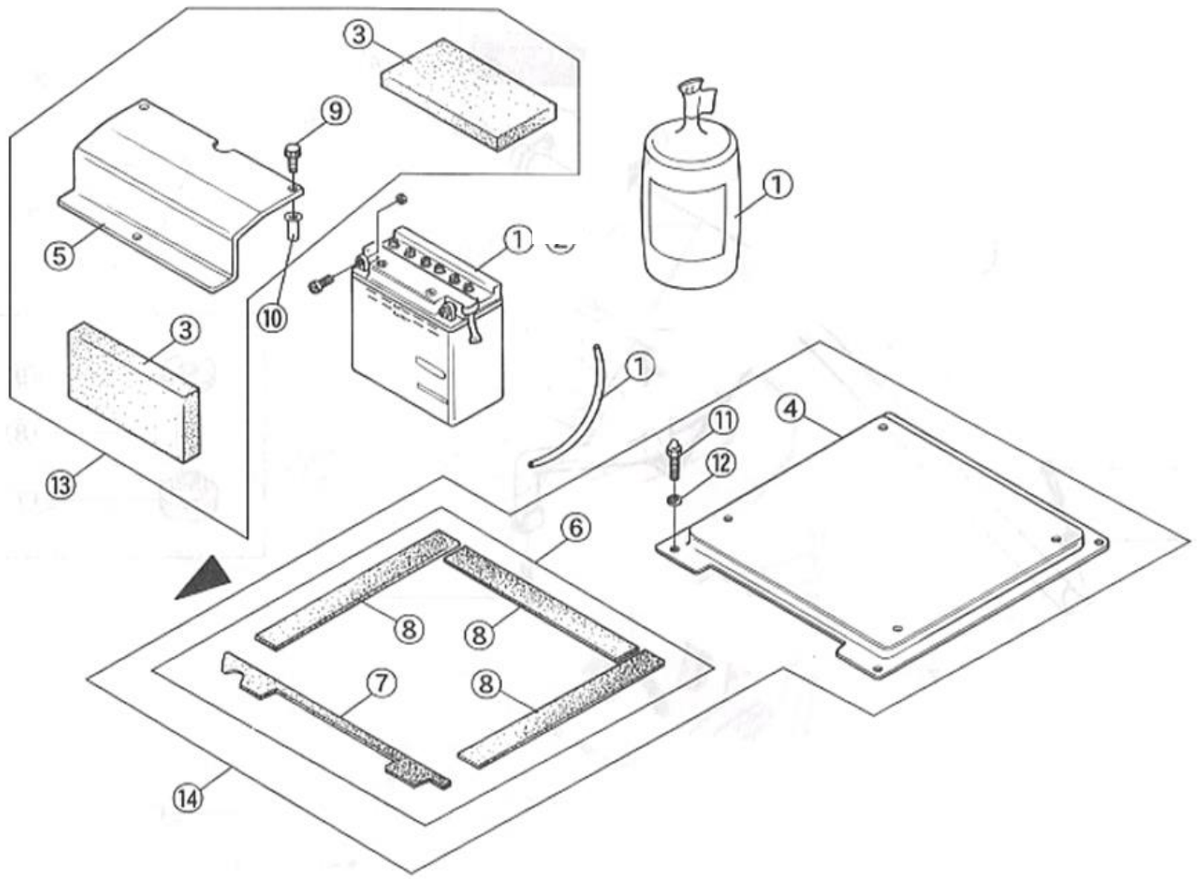

NO.	コード番号	部品名称	組立説明書での名称（キットカー）	数量(1台)	運賃	希望小売価格【単価】税抜き（税込）	備考
1	39110 - MC1 - 000	バッテリーYB9-B(12V9Ah)（ドライ）	バッテリー	1		販売終了	キットカー用
3	70111 - MC1 - 000	バッテリー固定スポンジ	バッテリー固定スポンジ	2		343 円（税込377 円）	
4	60141 - MC1 - 000	メンテナンスハッチ	メンテナンスハッチ	1		販売終了	
5	60150 - MC1 - 002-HCB	バッテリーボックスカバー	バッテリーボックスカバー	1		販売終了	
6	82180 - MC1 - 000A	メンテナンスハッチパッキンセット		1		販売終了	
7	82181 - MC1 - 000	メンテナンスハッチパッキンＡ	メンテナンスハッチパッキンＡ	1		1,028 円（税込1,131 円）	
8	82182 - MC1 - 000	メンテナンスハッチパッキンＢ	メンテナンスハッチパッキンＢ	3		販売終了	
9	-	ユリヤネジM4×0.7（L=14）	M4-14ユリヤネジ	3		60 円（税込66 円）	
10	-	ポップナットM4		3		80 円（税込88 円）	（ＫＩＴ）フロア内
11	-	袋ボルト（黒）M8×1.25(L=25)	M8-25フクロボルト	4		120 円（税込132 円）	
12	-	プレインワッシャ(黒）M8（φ17）	M8ワッシャ（φ17）	4		30 円（税込33 円）	
13	60160 - MC1 - 000A	バッテリーボックスセット		1		販売終了	※セットに9、10は含まれません
14	60170 - MC1 - 000A	メンテナンスハッチセット		1		販売終了	※セットに11、12は含まれません

f-2　インストステー

商品代合計￥1,000以上（税抜き）のご注文は送料無料です（運賃別途を除く）。　表示価格は１個当りの価格です。　価格・仕様は予告なしに変更する場合がございます。

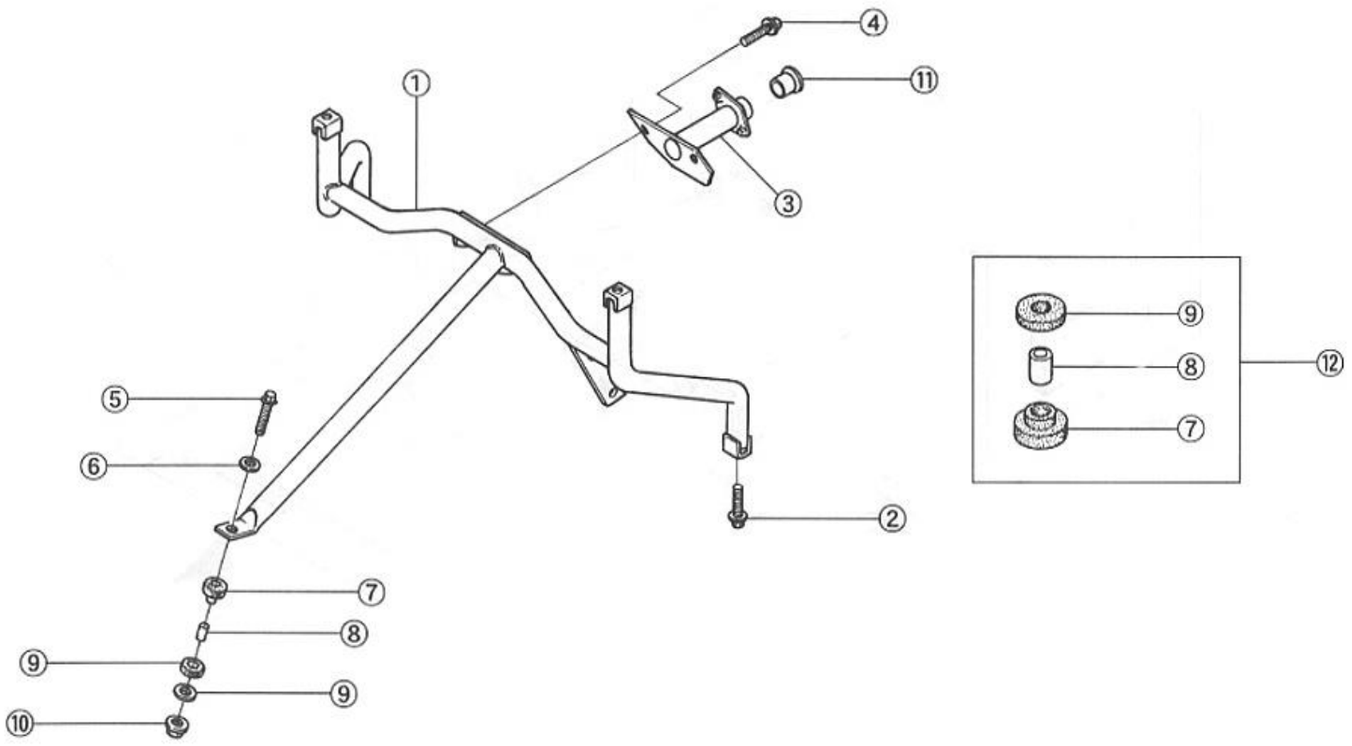

NO.	コード番号	部品名称	組立説明書での名称（キットカー）	数量（1台）	運賃	希望小売価格【単価】税抜き（税込）	備考
1	61110 - MMS - 000	インストステーＡＳＳＹ	インストステー	1		販売終了	
2	-	ボルトＭ８×１．２５（Ｌ＝２５）	Ｍ８－２５フランジボルト	2		55 円（税込61 円）	
3	61114 - MMS - 000	ステアリングシャフトステー	ステアリングシャフトステー	1		販売終了	
4	-	ボルトＭ６×１．０（Ｌ＝１５）	Ｍ６－１５フランジボルト	2		35 円（税込39 円）	
5	-	ボルトＭ８×１．２５（Ｌ＝３５）	Ｍ８－３５フランジボルト	1		65 円（税込72 円）	
6	-	プレインワッシャー（黒）Ｍ８（φ２６）	Ｍ８ワッシャ（φ２６）	2		80 円（税込88 円）	
7	51112 - MC1 - 000	ボディマウントロアラバーＡ	ボディマウントロアラバー	1		514 円（税込565 円）	
8	51113 - MC1 - 000	カラー１７ＭＭ		1		685 円（税込754 円）	[KIT]ボディマウントロアラバー内
9	51111 - MC1 - 000	ボディマウントアッパーラバーＡ	ボディマウントアッパーラバー	1		514 円（税込565 円）	
10	-	フランジナットＭ８×１．２５	Ｍ８フランジナット	1		30 円（税込33 円）	
11	71121 - MC1 - 000	ステアリングシャフトブッシュ	ステアリングシャフトブッシュ	1		1,028 円（税込1,131 円）	
12	51100 - MC1 - 000	ボディマウントラバーＡセット				販売終了	

f-4　コンビネーションスイッチ・コラムカバー　1枚目/2枚

商品代合計￥1,000以上（税抜き）のご注文は送料無料です（運賃別途を除く）。　表示価格は１個当りの価格です。　価格・仕様は予告なしに変更する場合がございます。

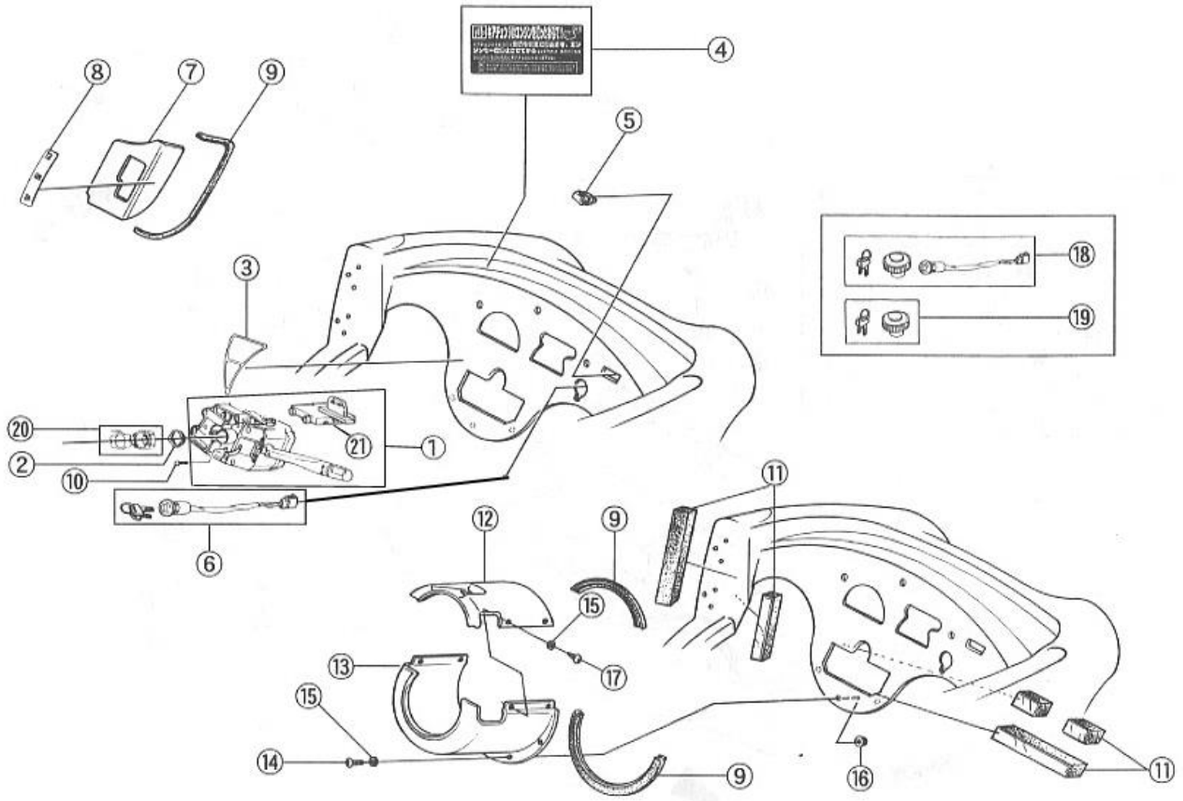

NO.	コード番号	部品名称	組立説明書での名称（キットカー）	数量（1台）	運賃	希望小売価格【単価】税抜き（税込）	備考
1	30110 - MC1 - 000	コンビネーションスイッチＡＳＳＹ	コンビネーションスイッチ	1		17,672 円 (税込19,439 円)	ハザードＳＷ含む
2	30125 - MC1 - 000	ウェーブワッシャー（φ２３．５）	ウェーブワッシャ（φ２３．５）	1		161 円 (税込177 円)	
3	79130 - MC1 - 000	コーションラベル	コーションラベル	1		1,028 円 (税込1,131 円)	
4	79341 - MC1 - 000	コーションラベル（エンジンＯＦＦ）	コーションラベル（エンジンＯＦＦ）	1		1,028 円 (税込1,131 円)	
5	34210 - MC1 - 000	スタータースイッチユニット	スタータースイッチ	1		1,992 円 (税込2,191 円)	
6	34111 - MC1 - 000	スイッチＡＳＳＹイグニッション	イグニッションスイッチ	1		販売終了	イグニッションスイッチ+キーのセット
7	70014 - MMS - 000	シフトプレートカバー	シフトプレートカバー	1		販売終了	
8	79111 - MC1 - 000	シフトパターンシール	シフトパターンシール	1		1,028 円 (税込1,131 円)	
9	82121 - MC1 - 000	ウィンドモールインサイド	コの字ゴム（Ｌ＝２１００ｍｍ）	1		販売終了	
10	-	ナベビスＭ５×０．８（Ｌ＝１５）	Ｍ５－１５ナベビス	2		30 円 (税込33 円)	
11	70042 - MMS - 000	スポンジＢ（Ｌ＝５００ｍｍ）	スポンジＢ（Ｌ＝５００ｍｍ）	1		販売終了	

f-4　コンビネーションスイッチ・コラムカバー　2枚目/2枚

商品代合計￥1,000以上（税抜き）のご注文は送料無料です（運賃別途を除く）。　表示価格は１個当りの価格です。　価格・仕様は予告なしに変更する場合がございます。

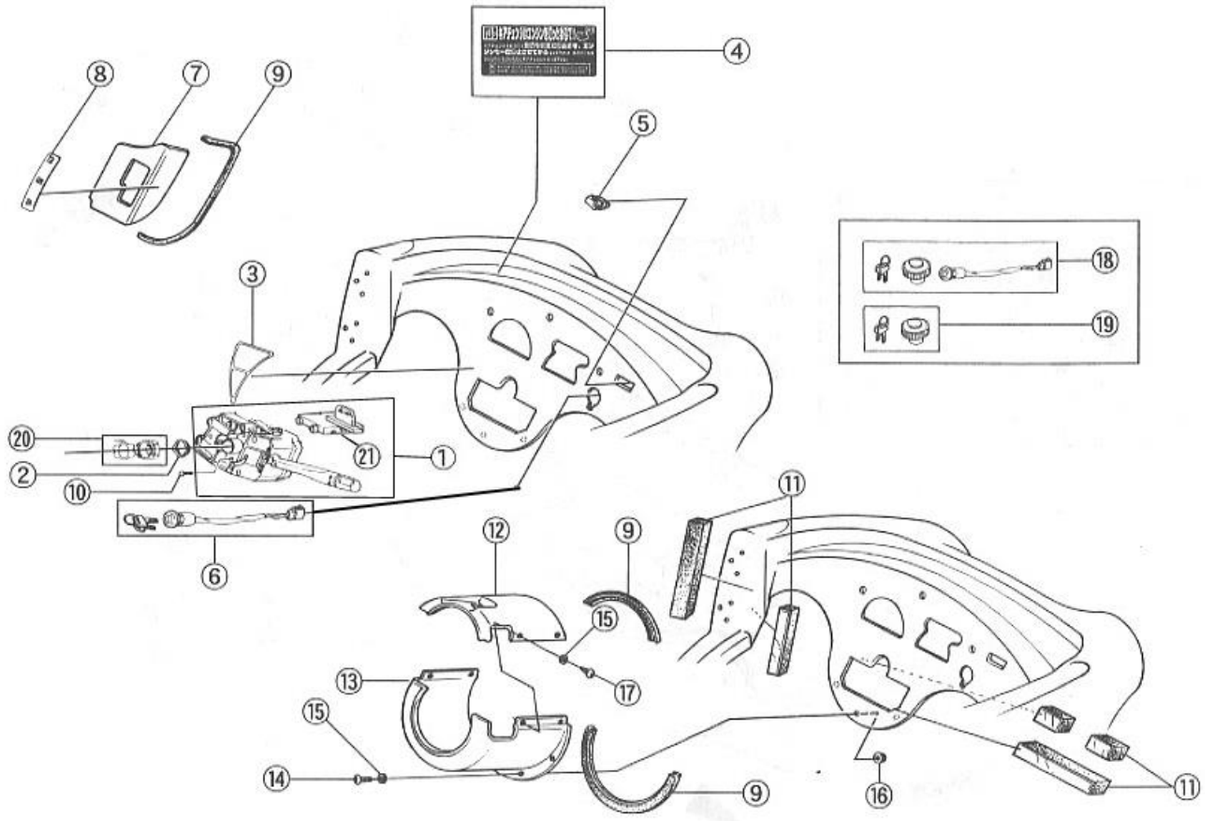

NO.	コード番号	部品名称	組立説明書での名称（キットカー）	数量（1台）	運賃	希望小売価格【単価】税抜き（税込）	備考
12	70018 － MMS － 000	コラムカバーＡ	コラムカバーＡ	1		販売終了	FRP製：無塗装
13	70019 － MMS － 000	コラムカバーＢ	コラムカバーＢ	1		販売終了	FRP製：無塗装
14	－	トラスビス（黒）Ｍ３×０．５（Ｌ＝１５）	Ｍ３－１５トラスビス	3		20 円（税込22 円）	
15	－	プレインワッシャー（黒）Ｍ４（φ８）	Ｍ４ワッシャ（φ８）	7		20 円（税込22 円）	
16	－	フランジナットＭ３×０．５	Ｍ３フランジナット	3		20 円（税込22 円）	
17	－	タッピングトラスビス（黒）Ｍ３．５－１	Ｍ３．５－１３タッピングトラスビ	4		25 円（税込28 円）	
18	34000 － MC1 － 000	キーセット		(1)		11,652 円（税込12,817 円）	イグニッションスイッチ+フューエルフィラーキャップ+キーのセット
19	53130 － MC1 － 000	キャップＣＯＭＰ．フューエルフィラー		(1)		販売終了	フューエルフィラーキャップ+キーのセット
20	30122 － MC1 － 000	キャンセルカムＣＯＭＰ	キャンセルカム、カムドライブピン	1		販売終了	
21	30112 － MC1 － 000	ハザードスイッチＡＳＳＹ	ハザードスイッチ	1		販売終了	ハザードＳＷ単品価格

f-6　グロメット・フューエルタンクボックス　1枚目/2枚

商品代合計￥1,000以上（税抜き）のご注文は送料無料です（運賃別途を除く）。　表示価格は１個当りの価格です。　価格・仕様は予告なしに変更する場合がございます。

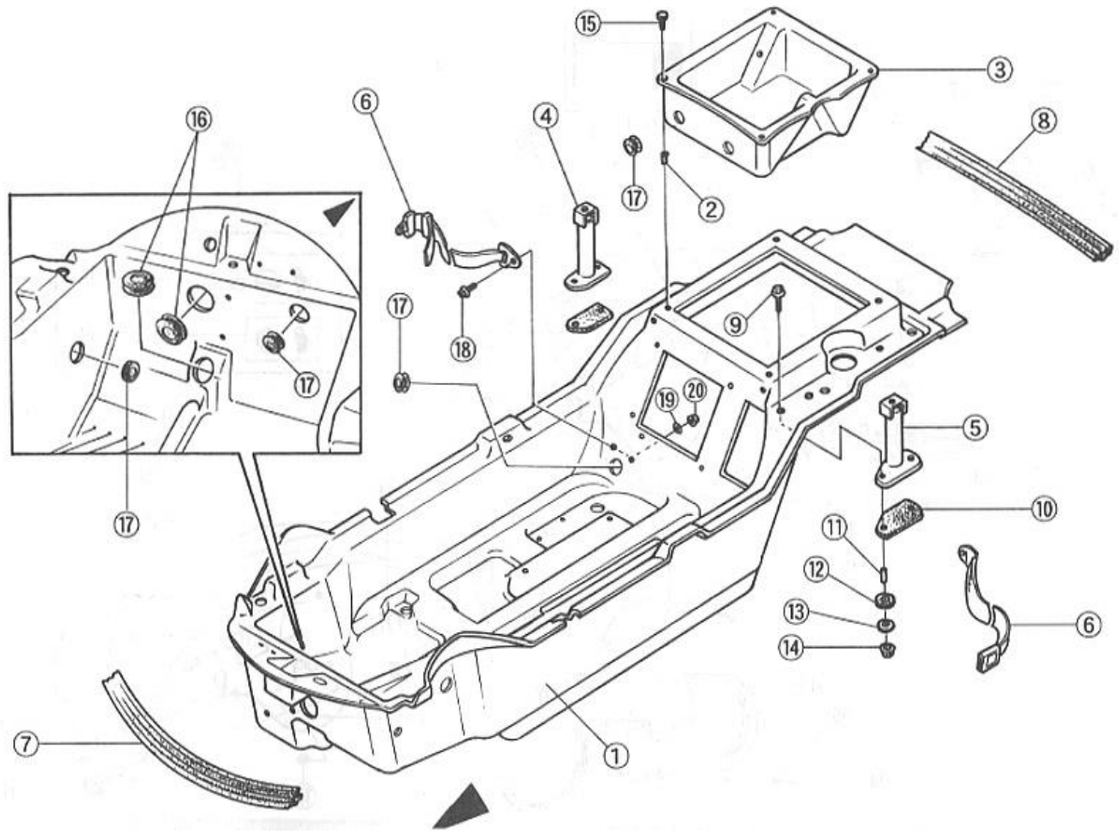

NO.	コード番号	部品名称	組立説明書での名称（キットカー）	数量(1台)	運賃	希望小売価格【単価】税抜き（税込）	備考
1	70011 - MMS - 000	バスタブユニット	バスタブ	1		販売終了	FRP製：無塗装
2	-	ポップナットＭ４		4		70 円（税込77 円）	[KIT]バスタブ内
3	67207 - MMS - 000	フューエルタンクＢＯＸ	フューエルタンクボックス	1		販売終了	FRP製：無塗装
4	61310 - MMS - 000	ボディマウントシャフトＲ　ＣＯＭＰ	ボディステーＲ	1		販売終了	
5	61410 - MMS - 000	ボディマウントシャフトＬ　ＣＯＭＰ	ボディステーＬ	1		販売終了	
6	77110 - MC1 - 000	シートベルトセット	シートベルトＡ（長）Ｂ（短）	1		10,464 円（税込11,510 円）	
7	82504 - MMS - 000	バスタブトリムＡ（Ｌ＝１８１０mm）	バスタブトリムＡ（Ｌ＝１８１０mm	1		販売終了	
8	82505 - MMS - 000	バスタブトリムＢ（Ｌ＝７２０mm）	バスタブトリムＢ（Ｌ＝７２０mm）	1		販売終了	
9	-	フランジボルトＭ８×１．２５（Ｌ＝２５）	Ｍ８－２５フランジボルト	4		55 円（税込61 円）	
10	82146 - MC1 - 000	インストステーマウントラバー	ボディステーマウントラバー	2		販売終了	

f-6　グロメット・フューエルタンクボックス　2枚目/2枚

商品代合計￥1,000以上（税抜き）のご注文は送料無料です（運賃別途を除く）。　表示価格は１個当りの価格です。　価格・仕様は予告なしに変更する場合がございます。

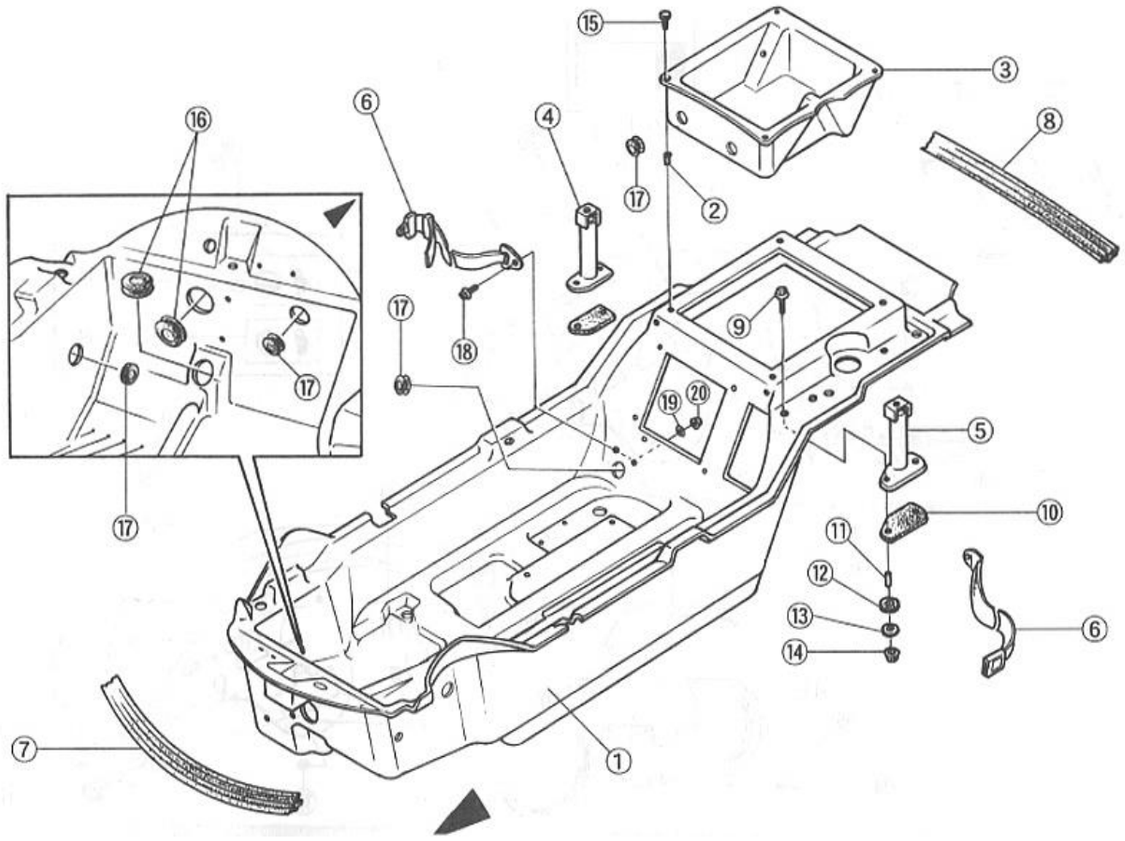

NO.	コード番号	部品名称	組立説明書での名称（キットカー）	数量 (1台)	運賃	希望小売価格【単価】 税抜き（税込）	備考
11	69111 - MC1 - 000	ボディカラー９ＭＭ	カラー（φ１２　Ｌ＝９）	4		514 円（税込565 円）	
12	51111 - MC1 - 000	ボディマウントアッパーラバーＡ	ボディマウントアッパーラバー	4		514 円（税込565 円）	
13	-	プレインワッシャーＭ８（φ２２）	Ｍ８ワッシャ（φ２２）	4		40 円（税込44 円）	
14	-	フランジナットＭ８×１．２５	Ｍ８フランジナット	4		30 円（税込33 円）	
15	-	ユニヤネジＭ４×０．７（Ｌ＝１４）	Ｍ４－１４ユリヤネジ	4		販売終了	
16	82162 - MC1 - 000	グロメット（φ４２）	グロメットφ４２	2		231 円（税込254 円）	
17	82163 - MC1 - 000	グロメット（φ２６）	グロメットφ２６	4		320 円（税込352 円）	
18	-	フランジボルトＭ１０×１．２５（Ｌ＝２	Ｍ１０－２０フランジボルト	2		80 円（税込88 円）	
19	-	プレインワッシャーＭ１０（φ２６）	Ｍ１０ワッシャ（φ２６）	2		40 円（税込44 円）	
20	-	フランジナットＭ１０×１．２５	Ｍ１０フランジナット	2		35 円（税込39 円）	

f-7　バスタブユニット取付

商品代合計￥1,000以上（税抜き）のご注文は送料無料です（運賃別途を除く）。　表示価格は１個当りの価格です。　価格・仕様は予告なしに変更する場合がございます。

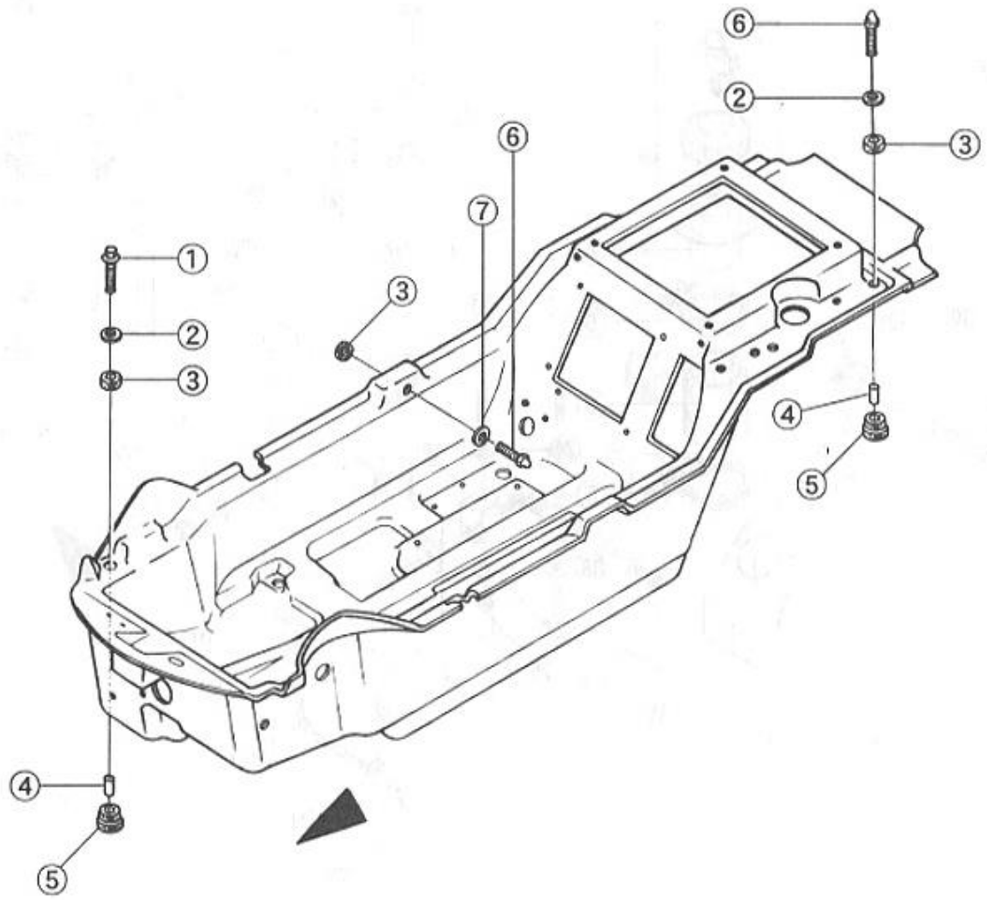

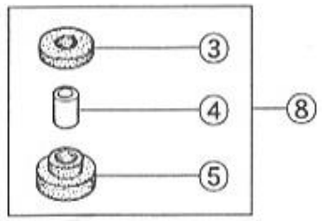

NO.	コード番号	部品名称	組立説明書での名称（キットカー）	数量（1台）	運賃	希望小売価格【単価】税抜き（税込）	備考
1	-	フランジボルトＭ８×１．２５（Ｌ＝３５）	Ｍ８－３５フランジボルト	3		65 円（税込72 円）	
2	-	プレインワッシャＭ８（φ２６）	Ｍ８ワッシャ（φ２６）	11		80 円（税込88 円）	
3	51111 - MC1 - 000	ボディマウントアッパーラッバーＡ	ボディマウントアッパーラバー	13		514 円（税込565 円）	
4	51113 - MC1 - 000	カラー１７ＭＭ		11		685 円（税込754 円）	[KIT]ボディマウントロアラバー内
5	51112 - MC1 - 000	ボディマウントロアラバーＡ	ボディマウントロアラバー	11		514 円（税込565 円）	
6	-	袋ボルト（黒）Ｍ８×１．２５（Ｌ＝３５）	Ｍ８－３５フクロボルト	10		140 円（税込154 円）	
7	-	プレインワッシャーＭ８（φ２２）	Ｍ８ワッシャ（φ２２）	2		40 円（税込44 円）	
8	51100 - MC1 - 000	ボディマウントラバーＡセット		(11)		販売終了	

f-13　フューエルタンク･オイルタンク　1枚目/2枚

商品代合計￥1,000以上（税抜き）のご注文は送料無料です（運賃別途を除く）。　表示価格は１個当りの価格です。　価格・仕様は予告なしに変更する場合がございます。

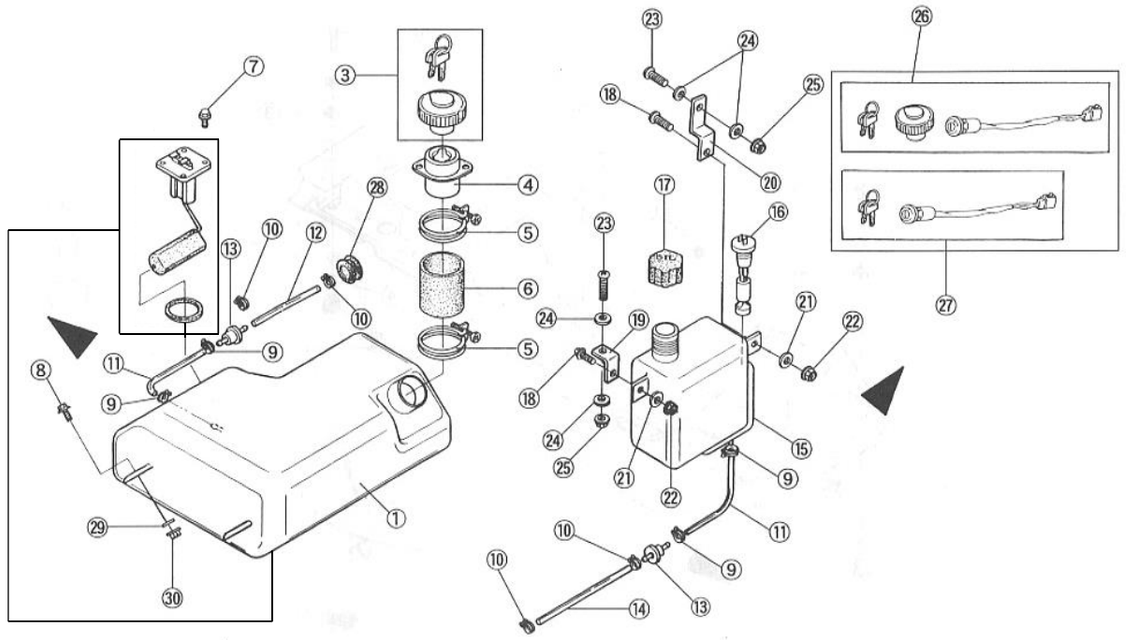

NO.	コード番号	部品名称	組立説明書での名称（キットカー）	数量(1台)	運賃	希望小売価格【単価】税抜き（税込）	備考
1	53120 - MC1 - 000	フューエルタンク/タンクユニットA	フューエルタンク/タンクユニットＡＳＳＹ	1		20,242 円 (税込22,266 円)	[KIT]フューエルタンクＡＳＳＹ内
3	53130 - MC1 - 000	キャップＣＯＭＰフューエフィラー	フューエルフィラーキャップ	1		販売終了	フューエルフィラーキャップ+キーのセット
4	53140 - MC1 - 000	フューエルフィラーメタルＣＯＭＰ	フューエルフィラーメタル	1		販売終了	
5	53152 - MC1 - 000	フューエルチューブクリップ	フューエルチューブクリップ	2		685 円 (税込754 円)	
6	53151 - MC1 - 000	フューエルフィラーチューブ	フューエルフィラーチューブ	1		1,725 円 (税込1,898 円)	
7	-	ボルトＭ６×１．０（Ｌ＝１５）	Ｍ６－１５フランジボルト	4		35 円 (税込39 円)	
8	-	ボルトＭ６×１．０（Ｌ＝２０）	Ｍ６－２０フランジボルト	3		40 円 (税込44 円)	
9	-	チューブクリップ（Ｂ１０）	チューブクリップ太	4		販売終了	
10	-	チューブクリップ（Ｂ８）	チューブクリップ細	4		販売終了	
11	37123 - MC1 - 000	タンクチューブ	フューエルタンクチューブ太/オイルチュー	2		685 円 (税込754 円)	
12	37122 - MMS - 000	フューエルチューブ	フューエルタンクチューブ細（２８０mm）	1		販売終了	
13	53311 - MC1 - 000	フューエルストレーナーＣＯＭＰ	フューエルストレーナー/オイルストレーナ-	2		1,058 円 (税込1,164 円)	
14	53242 - MMS - 000	オイルチューブ	オイルチューブ細（１６０mm）	1		販売終了	
15	53211 - MC1 - 000	オイルタンク	オイルタンク	1		5,676 円 (税込6,244 円)	

f-13　フューエルタンク･オイルタンク　2枚目/2枚

商品代合計￥1,000以上（税抜き）のご注文は送料無料です（運賃別途を除く）。　表示価格は１個当りの価格です。　価格・仕様は予告なしに変更する場合がございます。

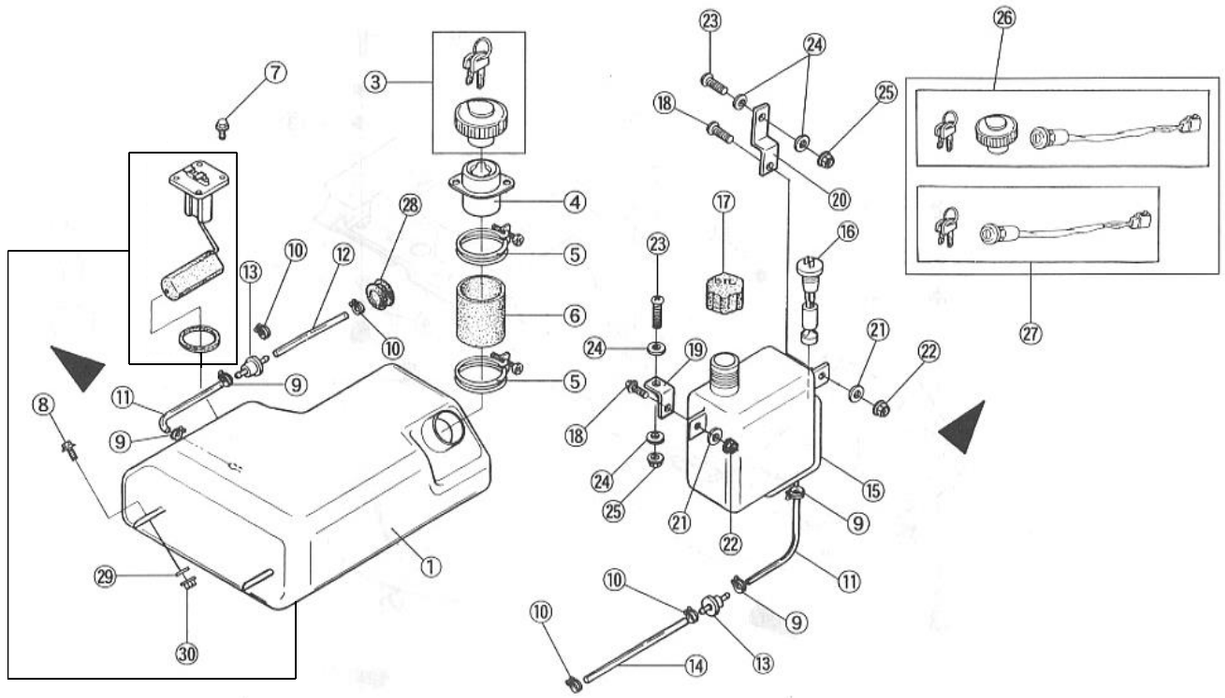

NO.	コード番号	部品名称	組立説明書での名称（キットカー）	数量（1台）	運賃	希望小売価格【単価】税抜き（税込）	備考
16	53220 - MC1 - 000	オイルレベルゲージ	オイルレベルゲージ	1		4,809 円 (税込5,290 円)	
17	53230 - MC1 - 000	オイルタンクキャップＡＳＳＹ	オイルタンクキャップ	1		1,918 円 (税込2,110 円)	
18	-	ボルトＭ６×１．０（Ｌ＝２０）	Ｍ６－２０フランジボルト	2		40 円 (税込44 円)	
19	51321 - MMS - 000	オイルタンクステーＡ	オイルタンクステーＡ	1		857 円 (税込943 円)	
20	51322 - MMS - 000	オイルタンクステーＢ	オイルタンクステーＢ	1		932 円 (税込1,025 円)	
21	-	プレインワッシャーＭ６（φ２０）	Ｍ６ワッシャ（φ２０）	2		25 円 (税込28 円)	
22	-	フランジナットＭ６×１．０	Ｍ６フランジナット	2		25 円 (税込28 円)	
23	-	トラスビス（黒）Ｍ５×０．８（Ｌ＝２０）	Ｍ５－２０トラスビス	2		30 円 (税込33 円)	
24	-	プレインワッシャー（黒）Ｍ５（φ１６）	プレインワッシャー（黒）Ｍ５（φ	4		20 円 (税込22 円)	
25	-	フランジナットＭ５×０．８	フランジナットＭ５×０．８	2		20 円 (税込22 円)	
26	34000 - MC1 - 000	キーセット	キーセット			11,652 円 (税込12,817 円)	イグニッションスイッチ+フューエルフィラーキャップ+キーのセット
27	34111 - MC1 - 000	スイッチＡＳＳＹイグニッション	スイッチＡＳＳＹイグニッション			販売終了	イグニッションスイッチ+キーのセット
28	82163 - MC1 - 000	グロメット（φ２６）	グロメット（φ２６）	1		320 円 (税込352 円)	
29	-	プレインワッシャＭ６（φ２０）	プレインワッシャＭ６（φ２０）	3		25 円 (税込28 円)	
30	-	ナットＭ６×１．０	ナットＭ６×１．０	3		25 円 (税込28 円)	

商品代合計￥1,000以上（税抜き）のご注文は送料無料です（運賃別途を除く）。　表示価格は１個当りの価格です。　価格・仕様は予告なしに変更する場合がございます。

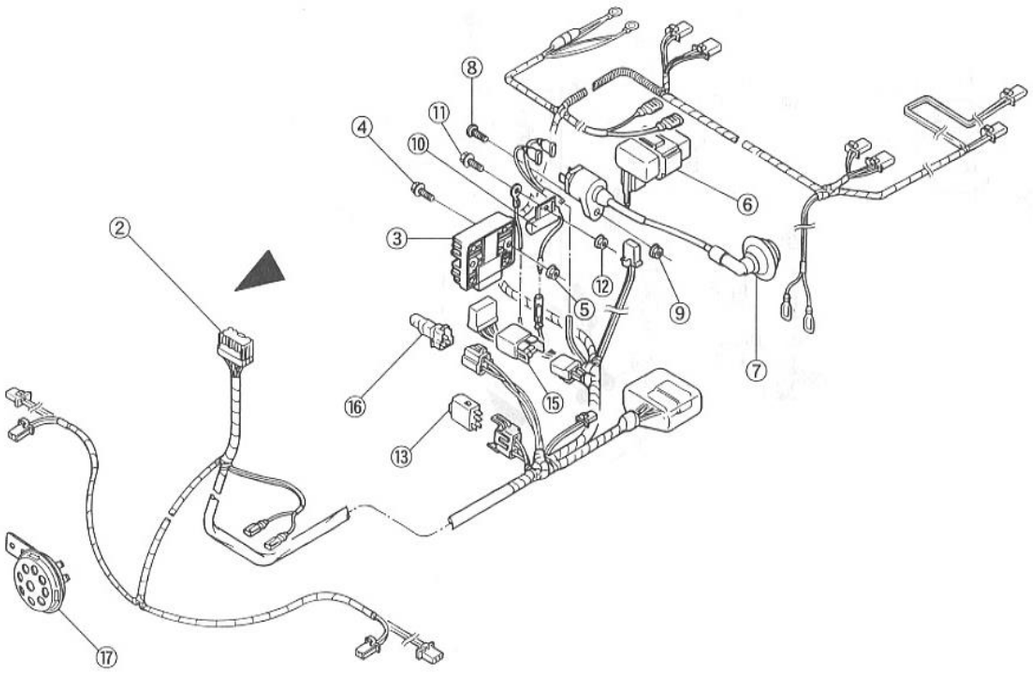

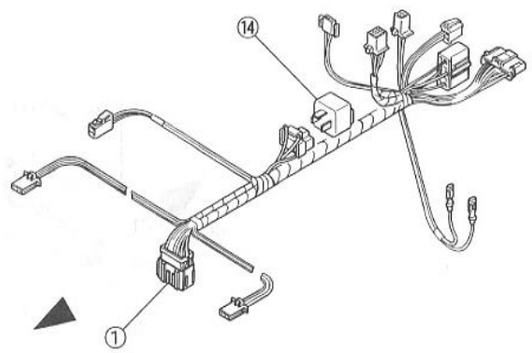

NO.	コード番号	部品名称	組立説明書での名称（キットカー）	数量（1台）	運賃	希望小売価格【単価】税抜き（税込）	備考
1	31110 － MMS － 000	フロントハーネス	フロントハーネス	1		販売終了	
2	31120 － MMS － 000	リヤハーネス	リヤハーネス	1		販売終了	
3	33210 － MC1 － 000	レギュレートレクチファイア	レギュレートレクチファイア	1		19,385 円 (税込21,324 円)	
4	－	ボルトＭ６×１．０（Ｌ＝２０）	Ｍ６－２０フランジボルト	2		35 円 (税込39 円)	
5	－	ナットＭ６×１．０	Ｍ６フランジナット	2		25 円 (税込28 円)	
6	33220 － MC1 － 000	ＣＤＩユニット	ＣＤＩユニット	1		16,427 円 (税込18,070 円)	
7	33330 － MC1 － 000	イグニッションコイルＡＳＳＹ	イグニッションコイル	1		7,711 円 (税込8,482 円)	
8	－	トラスビス（黒）Ｍ５×０．８（Ｌ＝２０）	Ｍ５－２０トラスビス	1		30 円 (税込33 円)	
9	－	ナットＭ５×１．０	Ｍ５－２０トラスビスフランジナッ	1		20 円 (税込22 円)	
10	33451 － MC1 － 000	レジスターＣＯＭＰ	レジスター	1		2,420 円 (税込2,662 円)	
11	－	ボルトＭ６×１．０（Ｌ＝１５）	Ｍ６－１５フランジボルト	1		35 円 (税込39 円)	
12	－	ナットＭ６×１．０	Ｍ６フランジナット	1		25 円 (税込28 円)	
13	33461 － MC1 － 000	スターターリレーＣＯＭＰ	スターターリレー	1		3,438 円 (税込3,782 円)	
14	33471 － MC1 － 000	ウィンカーリレーＣＯＭＰ	ウィンカーリレー	1		5,676 円 (税込6,244 円)	
15	33481 － MC1 － 000	ヘッドランプリレーＣＯＭＰ	ヘッドランプリレー	1		3,803 円 (税込4,183 円)	
16	33482 － MC1 － 000	ヘドランプリレーコントローラーＣＯＭＰ	ヘッドランプリレーコントローラ	1		2,582 円 (税込2,840 円)	
17	33491 － MC1 － 000	ホーンＣＯＭＰ	ホーン	1		販売終了	

f-16 ブレーキパイプ・ホース

商品代合計￥1,000以上（税抜き）のご注文は送料無料です（運賃別途を除く）。　表示価格は１個当りの価格です。　価格・仕様は予告なしに変更する場合がございます。

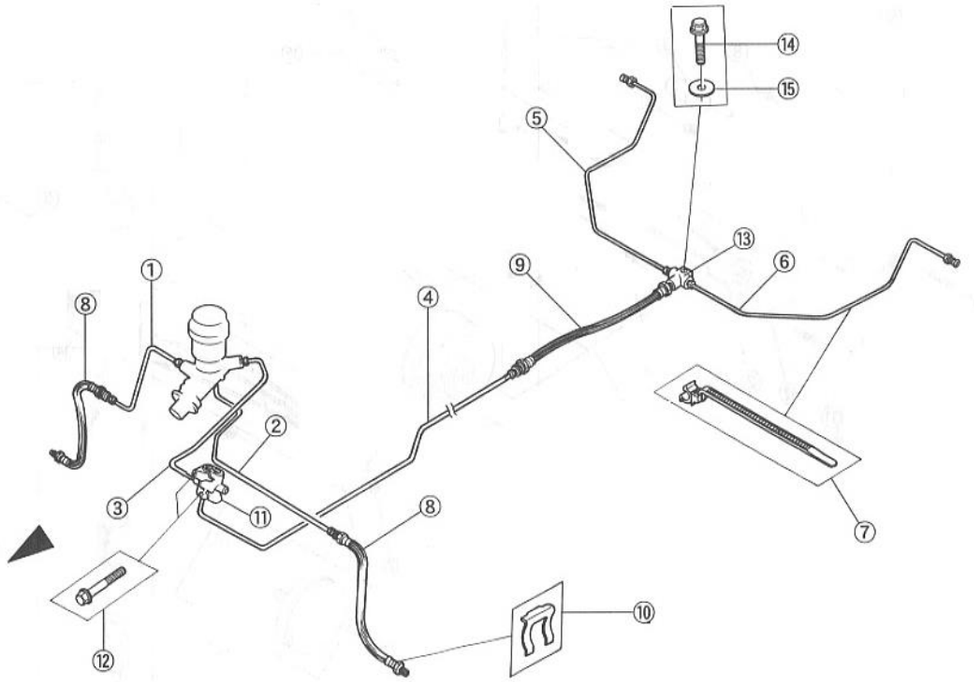

NO.	コード番号	部品名称	組立説明書での名称（キットカー）	数量（1台）	運賃	希望小売価格【単価】税抜き（税込）	備考
1	54250 － MMS － 000	フロントブレーキパープR　COMP	フロントブレーキパープR	1		販売終了	
2	54260 － MMS － 000	フロントヴレーキパイプL　COMP	フロントヴレーキパイプL	1		販売終了	
3	54310 － MMS － 000	リヤブレーキパイプA　COMP	リヤブレーキパイプA	1		販売終了	
4	54320 － MMS － 000	リヤブレーキパイプB　COMP	リヤブレーキパイプB	1		販売終了	
5	54350 － MC1 － 000	リヤブレーキパイプR　COMP	リヤブレーキパイプR	1		3,106 円 (税込3,417 円)	
6	54360 － MC1 － 000	リヤブレーキパイプL　COMP	リヤブレーキパイプL	1		3,106 円 (税込3,417 円)	
7	－	ワイヤリングクリップ（ブレーキパイプ）	ワイヤリングクリップB	2		154 円 (税込169 円)	
8	54420 － MC1 － 000	ブレーキホース（３８０MM）	フロントブレーキホース（３８０MM	2		3,791 円 (税込4,170 円)	
9	54420 － MC1 － 000	ブレーキホース（３８０MM）	リヤブレーキホース（３８０MM）	1		3,791 円 (税込4,170 円)	
10	54421 － MC1 － 000	ブレーキホースクリップ	ブレーキホースクリップ	2		418 円 (税込460 円)	
11	54510 － MC1 － 000	バルブアッセンブリープロポーショナル	プロポーショニングバルブ	1		9,093 円 (税込10,002 円)	
12	－	ボルトＭ６×１．０（Ｌ＝４０）	Ｍ６－４０フランジボルト	2		70 円 (税込77 円)	
13	54910 － MC1 － 000	３ウェイジョイントCOMP	３ウェイジョイント	1		販売終了	
14	－	ボルトＭ６×１．０（Ｌ＝３０）	Ｍ６－３０フランジボルト	1		60 円 (税込66 円)	
15	－	プレインワッシャＭ６（φ２０）	Ｍ６ワッシャ（φ２０）	1		30 円 (税込33 円)	

f-22　リヤランプ類・リヤリフレクター

商品代合計￥1,000以上（税抜き）のご注文は送料無料です（運賃別途を除く）。　表示価格は１個当りの価格です。　価格・仕様は予告なしに変更する場合がございます。

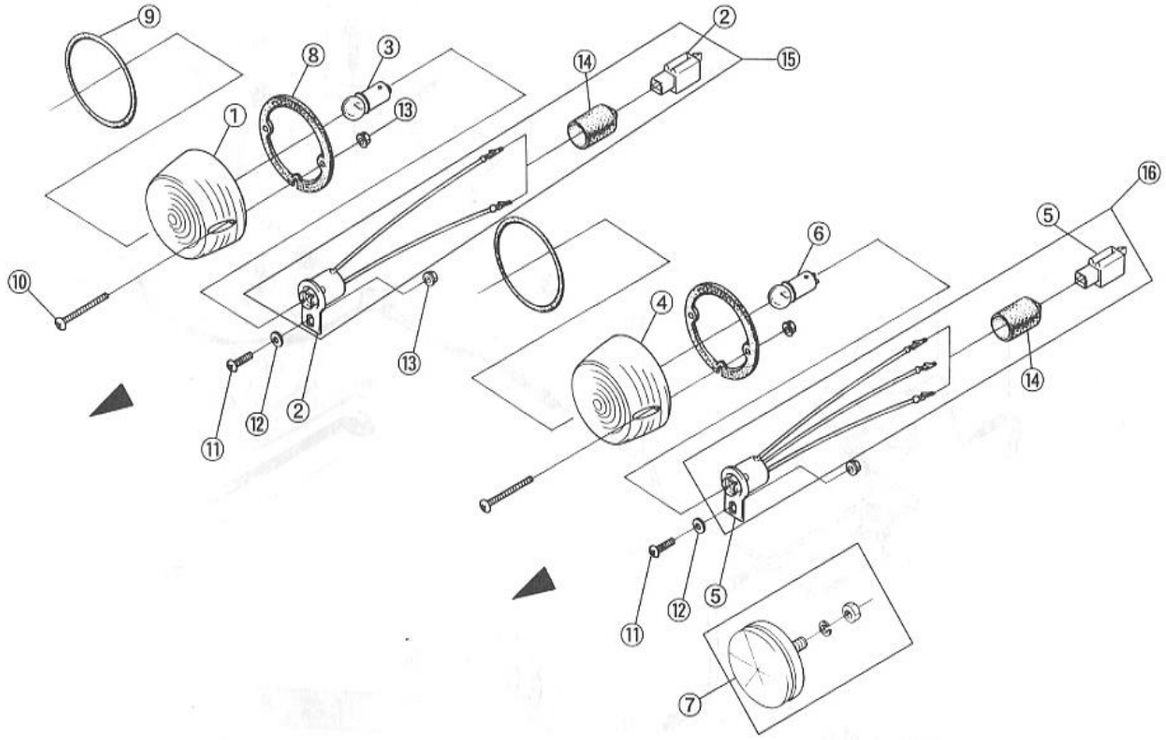

NO.	コード番号	部品名称	組立説明書での名称（キットカー）	数量（1台）	運賃	希望小売価格【単価】税抜き（税込）	備考
1	81221 － MC1 － 000	リヤフラッシャレンズ	リヤフラッシャレンズ（オレンジ）	2		1,918 円（税込2,110 円）	
2	81212 － MC1 － 000	フロントフラッシャソケット	フロントフラッシャソケット	2		販売終了	
3	81215 － MC1 － 000	フロントフアッシャバルブ	フロントフラッシャバルブ１２Ｖ２０Ｗ	2		514 円（税込565 円）	
4	81311 － MC1 － 000	ブレーキランプレンズ	ストップランプレンズ（レッド）	2		1,918 円（税込2,110 円）	
5	81117 － MMS － 000	テールランプソケット	ストップランプソケット	2		販売終了	
6	81118 － MMS － 000	テールランプバルブ	ストップランプバツブ（１２Ｖ１８／５Ｗ	2		販売終了	
7	81621 － MC1 － 000	リヤリフレクター	リヤリフレクター	2		販売終了	
8	81213 － MC1 － 000	フロントフラッシャラバー	レンズラバー	4		685 円（税込754 円）	
9	81214 － MC1 － 000	フロントフラッシャリング	レンズリング	4		販売終了	
10	－	ナベビスＭ３×０．５（Ｌ＝３０）	Ｍ３－３０ナベビス	8		35 円（税込39 円）	
11	－	ナベビスＭ３×０．５（Ｌ＝１０）	Ｍ３－１０ナベビス	4		20 円（税込22 円）	
12	－	プレインワッシャＭ３（φ８）	Ｍ３ワッシャ（φ８）	4		20 円（税込22 円）	
13	－	フランジナットＭ３×０．５	Ｍ３フランジナット	12		20 円（税込22 円）	
14	81216 － MC1 － 000	フロントフラッシャソケットキャップ	ソケットキャップ	4		販売終了	
15	81210 － MC1 － 000	フロントフラッシャソケットＡＳＳＹ		2		販売終了	
16	81120 － MMS － 000	テールランプソケットＡＳＳＹ		2		販売終了	

f-23　フロントフラッシャ・フロントリフレクター

商品代合計￥1,000以上（税抜き）のご注文は送料無料です（運賃別途を除く）。　表示価格は１個当りの価格です。　価格・仕様は予告なしに変更する場合がございます。

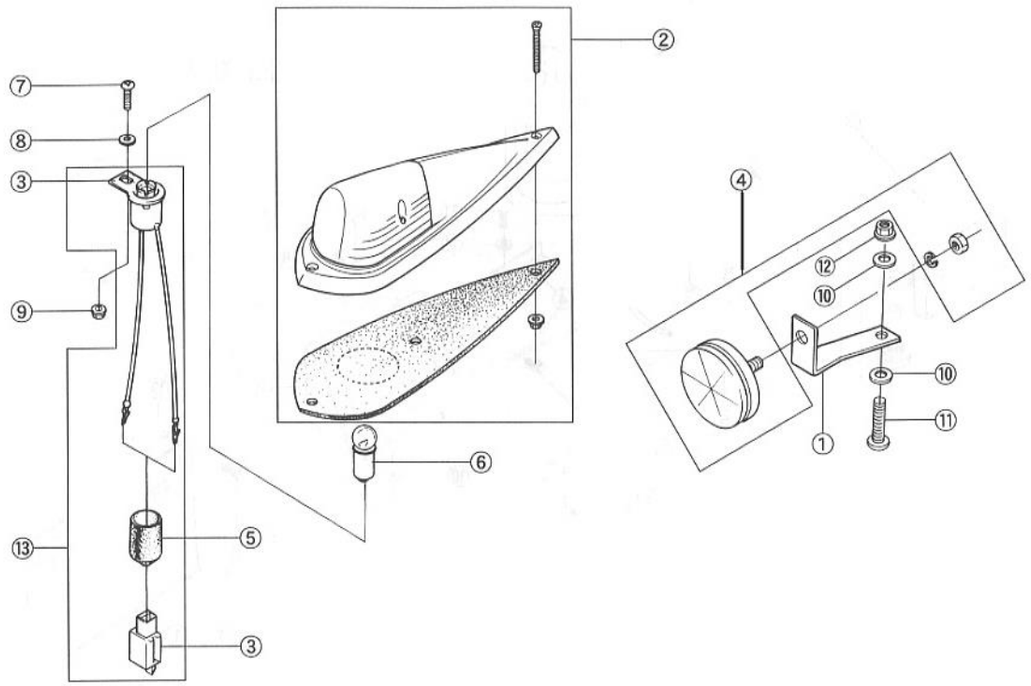

NO.	コード番号	部品名称	組立説明書での名称（キットカー）	数量（1台）	運賃	希望小売価格【単価】税抜き（税込）	備考
1	60201 - MMS - 000	リフレクターステー	リフレクターステー	2		2,870 円 (税込3,157 円)	
2	81111 - MMS - 000	フロントフラッシャＡＳＳＹ	フロントフラッシャ	2		販売終了	
3	81212 - MC1 - 000	フロントフラッシャソケット	フロントフラッシャソケット	2		販売終了	
4	81610 - MC1 - 000	フロントリフレクター	フロントリフレクター	2		2,078 円 (税込2,286 円)	
5	81216 - MC1 - 000	フロントフラッシャソケットキャップ	ソケットキャップ	2		販売終了	
6	81215 - MC1 - 000	フラッシャバルブ	フロントフラッシャバルブ（１２Ｖ２０Ｗ	2		514 円 (税込565 円)	
7	-	ナベビスＭ３×０．５（Ｌ＝１０）	Ｍ３－１０ナベビス	2		20 円 (税込22 円)	
8	-	プレインワッシャＭ３（φ８）	Ｍ３ワッシャ（φ８）	2		20 円 (税込22 円)	
9	-	フランジナットＭ３×０．５	Ｍ３フランジナット	2		20 円 (税込22 円)	
10	-	プレインワッシャ（黒）Ｍ５（φ１６）	Ｍ５ワッシャ（φ１６）	2		20 円 (税込22 円)	
11	-	トラスビス（黒）Ｍ５×０．８（Ｌ＝２０	Ｍ５－２０トラスビス	2		30 円 (税込33 円)	
12	-	フランジナットＭ５×０．８	Ｍ５フランジナット	2		20 円 (税込22 円)	
13	81210 - MC1 - 000	フロントフラッシャソケットＡＳＳＹ		2		販売終了	

f-24　メンテナンスハッチ・バッテリー

商品代合計￥1,000以上（税抜き）のご注文は送料無料です（運賃別途を除く）。　表示価格は１個当りの価格です。　価格・仕様は予告なしに変更する場合がございます。

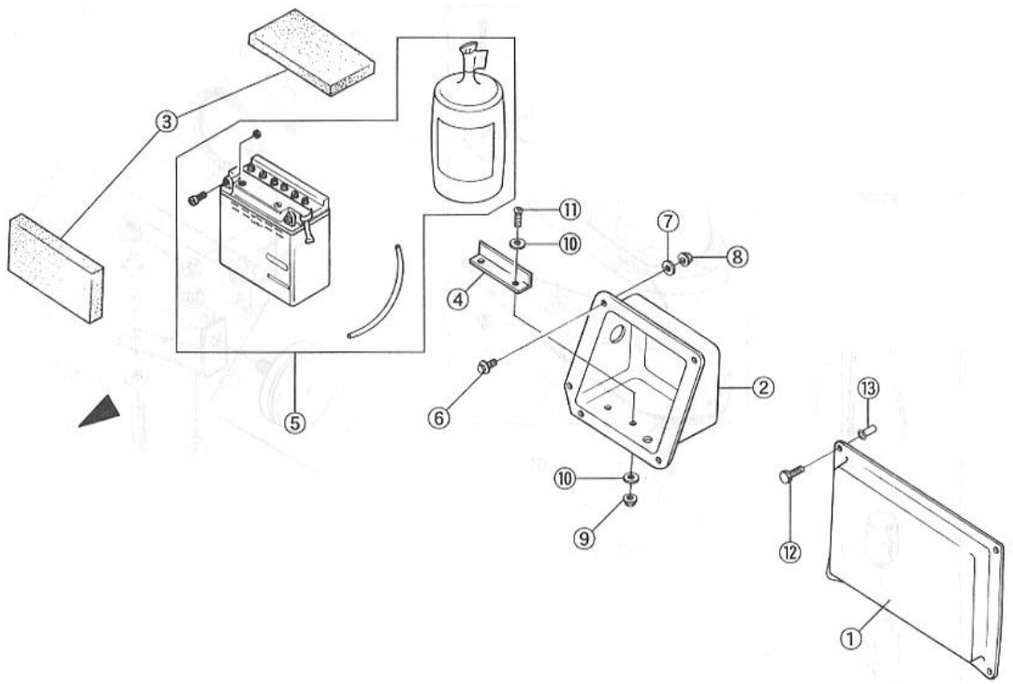

NO.	コード番号	部品名称	組立説明書での名称（キットカー）	数量(1台)	運賃	希望小売価格【単価】税抜き（税込）	備考
1	70012 － MMS － 000	メンテナンスハッチ	メンテナンスハッチ	1		販売終了	FRP製：無塗装
2	70013 － MMS － 000	バッテリーＢＯＸ	バッテリーボックス	1		販売終了	FRP製：無塗装
3	70111 － MC1 － 000	バッテリーＢＯＸ固定スポンジ	バッテリーＢＯＸ固定スポンジ	2		343 円 (税込377 円)	
4	51341 － MMS － 000	バッテリーステー	バッテリーステー	1		857 円 (税込943 円)	
5	39110 － MC1 － 000	バッテリー（１２Ｖ９Ａｈ）	バッテリー	1		19,982 円 (税込21,980 円)	電解液付属
6	－	フランジボルトＭ６×１．０（Ｌ＝２０）	Ｍ６－２０フランジボルト	5		40 円 (税込44 円)	
7	－	プレインワッシャＭ６（φ２０）	Ｍ６ワッシャ（φ２０）	5		25 円 (税込28 円)	
8	－	フランジナットＭ６×１．０	Ｍ６フランジナット	5		25 円 (税込28 円)	
9	－	フランジナットＭ５×０．８	Ｍ５フランジナット	2		20 円 (税込22 円)	
10	－	プレインワッシャＭ５（φ１６）	Ｍ５ワッシャ（φ１６）	4		20 円 (税込22 円)	
11	－	トラスビス（黒）Ｍ５×０．８（Ｌ＝２０）	Ｍ５－２０トラスビス	2		30 円 (税込33 円)	
12	－	ユリヤネジＭ４×０．７（Ｌ＝１４）	Ｍ４－１４ユリヤネジ	4		50 円 (税込55 円)	
13	－	ポップナットＭ４	Ｍ４ポップナット	4		70 円 (税込77 円)	[Kit]バスタブ内

f-25　ボディ　1枚目/2枚

商品代合計￥1,000以上（税抜き）のご注文は送料無料です（運賃別途を除く）。　表示価格は１個当りの価格です。　価格・仕様は予告なしに変更する場合がございます。

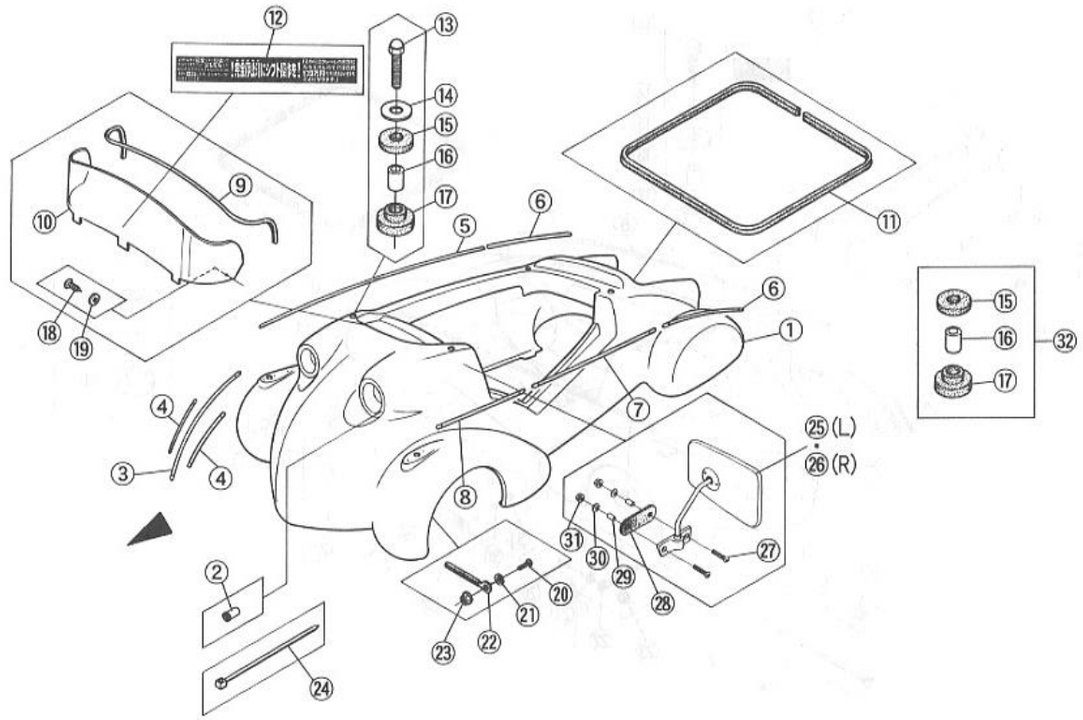

NO.	コード番号	部品名称	組立説明書での名称（キットカー）	数量（1台）	運賃	希望小売価格【単価】税抜き（税込）	備考
1	60101 - MMS - 000	ボディパネル	ボディパネル	1		販売終了	ＦＲＰ製：無塗装（オプションカラー別料金）
2	-	ポップナットＭ４	ポップナットＭ４	4		70 円（税込77 円）	[Kit]ボディ内
3	69102 - MMS - 000	メッキモールＡ（Ｌ＝６２０mm）	メッキモールＡ（Ｌ＝６２０mm）	1		販売終了	
4	69103 - MMS - 000	メッキモールＢ（Ｌ＝２９０mm）	メッキモールＢ（Ｌ＝２９０mm）	2		販売終了	
5	69104 - MMS - 000	メッキモールＣ（Ｌ＝１２８５mm）	メッキモールＣ（Ｌ＝１２８５mm）	1		販売終了	
6	69105 - MMS - 000	メッキモールＤ（Ｌ＝７４０mm）	メッキモールＤ（Ｌ＝７４０mm）	2		販売終了	
7	69107 - MMS - 000	メッキモールＥ（Ｌ＝８２０mm）	メッキモールＥ（Ｌ＝８２０mm）	1		販売終了	
8	69108 - MMS - 000	メッキモールＦ（Ｌ＝４３０mm）	メッキモールＦ（Ｌ＝４３０mm）	1		販売終了	
9	62102 - MMS - 000	ウィンドモール	ウィンドモール	1		販売終了	カー用品店にあるドアエッジモール 6～7mmで代用できます
10	62101 - MMS - 000	ウィンド	ウィンド	1		販売終了	
11	82503 - MMS - 000	ウェザーストリップ（Ｌ＝２０１０mm）	リヤハッチトリム（Ｌ＝２０１０mm）	1		販売終了	
12	79430 - MC1 - 000	コーションラベル（９万円）	コーションラベル（９万円）	1		1,028 円（税込1,131 円）	
13	-	袋ボルト（黒）Ｍ８×１．２５（Ｌ＝３５）	Ｍ８－３５フクロボルト	4		140 円（税込154 円）	
14	-	プレインワッシャー（黒）Ｍ８（φ２６）	Ｍ８ワッシャー（φ２６）	4		80 円（税込88 円）	
15	51111 - MC1 - 000	ボディマウントアッパーラバーＡ	ボディマウントアッパーラバー	4		514 円（税込565 円）	
16	51113 - MC1 - 000	カラー１７ＭＭ		4		685 円（税込754 円）	[Kit]ボディマウントロアラバー内

商品代合計￥1,000以上（税抜き）のご注文は送料無料です（運賃別途を除く）。　表示価格は１個当りの価格です。　価格・仕様は予告なしに変更する場合がございます。

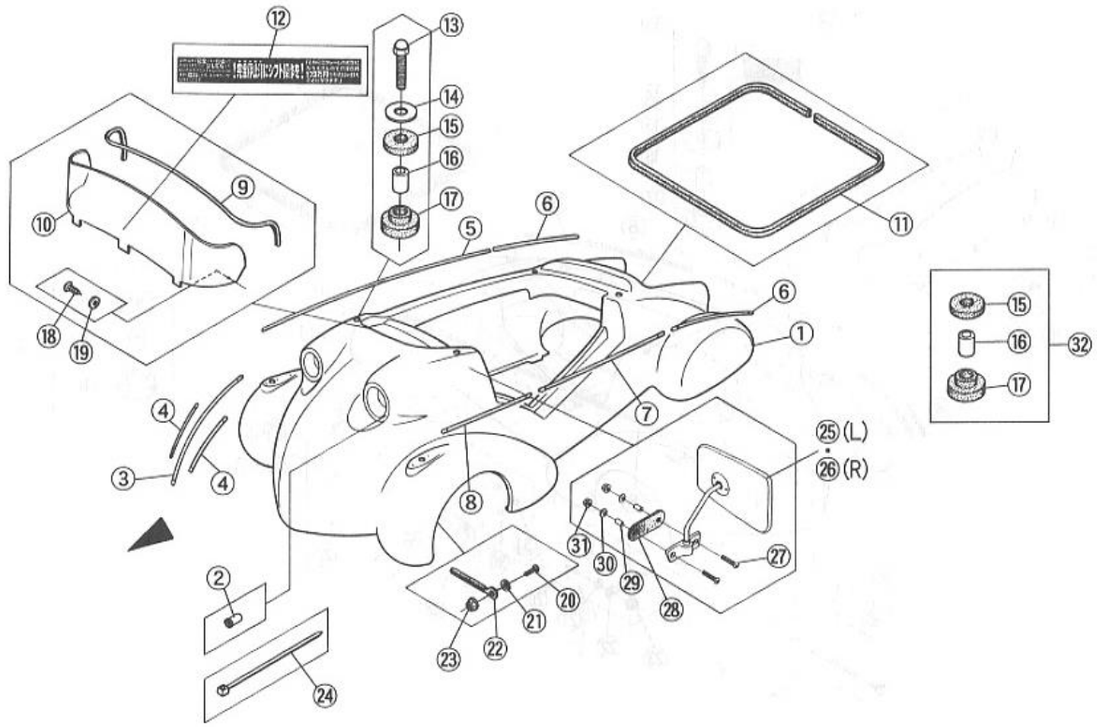

NO.	コード番号	部品名称	組立説明書での名称（キットカー）	数量（1台）	運賃	希望小売価格【単価】税抜き（税込）	備考
17	51112 - MC1 - 000	ボディマウントロアラバーＡ	ボディマウントロアラバー	4		514 円（税込565 円）	
18	-	タッピングトラスビス（黒）Ｍ３．５－１３	Ｍ３．５－１３タッピングトラスビス	2		25 円（税込28 円）	
19	-	プレインワッシャー（黒）Ｍ４（Φ８）	Ｍ４ワッシャ（Φ８）	2		20 円（税込22 円）	
20	-	ナベビスＭ３×０．５（Ｌ＝１０）	Ｍ３－１０ナベビス	2		20 円（税込22 円）	
21	-	プレインワッシャー（黒）Ｍ３（Φ８）	Ｍ３ワッシャー（Φ８）	2		20 円（税込22 円）	
22		コードクランプ	コードクランプ	2		販売終了	
23	96001 - 03050	フランジナットＭ３×０．５	Ｍ３フランジナット	2		20 円（税込22 円）	
24	97401 - 00045	ワイヤリングクリップ（フリーハンドタイプ）	ワイヤリングクリップＣ	10		販売終了	フロント部９本、リヤ部１本使用
25	68011 - MMS - 000	サイドミラー（Ｌ）	サイドミラー（Ｌ）	1		販売終了	
26	68012 - MMS - 000	サイドミラー（Ｒ）	サイドミラー（Ｒ）	1		販売終了	
27	-	トラスビス（黒）Ｍ５×０．８（Ｌ＝２０）	Ｍ５－２０トラスビス	4		30 円（税込33 円）	
28	82142 - MC1 - 000	ミラーマウントラバー	ミラーマウントラバー	2		1,618 円（税込1,780 円）	
29	59111 - MC1 - 000	カラー（Φ７．６Ｌ７）	カラー（Φ７．６Ｌ７）	4		225 円（税込248 円）	
30	-	プレインワッシャ（黒）Ｍ５（Φ１６）	Ｍ５ワッシャ（Φ１６）	4		20 円（税込22 円）	
31	-	フランジナットＭ５×０．８	Ｍ５フランジナット	4		20 円（税込22 円）	
32	51100 - MC1 - 000	ボディマウントラバーＡセット				販売終了	

f-26　ドア　1枚目/2枚

商品代合計￥1,000以上（税抜き）のご注文は送料無料です（運賃別途を除く）。　表示価格は１個当りの価格です。　価格・仕様は予告なしに変更する場合がございます。

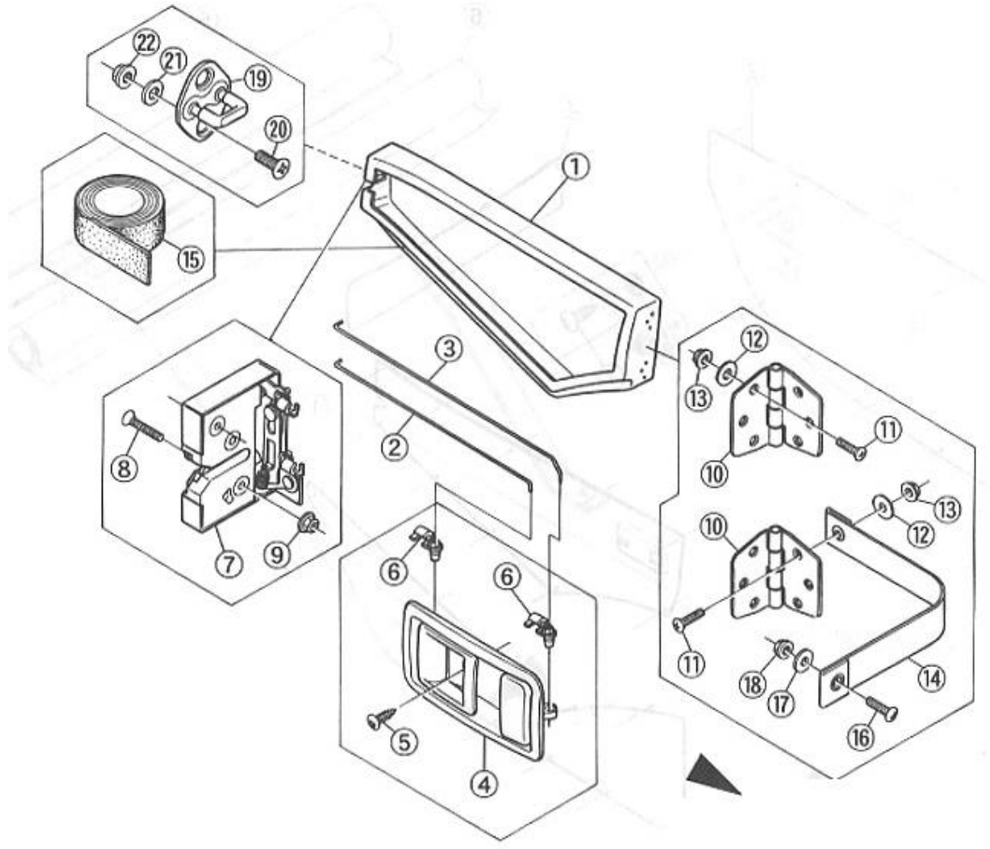

NO.	コード番号	部品名称	組立説明書での名称（キットカー）	数量（1台）	運賃	希望小売価格【単価】税抜き（税込）	備考
1	61101 － MMS － 000	ドアパネル	ドア	1		販売終了	ＦＲＰ製：無塗装（オプションカラー別料金）
2	61105 － MMS － 000	ロッドＡ（ハンドル）	ドアハンドルロッド（短）	1		販売終了	
3	61106 － MMS － 000	ロッドＢ（ロック）	ドアロックロッド（長）	1		販売終了	
4	61108 － MMS － 000	ドアハンドル	ドアハンドル	1		6,137 円（税込6,751 円）	
5	－	タッピングトラスビス（黒）Ｍ４－１６	Ｍ４－１６タッピングトラスビス	1		販売終了	
6	61123 － MMS － 000	ロッドブッシュ	ハンドルブッシュ	2		販売終了	
7	61103 － MMS － 000	ロックＡＳＳＹ	ドアロック	1		7,840 円（税込8,624 円）	
8	－	皿ビス（ユニクロ）Ｍ５×０．８（Ｌ＝３０）	Ｍ５－３０皿ビス	2		40 円（税込44 円）	
9	－	フランジナットＭ５×０．８	Ｍ５フランジナット	2		20 円（税込22 円）	
10	61121 － MMS － 000	ドアヒンジ	ドアヒンジ	2		販売終了	
11	－	皿ビス（ユニクロ）Ｍ５×０．８（Ｌ＝２０）	Ｍ５－２０皿ビス	12		30 円（税込33 円）	

f-26 ドア 2枚目/2枚

商品代合計￥1,000以上（税抜き）のご注文は送料無料です（運賃別途を除く）。 表示価格は１個当りの価格です。 価格・仕様は予告なしに変更する場合がございます。

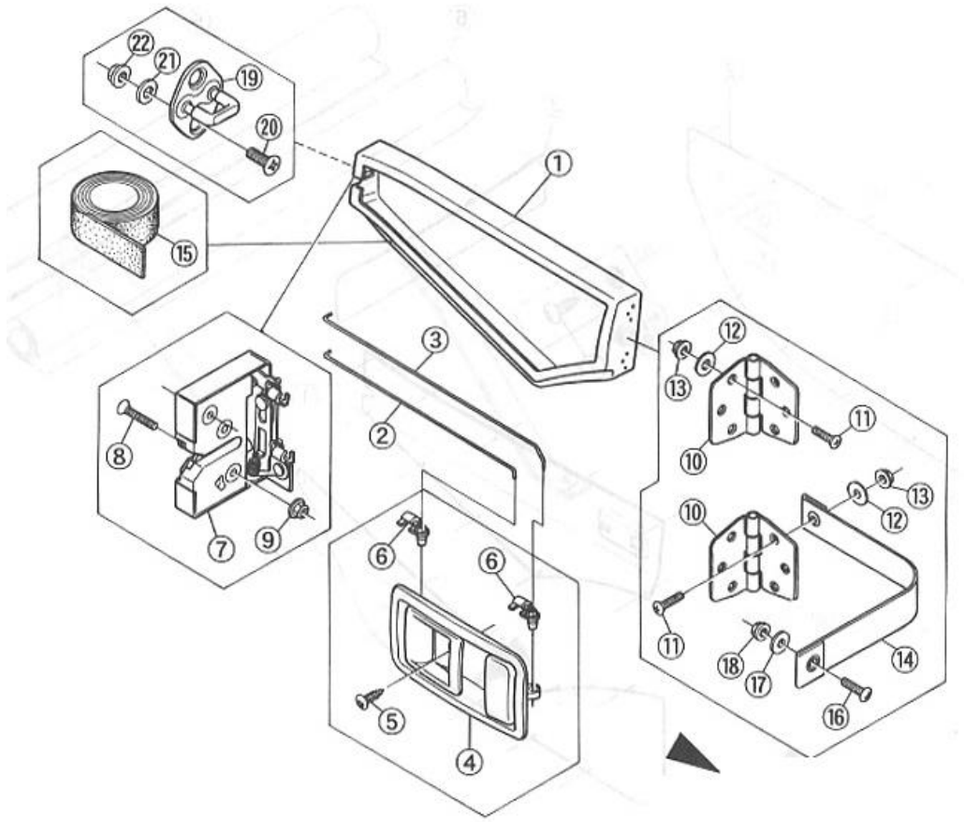

NO.	コード番号	部品名称	組立説明書での名称（キットカー）	数量 (1台)	運賃	希望小売価格【単価】 税抜き（税込）	備考
12	-	プレインワッシャ（黒）Ｍ５（φ１６）	Ｍ５ワッシャ（φ１６）	12		20 円（税込22 円）	
13	-	フランジナットＭ５×０．８	Ｍ５フランジナット	12		20 円（税込22 円）	
14	61131 - MMS - 000	ドアスットッパー	ドアストッパー	2		販売終了	
15	61140 - MMS - 000	スポンジＡ（Ｌ＝１０００mm）	スポンジＡ（Ｌ＝１０００mm）	1		1,789 円（税込1,968 円）	
16	-	トラスビス（黒）Ｍ５×０．８（Ｌ＝２０）	Ｍ５－２０トラスビス	2		30 円（税込33 円）	
17	-	プレインワッシャ（黒）Ｍ５（φ１６）	Ｍ５ワッシャ（φ１６）	2		20 円（税込22 円）	
18	-	フランジナットＭ５×０．８	Ｍ５フランジナット	2		20 円（税込22 円）	
19	61104 - MMS - 000	ストライカー	ストライカー	1		2,249 円（税込2,474 円）	
20	-	皿ビスＭ８×１．２５（Ｌ＝２０）	Ｍ８－２０皿ビス	2		50 円（税込55 円）	
21	-	プレインワッシャ（黒）Ｍ８（φ１７）	Ｍ８ワッシャ（φ１７）	2		25 円（税込28 円）	
22	-	フランジナットＭ８×１．２５	Ｍ８フランジナット	2		30 円（税込33 円）	

f-27 ドアトリム・トリムベース

商品代合計￥1,000以上（税抜き）のご注文は送料無料です（運賃別途を除く）。　表示価格は１個当りの価格です。　価格・仕様は予告なしに変更する場合がございます。

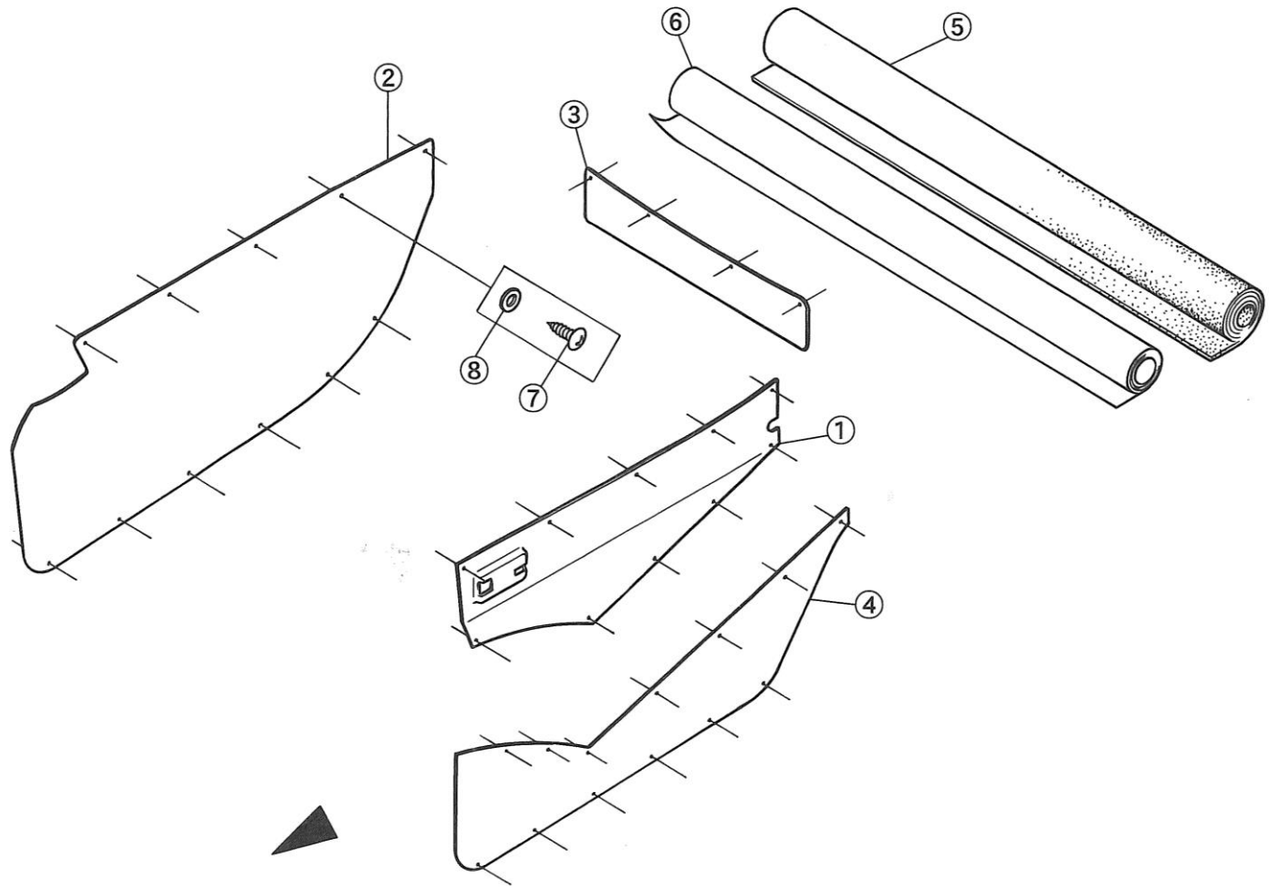

NO.	コード番号	部品名称	組立説明書での名称（キットカー）	数量（1台）	運賃	希望小売価格【単価】税抜き（税込）	備考
1	61102 - MMS - 000	ﾄﾞｱｲﾝﾅｰﾊﾟﾈﾙ	ドアトリム	1		販売終了	
2	70016 - MMS - 000	ﾄﾘﾑﾍﾞｰｽｻｲﾄﾞR	トリムベースサイド（R）	1		販売終了	
3	70017 - MMS - 000	ﾄﾘﾑﾍﾞｰｽﾘﾔ	トリムベースリヤ	1		販売終了	
4	70021 - MMS - 000	ﾄﾘﾑﾍﾞｰｽｻｲﾄﾞL	トリムベースサイド（L）	1		販売終了	
5	76110 - MMS - 000	ｽﾎﾟﾝｼﾞ（L＝1500）	トリムクッション	1		販売終了	
6	76100 - MMS - 000	表皮（L＝1500）	レザー（L＝1500mm）	1		販売終了	
7	-	ﾀｯﾋﾟﾝｸﾞﾄﾗｽﾋﾞｽM3.5（L＝13）	M3.5－13タッピングトラスビス	38		25 円（税込28 円）	
8	-	ﾌﾟﾚｲﾝﾜｯｼｬ（黒）M4（φ8）	M4ワッシャ（φ8）	38		20 円（税込22 円）	

f-28　ボディロアステー

商品代合計￥1,000以上（税抜き）のご注文は送料無料です（運賃別途を除く）。　表示価格は１個当りの価格です。　価格・仕様は予告なしに変更する場合がございます。

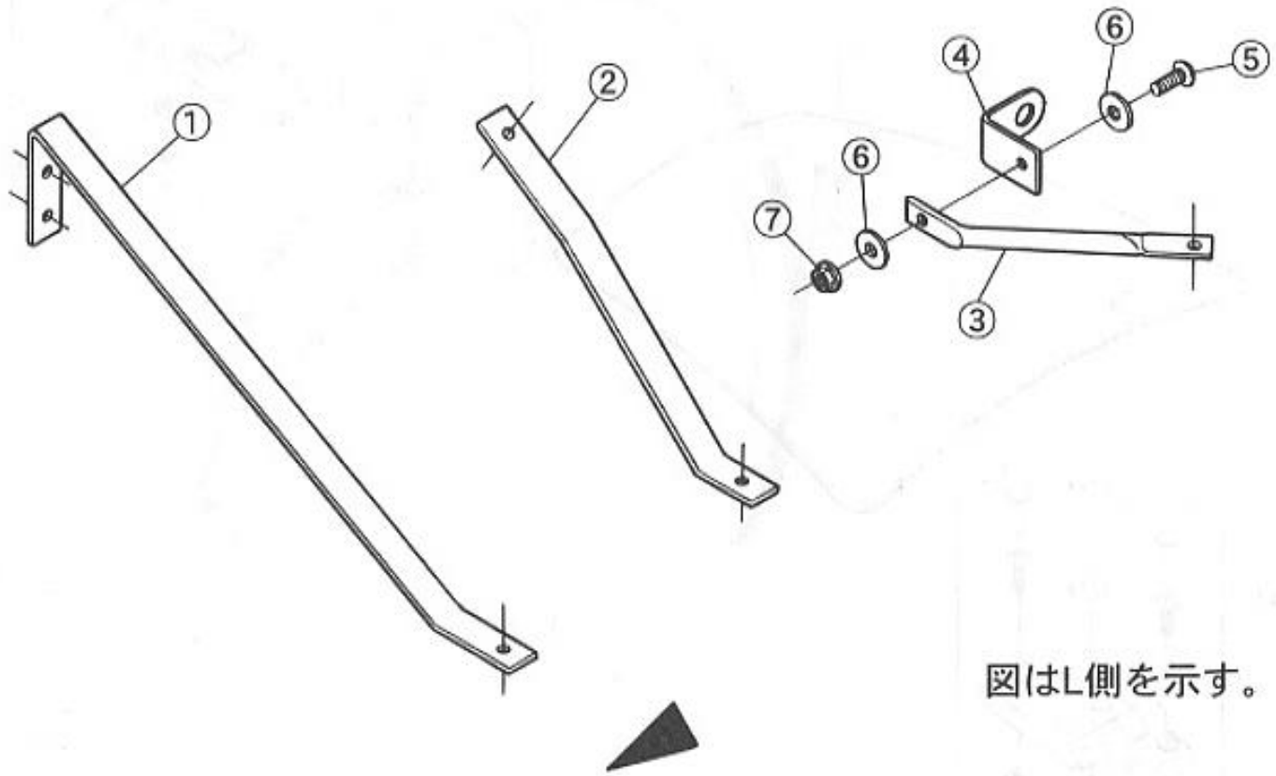

図はL側を示す。

NO.	コード番号	部品名称	組立説明書での名称（キットカー）	数量（1台）	運賃	希望小売価格【単価】税抜き（税込）	備考
1	51311 － MMS － 000	ボディロアステーA	ボディロアステーA	2		2,089 円（税込2,298 円）	
2	51312 － MMS － 000	ボディロアステーB	ボディロアステーB	2		2,089 円（税込2,298 円）	
3	51313 － MMS － 000	ボディロアステーC	ボディロアステーC	2		2,089 円（税込2,298 円）	
4	51314 － MMS － 000	ボディロアステーD	ボディロアステーD	2		932 円（税込1,025 円）	
5	－	トラスビス（黒）Ｍ５×０．８（Ｌ＝１５）	Ｍ５－１５トラスビス	14		25 円（税込28 円）	
6	－	プレインワッシャ（黒）Ｍ５（φ１６）	Ｍ５ワッシャ（φ１６）	28		20 円（税込22 円）	
7	－	フランジナットＭ５×０．８	Ｍ５フランジナット	14		20 円（税込22 円）	

f-29　リヤハッチ

商品代合計￥1,000以上（税抜き）のご注文は送料無料です（運賃別途を除く）。　表示価格は１個当りの価格です。　価格・仕様は予告なしに変更する場合がございます。

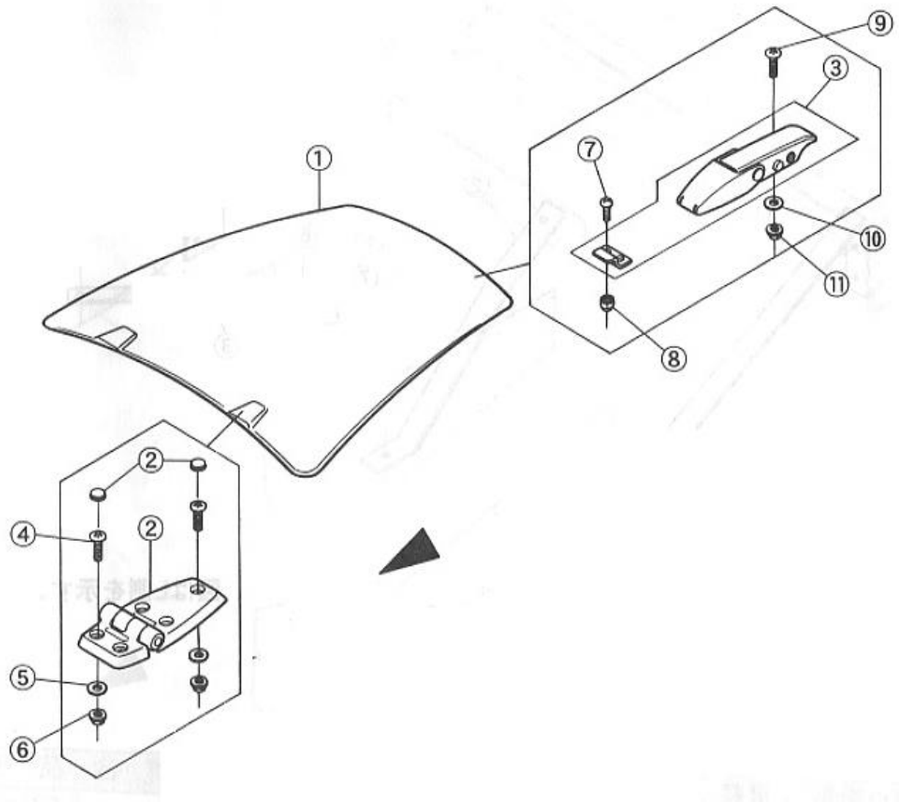

NO.	コード番号	部品名称	組立説明書での名称（キットカー）	数量（1台）	運賃	希望小売価格【単価】税抜き（税込）	備考
1	67201 － MMS － 000	トランクプレート	リヤハッチ	1		販売終了	ＦＲＰ製：無塗装（オプションカラー別料金）
2	67202 － MMS － 000	トランクヒンジ	リヤハッチヒンジ	2		販売終了	ヒンジキャップ付属
3	67203 － MMS － 000	トランクロック	ヒンジロック	2		販売終了	フック付属
4	－	トラスビス（黒）Ｍ４×０．７（Ｌ＝１５）	Ｍ４－１５トラスビス	10		25 円（税込28 円）	
5	－	プレインワッシャ（黒）Ｍ４（φ１２）	Ｍ４ワッシャ（φ１２）	10		25 円（税込28 円）	
6	－	フランジナットＭ４×０．７	Ｍ４フランジナット	10		20 円（税込22 円）	
7	－	ナベビスＭ４×０．７（Ｌ＝１０）	Ｍ４－１０ナベビス	4		25 円（税込28 円）	
8	－	ナイロンナットＭ４×０．７	Ｍ４ナイロンナット	4		50 円（税込55 円）	
9	－	トラスビス（黒）Ｍ４×０．７（Ｌ＝１５）	Ｍ４－１５トラスビス	4		25 円（税込28 円）	
10	－	プレインワッシャ（黒）Ｍ４（φ１２）	Ｍ４ワッシャ（φ１２）	4		25 円（税込28 円）	
11	－	フランジナットＭ４×０．７	Ｍ４フランジナット	4		20 円（税込22 円）	

f-30　ポジションランプユニット

商品代合計￥1,000以上（税抜き）のご注文は送料無料です（運賃別途を除く）。　表示価格は１個当りの価格です。　価格・仕様は予告なしに変更する場合がございます。

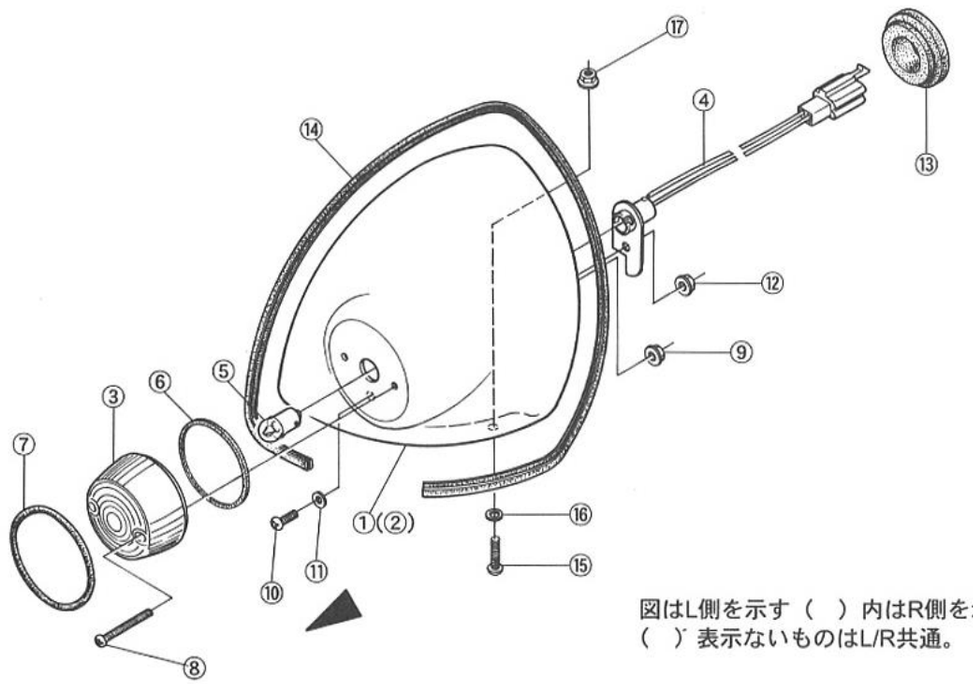

図はL側を示す（　）内はR側を示す。
（　）表示ないものはL/R共通。

NO.	コード番号	部品名称	組立説明書での名称（キットカー）	数量（1台）	運賃	希望小売価格【単価】税抜き（税込）	備考
1	60204 - MMS - 000	ポジションランプユニット（Ｌ）	ポジションランプユニット（Ｌ）	1		販売終了	ＦＲＰ製：無塗装（オプションカラー別料金）
2	60205 - MMS - 000	ポジションランプユニット（Ｒ）	ポジションランプユニット（Ｒ）	1		販売終了	ＦＲＰ製：無塗装（オプションカラー別料金）
3	81113 - MMS - 000	ポジションランプレンズ	ポジションランプレンズ	2		932 円（税込1,025 円）	
4	81112 - MMS - 000	ポジションランプソケット	ポジションランプソケット	2		1,853 円（税込2,038 円）	
5	81116 - MMS - 000	ポジションランプバルブ	ポジションランプバルブ	2		471 円（税込518 円）	１２Ｖ３．４Ｗ
6	81114 - MMS - 000	ポジションランプレンズラバー	ポジションランプレンズラバー	2		247 円（税込272 円）	
7	81115 - MMS - 000	Ｏリング（φ４５）	Ｏリング	2		販売終了	
8	-	ナベビスＭ３×０．５（Ｌ＝３０）	Ｍ３－３０ナベビス	4		35 円（税込39 円）	
9	-	ナットＭ３×０．５	Ｍ３フランジナット	4		20 円（税込22 円）	
10	-	ナベビスＭ３×０．５（Ｌ＝１０）	Ｍ３－１０ナベビス	2		20 円（税込22 円）	
11	-	プレインワッシャＭ３（φ８）	Ｍ３ワッシャ（φ８）	2		20 円（税込22 円）	
12	-	ナットＭ３×０．５	Ｍ３フランジナット	2		20 円（税込22 円）	
13	82163 - MC1 - 000	グロメット（φ２６）	グロメットφ２６	2		320 円（税込352 円）	
14	82121 - MC1 - 000	ウィンドモールインサイド	コの字ゴム（Ｌ＝２１００mm）	1		販売終了	
15	-	トラスビス（黒）Ｍ３×０．５（Ｌ＝１５）	Ｍ３－１５トラスビス	10		20 円（税込22 円）	ポジションランプユニット取り付け
16	-	プレインワッシャＭ４（φ８）	Ｍ４ワッシャ（φ８）	10		20 円（税込22 円）	
17	-	ナットＭ３×０．５	Ｍ３フランジナット	10		20 円（税込22 円）	